磁簧继电器
DIP PCB 磁簧继电器

详细产品规格－请点击cn.100y.com.tw

特点:
- DIP 6 Pins Package
- 高稳定性
- 高输入/输出隔离
- 低接通阻抗
- UL,CSA & BABT

应用:
- 安全警报系统
- 电信开关
- 测试和测量仪器
- 医疗仪器
- 工业控制

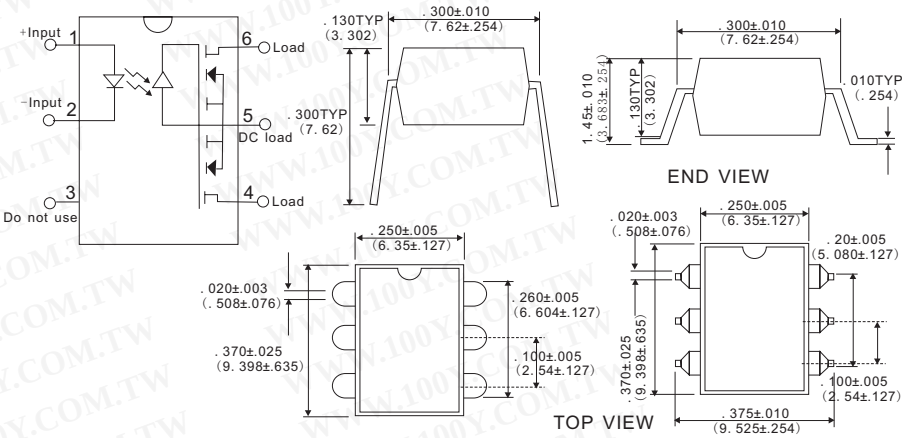

100Y 编号	厂商编号	制造厂商	说明	接点形态	Carry current (A)	Coil Volt.	安规
47268	AD6-C111	Bestar	Bestar_光电继电器-AD6-C111	1 Form A	120mA	400v	UL,CSA & BABT

特点:
- 体积小,重量轻,成本低
- 应用于通讯设备,家用电器,防盗报警系统等
- UL File No. E147052

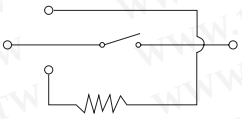

WIRING DIAGRAM
Bottorm view

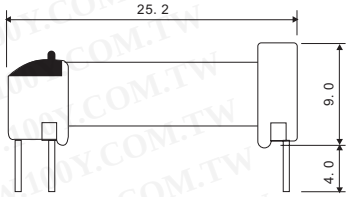

规格:

触点形式:1 Form A
触点电阻:Max.150m Ω (initial)
动作时间:Max.1.0mSec.
释放时间:Max.0.5mSec.
浪涌电压:3000V
绝缘电阻:Min.100M Ω at 500VDC,
1000M Ω at 100VDC

环境温度:-30 ℃ ~+70 ℃
振动:1.5mm D.A.10-55HZ
机械寿命:1×10^{8} operations at no load
电气寿命:1×10^{6} operations at 0.5A 24VDC(resistive)
重量:Approx.4.5g

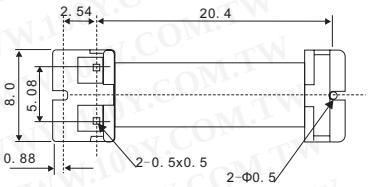

100Y 编号	厂商编号	制造厂商	说明	Carry current (A)	Coil Volt.	安规
47017	BR-500Ω-H-5VDC	Bestar	Bestar_干簧继电器-BR 系列	1A	5V	UL

WIRING DIAGRAM
Bottorm view

特点:
- 触点形式为一组常开
- DIP Terminal
- 应用于传真解调器，通讯系统，安全防盗系统等
- UL File No. E147052

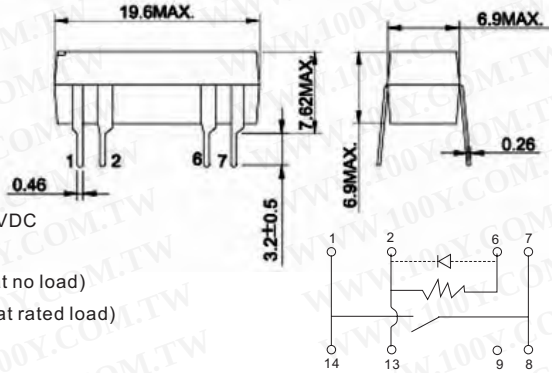

规格:

触点形式:1Form A
触点材质:Ru/Rh
接触电阻:Max.150m Ω (initial)
动作时间:Max.1.0mSec.
释放时间:Max.0.5m Sec.
环境温度:-40℃ ~+85℃

绝缘电阻:Min.100M Ω at 500VDC
振动:1.5mm D.A.10-55HZ
机械寿命:1×10^{8} operations (at no load)
电气寿命:1×10^{6} operations (at rated load)
重量:Approx.2g

100Y 编号	厂商编号	制造厂商	说明	Carry current (A)	Coil Volt.	安规
47025	BRD-1A05	Bestar	Bestar_干簧继电器-BRD 系列	1A	5V	UL

特点:
- 体积极小
  (19×15.5×15.2mm)
- 12A触点切换能力
- UL File No. E147052
- CSA File No.LR76479-1
- TUV File No.R9754066

规格:

触点形式:1 Form A, 1 Form C
触点材质:AgCdO
最大开关电压:240VAC,60VDC
最小开关负载:100mA 5VDC
接触电阻:Max.100m Ω (initial)
绝缘电阻:Min. 1000M Ω at 500VDC
浪涌电压:2000V
动作时间:Max. 10m Sec.
释放时间:Max. 5m Sec.

环境温度:-30℃ ~+70℃
冲击:Min. 10G Unerror
机械寿命:1×10^{7}operations (at no Load)
电气寿命:1×10^{5} operations (at rated load)
重量:Approx.8g

继电器+电磁阀

DIP PCB 磁簧继电器

详细产品规格－请点击cn.100y.com.tw

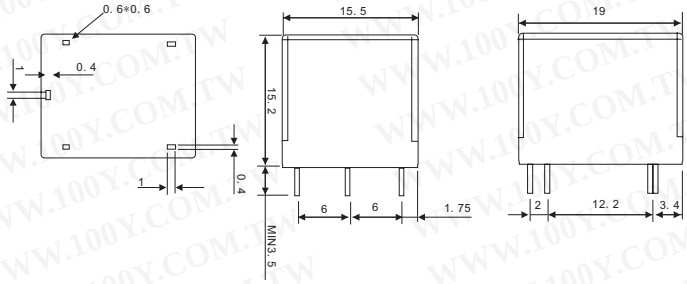

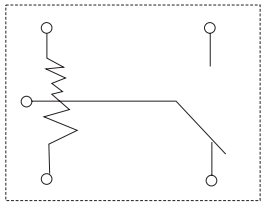

WIRING DIAGRAM
Bottom view

100Y 编号	厂商编号	制造厂商	说明	Carry current (A)	Coil Volt.	安规
47027	BS-115C-12A-12VDC	Bestar	Bestar_簧片继电器-BS-115C 系列	12A	12V	UL/CSA/TUV

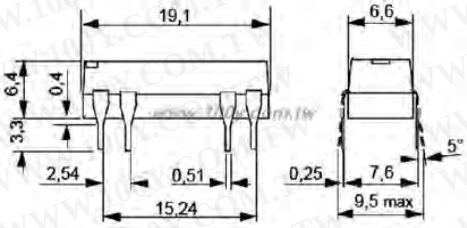

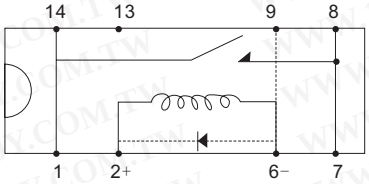

100Y 编号	厂商编号	制造厂商	说明	L*W*H(mm)	接点形态	Carry current (A)	Coil Volt.
17706	D31A3110	Celduc	DIP 磁簧继电器 COIL:5Vdc	19.1*6.6*6.4	1N0	0.5A	5VDC
17708	D31A5110	Celduc	DIP 磁簧继电器 COIL:12Vdc	19.1*6.6*6.4	1N0	0.5A	12VDC
17709	D31A7110	Celduc	DIP 磁簧继电器 COIL:24Vdc	19.1*6.6*6.4	1N0	0.5A	24VDC
17710	D31C2110	Celduc	DIP 磁簧继电器 COIL:5Vdc	19.1*6.6*6.4	Change-over switch	0.25A	5VDC
17711	D31C5110	Celduc	DIP 磁簧继电器 COIL:12Vdc	19.1*6.6*6.4	Change-over switch	0.25A	12VDC
17712	D32A2110	Celduc	DIP 磁簧继电器 COIL:5Vdc	19.1*6.6*6.4	2NO	0.5A	5VDC

- 业界标准包裹
- 为环境保护调动模型
- 极小体积
- 与垂度兼容处理，排序和 PCB插入设备
- 任意保护和二极管
- UL models available

功率(W) max.：10
最大电压(VDC)：200
最大开关电流(A)：0.5
最大运载电流(A)：1.0
最大动作时间(mS)(incl. bounce)：1.0
最大释放时间(mS)：0.5
电子寿命：Low level：10^8(10mVDC，10μA)
Rated load：$6x10^5$(20VDC，0.5A)

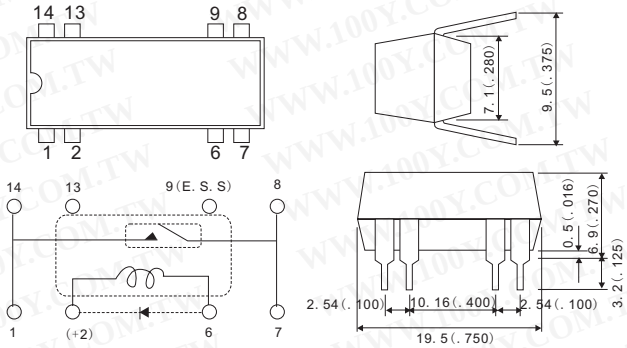

100Y 编号	厂商编号	说明	Carry current (A)	Coil Volt.
42839	DA1A24DW	REED RELAYS	1.0	24V

D Series 15kV, 50W

能承受电压由15kV 决定，D系列高压芦苇中转是适当的为高可靠性 应用譬如心脏病去纤颤器，试测器材，并且高压电源。二联络材料是可利用的为低联络抵抗或力量开关应用。5，12 和24 伏特标准卷电压是可利用的以形式A 和B 联络配置。

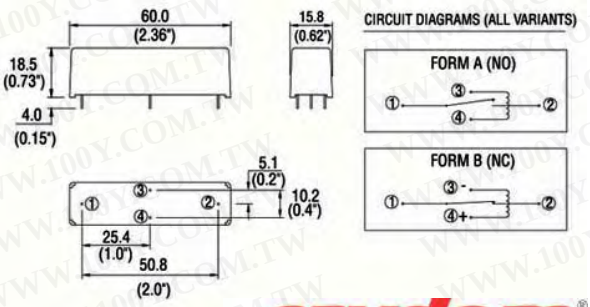

D系列，范围以及电子连接方法选择现在是可利用的以一个新盘区架置选择通过尼龙螺柱，(焊剂塔楼标记和飞行主角）补全标准PCB通过孔设备.选择最适当的设备为您的应用使用零件数字系统如下。

crydom®

100Y 编号	厂商编号	制造厂商	说明	Coil Volt.
42870	DAT71215F	Crydom	D Series 15kV, 50W high voltage reed relays	12V
42871	DBT71210F	Crydom	D Series 10kV, 50W high voltage reed relays	12V

继电器+电磁阀

DIP PCB 磁簧继电器

详细产品规格－请点击cn.100y.com.tw

- 业界标准包裹
- 为环境保护调动模型
- 极小体积
- 与垂度兼容处理，排序和 PCB插入设备
- 任意保护和二极管
- UL models available

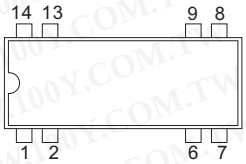

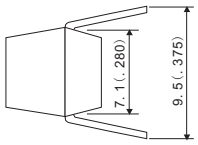

功率(W) max.：10
最大电压(VDC)：200
最大开关电流(A)：0.5
最大运载电流(A)：1.0
最大动作时间(mS) (incl. bounce)：1.0
最大释放时间(mS)：0.5
电子寿命：Low level：10^8(10mVDC, 10μA)
Rated load：$6x10^5$(20VDC, 0.5A)

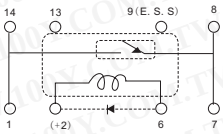

DB1A**BW(D)

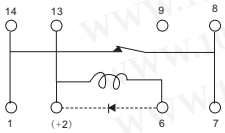

DB1B**BW(D)

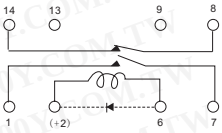

DB2A**BW(D)

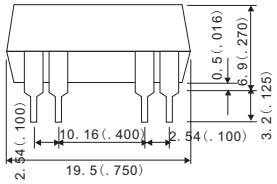

100Y 编号	厂商编号	说明	L*W*H(mm)	接点形态	Carry current (A)	Coil Volt.	安规
29335	DB1A12BW	ALPEH_DIP PCB 磁簧继电器	19.5*7.1*6.9(mm)	1 Form A	1A	12V	UL
29338	DB1A24BW	DIP PCB 磁簧继电器	19.5*7.1*6.9(mm)	1 Form A	1.0A	24V	UL
29337	DB1B05BW	DIP PCB 磁簧继电器	19.5*7.1*6.9(mm)	1 Form B	1.0A	5V	UL
29339	DB1B12BW	DIP PCB 磁簧继电器	19.5*7.1*6.9(mm)	1 Form B	1.0A	12V	UL
29343	DB1B24BW	DIP PCB 磁簧继电器	19.5*7.1*6.9(mm)	1 Form B	1.0A	24V	UL
29341	DB2A05BW	DIP PCB 磁簧继电器	19.5*7.1*6.9(mm)	2 Form A	1.0A	5V	UL
29342	DB2A24BW	DIP PCB 磁簧继电器	19.5*7.1*6.9(mm)	2 Form A	1.0A	24V	UL

- 业界标准包裹
- 为环境保护调动模型
- 极小体积
- 与垂度兼容处理，排序和 PCB插入设备
- 任意保护和二极管
- UL models available

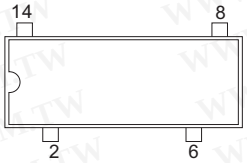

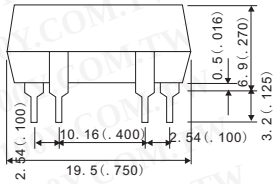

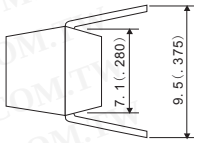

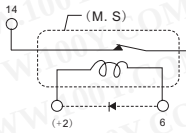

DF1A**BW(D)

功率(W) max.：10
最大电压(VDC)：200
最大开关电流(A)：0.5
最大运载电流(A)：1.0
最大动作时间(mS) (incl. bounce)：1.0
最大释放时间(mS)：0.5
电子寿命：Low level：10^8(10mVDC, 10μA)
Rated load：$6x10^5$(20VDC, 0.5A)

100Y 编号	厂商编号	说明	L*W*H(mm)	接点形态	Carry current (A)	Coil Volt.	安规
29344	DF1A05BW	DIP PCB 磁簧继电器	19.5*7.1*6.9(mm)	1 Form A	1.0A	5V	UL

DIP-1M-05D

DIP-1T-05D

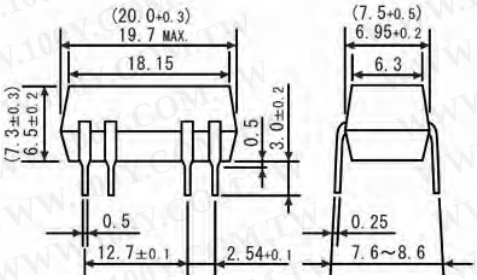

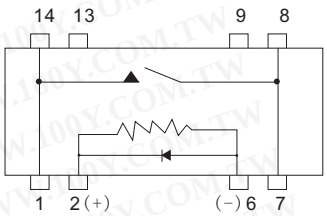

DIP-1M-**D

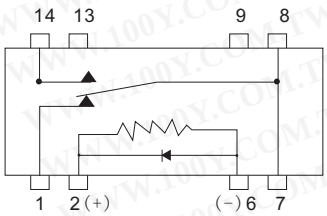

DIP-1T-**D

100Y 编号	厂商编号	制造厂商	说明	接点形态	Carry current (A)	Coil Volt.
29794	DIP-1M-05D	OKITA	OKITA_DIP PCB 磁簧继电器	1a	1.0A	5V
29793	DIP-1T-05D	OKITA	OKITA_DIP PCB 磁簧继电器	1C(transfer)	0.5A	5V

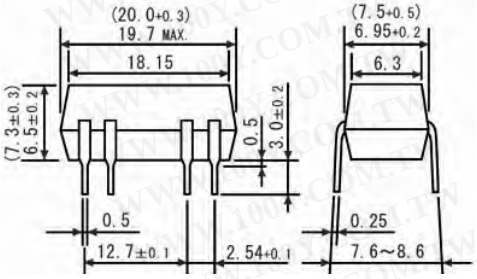

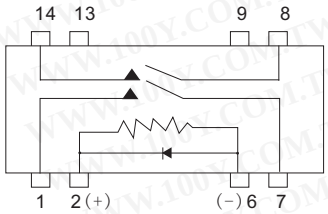

DIP-2M-**D

100Y 编号	厂商编号	制造厂商	说明	接点形态	Carry current (A)	Coil Volt.
29795	DIP-2M-05D	OKITA	OKITA_DIP PCB 磁簧继电器	2a	1.0A	5V

继电器+电磁阀

DIP PCB 磁簧继电器

详细产品规格－请点击cn.100y.com.tw

DIP PCB 磁簧继电器

100Y 编号	厂商编号	说明	L*W*H(mm)	接点形态	Carry current (A)	Coil Volt.	安规
29340	DM(B)1C05CW	DIP PCB 磁簧继电器	19.5*7.1*6.9(mm)	1 Form C	0.5A	5V	UL

尺寸:19.9x7.62x5.5mm
联络安排:1PST/IPDT/2PST
盘绕电压:DC 5V~24V
盘绕功率:DC 50~268mW
划分电压在联络之间:250VDC
划分电压在电阻丝之间:AC 1,400V
绝缘阻抗:DC 100V 1,000MOhms

操作机械寿命（分钟）:10^7
操作电子在额定装载寿命（分钟）:10^8
近似重量:1.5g
安全标准认同:UL

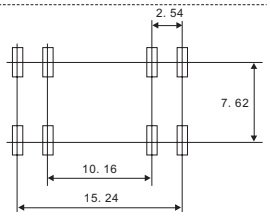

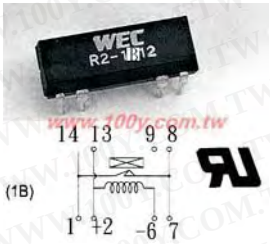

100Y 编号	厂商编号	制造厂商	说明	L*W*H(mm)	接点形态	Carry current (A)	Coil Volt.	安规
10347	R2-1A05	RAYEX	DIP 磁簧继电器 1PST-NO COIL:05Vdc	19.9*7.62*5.5	1PST-NO	1A	5Vdc	UL
10348	R2-1A12	RAYEX	DIP 磁簧继电器 1PST-NO COIL:12Vdc	19.9*7.62*5.5	1PST-NO	1A	12Vdc	UL
10571	R2-1A24	RAYEX	DIP 磁簧继电器 COIL:24Vdc	19.9*7.62*5.5	1PST-NO	1A	24Vdc	UL
11114	R2-1B05	RAYEX	DIP 磁簧继电器 COIL:5Vdc	19.9*7.62*5.5	1PST-NC	1A	5VDC	UL
11116	R2-1B12	RAYEX	DIP 磁簧继电器 COIL:12Vdc	19.9*7.62*5.5	1PST-NC	1A	12VDC	UL
11117	R2-1B24	RAYEX	DIP 磁簧继电器 COIL:24Vdc	19.9*7.62*5.5	1PST-NC	1A	24VDC	UL
13362	R2-2A05	RAYEX	DIP 磁簧继电器 COIL:5Vdc	19.9*7.62*5.5	2PST-NO	0.5A/1A	5VDC	UL
13363	R2-2A12	RAYEX	DIP 磁簧继电器 COIL:12Vdc	19.9*7.62*5.5	2PST-NO	0.5A/1A	12VDC	UL
13364	R2-2A24	RAYEX	DIP 磁簧继电器 COIL:24Vdc	19.9*7.62*5.5	2PST-NO	0.5A/1A	24VDC	UL

SIL PCB 磁簧继电器

详细产品规格－请点击cn.100y.com.tw

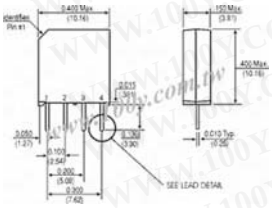

特点:
- 9012 is a 10W SIP relay (.400" x .150" x .400")
- 9011 is a 3W SIP relay (.400" x .150" x .265")
- 9117 是最小的 3W SIP中转 (.270" x .150" x .385")
- 磁性保护减少互作用
- 任意卷镇压二极管保护卷驱动电路
- UL File # E67117
- 高绝缘阻抗 10^{12} Ω minimum.
- 高速开关
- 被铸造的热固塑料体为不可缺的框架设计
- 高可靠性，密封地被密封的联络为长寿

9012 个包裹维度比标准是47% 小9000 个 SIPs，中转比标准保留它的更大的阴模.9011 包裹维度10W 开关规定值是65% 小9000 个SIPs 并且合并Coto 的7mm 开关对3W估计 。9117则更加进一步,减少包裹大小按65% 从标准9000SIPs 。这是最小的SIP 脚印以3W 规定值。这些微型SIP 中转是理想的至于使用ATE应用和其它高可靠性测试、测量和电信应用高委员会密度和长寿是关键要求的地方。

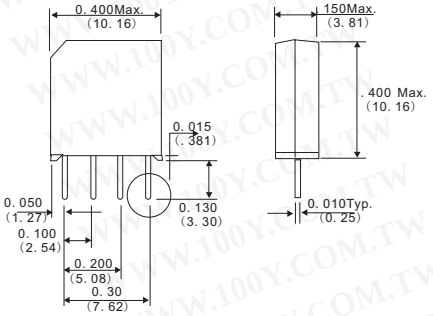

100Y 编号	厂商编号	制造厂商	说明	L*W*H(mm)	Carry current (A)	Coil Volt.
38716	9012-05-10	COTO Relay	COTO_PCB 继电器	400" x .150" x .400"	1.5A	500V 750V

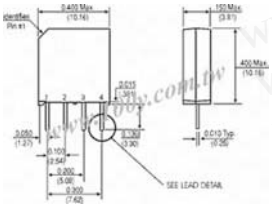

特点
- 9012 is a 10W SIP relay (.400" x .150" x .400")
- 9011 is a 3W SIP relay (.400" x .150" x .265")
- 9091 is a 10W SIP 措施中转(.600" x .150" x .275")
- 磁性保护减少互作用
- 任意卷镇压二极管保护卷驱动电路
- UL File # E67117
- 高绝缘阻抗10^{12} Ω minimum.(type:10^{13}Ω)
- 高速开关
- 被铸造的热固塑料体为不可缺的框架设计
- 高可靠性，密封地被密封的联络为长寿

9012 个包裹维度比标准是47% 小9000 个 SIPs，中转比标准保留它的更大的阴模.9011 包裹维度10W 开关规定值是65% 小9000 个SIPs 并且合并Coto 的7mm 开关对3W估计 。9117则更加进一步,减少包裹大小按65% 从标准9000SIPs 。这是最小的SIP 脚印以3W 规定值。这些微型SIP 中转是理想的至于使用ATE应用和其它高可靠性测试、测量和电信应用高委员会密度和长寿是关键要求的地方。

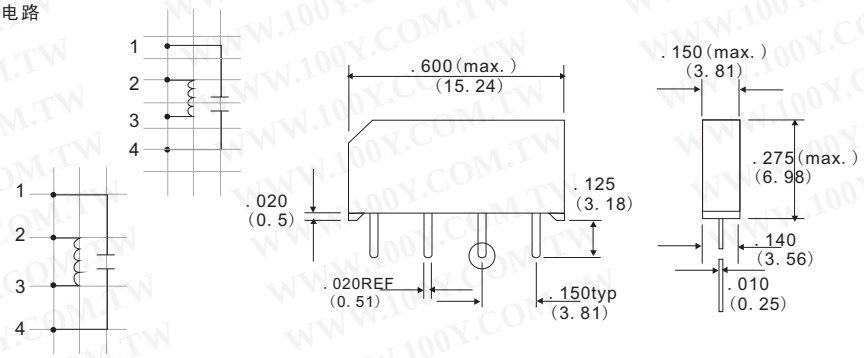

100Y 编号	厂商编号	制造厂商	说明	L*W*H(mm)	Carry current (A)	Coil Volt.
48264	9091-05-00	COTO Relay	COTO relay 10W SIP/4P 测量继电器	600" x .150" x .275"	1.5A	5-12VDC

继电器+电磁阀

SIL PCB 磁簧继电器

详细产品规格－请点击cn.100y.com.tw

特点:
- 触点形式为一组常开
- SIP Terminal
- 应用于传真解调器，通讯系统，防盗报警系统等
- UL File No. E147052

规格:
触点形式: 1Form A
触点材质: Ru/Rh
触点电阻 : Max.150m Ω (initial)
线圈与触点之间 : 1400VDC(1 minute)
触点组之间 : 250VDC(1 minute)
动作时间: Max.1.0m Sec.
释放时间: Max.0.5m Sec.
环境温度: -40°C ~+85°C
绝缘电阻: Min.100M Ω at 500VDC
振动: 1.5mm D.A.10-55HZ
机械寿命: 1×10^8 operations (at no load)
电气寿命: 1×10^6 operations (at rated load)
重量: Approx.1.5g

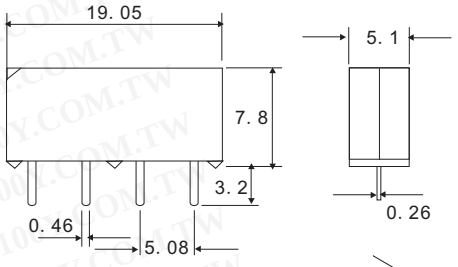

WIRING DIAGRAM
Bottorm view

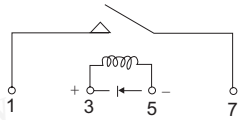

100Y 编号	厂商编号	制造厂商	说明	Carry current (A)	Coil Volt.	安规
47024	BRS-1A05	Bestar	Bestar_干簧继电器-BRS 系列	1A	5V	UL

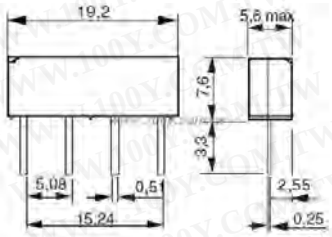

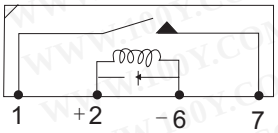

100Y 编号	厂商编号	制造厂商	说明	L*W*H(mm)	接点形态	Carry current (A)	Coil Volt.
17718	D41A3110L	Celduc	SIL 磁簧继电器 1PST-NO COIL:5Vdc	19*5*7.5	1NO	0.5A	5Vdc

- 超微型体积业界标准底座(SH series)
- 微型体积业界标准包裹(DG series)
- 任意保护和二极管(DG, SH series)
- UL models available

功率(W) max. : 10
电压(VDC) max. : 200
开关电流(A) max. : 0. 5
运载电流(A) max. : 1. 0
动作时间(mS) max(incl. bounce) : 1. 0
释放时间(mS) max. : 0. 5
电子寿命: : Low level 10^8(10mVDC, 10μA)
Rated load 6×10^5(20VDC, 0. 5A)

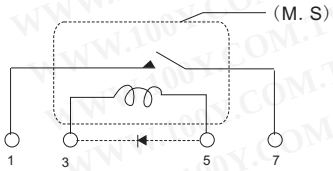

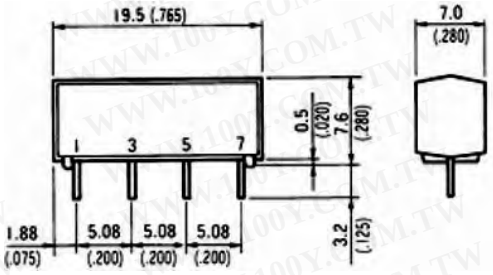

100Y 编号	厂商编号	说明	L*W*H(mm)	接点形态	Carry current (A)	Coil Volt.	安规
29347	DG1A24BWD	SIL PCB 磁簧继电器	19*7*7.6(mm)	1 Form A	1.0A	24V	UL

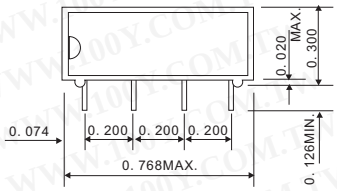

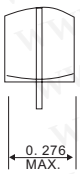

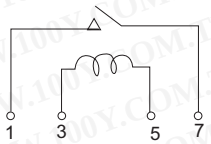

联络规定值:功率: 10W max.
电压: DC 500V max.
开关电流: 0. 5
curry only: 1. 0 Amax
运行温度范围: -30°C to +85°C

100Y 编号	厂商编号	说明	L*W*H(mm)	接点形态	Carry current (A)	Coil Volt.	安规
29346	DGS2248-1	ALEPH_SIL PCB 磁簧继电器	19*7*7.6(mm)	1 Form A	1A/500Vdc	5V	UL
39300	DGS2248-2	ALEPH_SIL PCB 磁簧继电器	19*7*7.6(mm)	1 Form A	1A/500Vdc	12V	UL
39297	DGS2248-3	ALEPH_SIL PCB 磁簧继电器	19*7*7.6(mm)	1 Form A	1A/500Vdc	24V	UL

特点:
- 微型钢箝中转，有效,开关解决
- Pin out 1357 & 1267
- 二极管版本是可利用的为顾客选择
- 耐洗型
- 使用在保安系统、调制解调器和其它电信产品

一般数据
绝缘阻抗: 1,000 MW Min. (DC 100V)
联络材料: 银色镉氧化物作为标准。
联络抵抗: 150 milliohms max. (initial value)
开关电流: 1A, 2A, 1B : 0.5ADC Max., 1C : 0.2ADC Max.
运载电流: 1A, 2A, 1B : 1.0ADC Max., 1C : 0.5ADC Max.
开关功率: 1A, 2A, 1B : 10VA Max. 1C : 3VA Max.
动作时间: 1 ms max.
释放时间: 0.5 ms max.
温度范围: - 40°C~+85°C
重量: 1.4 grams

继电器+电磁阀

SIL PCB 磁簧继电器

详细产品规格－请点击cn.100y.com.tw

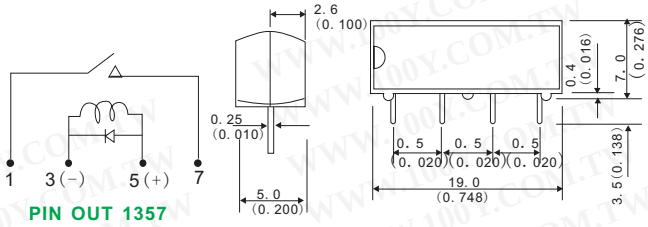

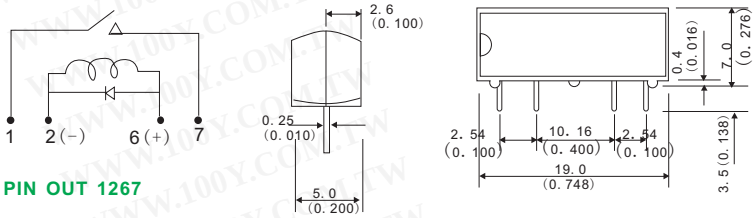

100Y 编号	厂商编号	制造厂商	说明	L*W*H(mm)	接点形态	Carry current (A)	Coil Volt.	安规
10344	R1-1A0500	RAYEX	SIL 磁簧继电器	19*7*5	1PST-NO	1A	5Vdc	UL
10345	R1-1A1200	RAYEX	SIL 磁簧继电器 1PST-NO COIL:12Vdc	19*7*5	1PST-NO	1A	12Vdc	UL
10346	R1-1A2400	RAYEX	SIL 磁簧继电器 1PST-NO COIL:24Vdc (PIN OUT 1357)	1 9*7*5	1PST-NO	1A	24Vdc	UL
16901	R1-1A2450	RAYEX	SIL 磁簧继电器 1PST-NO COIL:24Vdc (PIN OUT 1267)	19*7*5	1PST-NO	1A	24Vdc	UL

特点:
- 业界标准底座
- 在一些模型大功率联络
- UL models available

联络规定值:
功率(W) max. : 10
电压(VDC) max. : 200
开关电流(A) max. : 0. 5
运载电流(A) max. : 1. 0
电子寿命: low level: 10^8 (10mVDC, 10μA)
Rated load: $6x10^5$ (20VDC, 0. 5A)

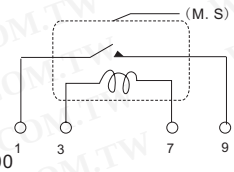

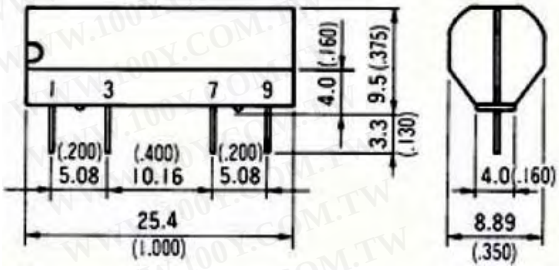

绝缘电阻(ohms) max. (initial) :0. 2
动作时间(mS) max (inch, bounce) :1. 0
释放时间(mS) max. : 0. 5

100Y 编号	厂商编号	说明	L*W*H(mm)	接点形态	Carry current (A)	Coil Volt.	安规
29350	SD1A05AWJ	SIL PCB 磁簧继电器	25.4*9*9.5(mm)	1 Form A	1.0A	5V	UL

特点:
- 各种各样的联络配置
- 一些模型提供VDE服从, i. e. , 4000 VAC isolation
- 任意保护和二极管
- UL models available

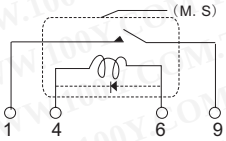

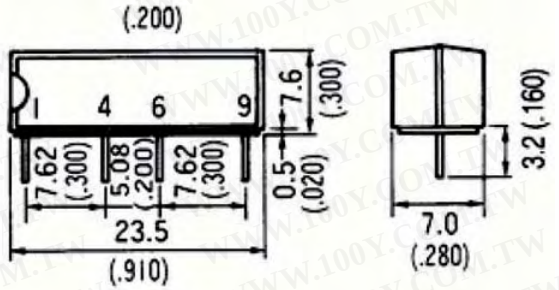

联络规定值:
功率(W) max. : 10
电压(VDC) max. : 200
开关电流(A) max. : 0. 5
运载电流(A) max. : 1. 0
绝缘电阻(ohms) max. (initial) :0. 2
动作时间(mS) max (incl. bounce) :1. 0
释放时间(mS) max. : 0. 5
电子寿命: Low level: 10^8 (10mVDC, 10μA)
Rated load: $6x10^5$ (20VDC, 0. 5A)

100Y 编号	厂商编号	说明	L*W*H(mm)	接点形态	Carry current (A)	Coil Volt.	安规
29349	SG1A05AWR	SIL PCB 磁簧继电器	23.5*7*7.6(mm)	1 Form A	1.0A	5V	UL
29345	SG1A05EWR	SIL PCB 磁簧继电器	23.5*7*7.6(mm)	1 Form A	1.0A	5V	UL
29348	SG1A05RWR	SIL PCB 磁簧继电器	23.5*7*7.6(mm)	1 Form A	1.0A	5V	UL

磁控玻璃管卷轴开关

详细产品规格－请点击cn.100y.com.tw

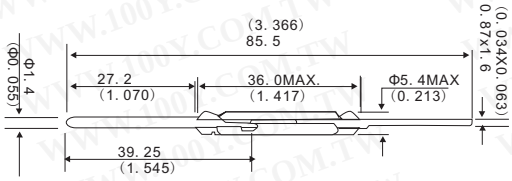

触点形式: 1A
触点位置*1: O
触点材质: Rhodium
最大触点负载: 15W
最大开关电压: 250VDC
最大开关电流: 1A
最大初接触电阻: 60m ohms

启动值(AT) :30-120
释放值(AT) :13
最小耐高压*2: 400VDC
最大接触电容: 0. 8pF
最小绝缘阻抗: 10^8ohms

100Y 编号	厂商编号	说明	Max. switched Volt.	Max. switched cur.	Contact res.	Length glass
25983	HYR-4001	磁簧开关 AT50-55	28V	0.25A	200mΩ	15.5mm

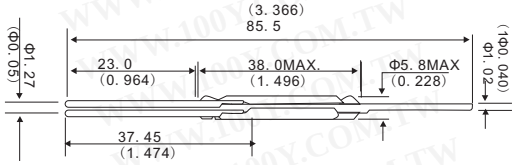

触点形式: 1C
触点位置*1: O
触点材质: Rhodium
最大触点负载: 10W
最大开关电压: 250VDC
最大开关电流: 0. 5A
最大初触点电阻: 75m ohms

启动值(AT) :30-80
释放值(AT) :15
极小击穿电压*2: 500VDC
最大接触电容: 3. 0pF
最小绝缘阻抗: 10^8ohms

100Y 编号	厂商编号	说明	Max. switched Volt.	Max. switched cur.	Contact res.	Length glass
17199	HYR-4003	磁簧开关 Single pole, double throw	250VDC	0.5A	75mΩ	15.5mm

磁控玻璃管卷轴开关

详细产品规格－请点击cn.100y.com.tw

触点形式:1A(SPST-NO)
触点位置:SYM
触点材质:Ru
触点负载:1W
最大开关电压:24VDC/VAC
最大开关电流:0.1A
接触电阻(初始值):200mOhms
启动值(AT):7-35
释放值(AT):4
动作时间:0.3mSec.(Max.)

释放时间:0.1mSec.(Max.)
耐高压:150VDC
触点电容:0.4pF
绝缘电阻:10^9Ohms

谐振频率:12kHz
工作温度范围:400Hz
电气寿命:$5x10^7$(50mV, 10mA)
$2x10^7$(5V, 10mA)
安全认证:UL

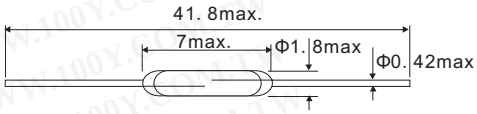

100Y 编号	厂商编号	说明	Max. switched Volt.	Max. switched cur.	Contact res.	Length glass
33389	MKA-07101	磁控玻璃管开关(ROHS)	24Vdc/ac	0.1A	200 mOhms	7mm

触点形式:1A(SPST-NO)
触点位置:SYM
触点材质:Ru
触点负载:10W
最大开关电压:100VDC/VAC
最大开关电流:0.5A
接触电阻(初始值)100mOhms
启动值(AT):10-35
释放值(AT):4

动作时间:0.5mSec.(Max.)
释放时间:0.3mSec.(Max.)
耐高压:150VDC
触点电容:0.5pF
绝缘电阻:10^9Ohms

谐振频率:5kHz
工作温度范围:400Hz
电气寿命:$5x10^6$(50mV, 5μA)$2x10^6$(5V, 10mA)
$1x10^5$(24V, 250mA)
安全认证:UL

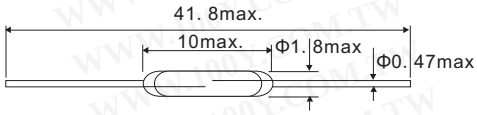

100Y 编号	厂商编号	说明	Max. switched Volt.	Max. switched cur.	Contact res.	Length glass
44020	MKA-10110	磁控玻璃管开关(ROHS)	100VDC/VAC	0.5A	100mOhms	10mm

触点形式:1A(SPST-NO)
触点位置:SYM
触点材质:Ru
触点负载:10W
最大开关电压:100VDC/VAC
最大开关电流:0.5A
接触电阻(初始值):100mOhms
启动值(AT):10-35
释放值(AT):5

动作时间:1.0mSec.(Max.)
释放时间:0.4mSec.(Max.)
耐高压:220VDC(AT<25)/
250VDC(AT>25)
触点电容:0.7pF
绝缘电阻:10^{10}Ohms

谐振频率:4kHz
工作温度范围:100Hz
电气寿命:10^8(5V, 10mA)
10^5(24V, 400mA)
安全认证:UL

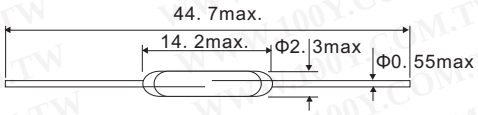

100Y 编号	厂商编号	说明	Max. switched Volt.	Max. switched cur.	Contact res.	Length glass
2892	MKA-14103	磁簧开关 10-15AT Reed Switch	50Vac/100Vdc	0.5A	115mΩ	13.8mm

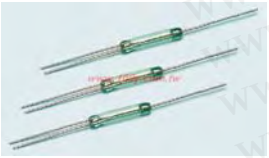

TRA211
触点安排:Form A
触点负载AC or DC max. W/VA:1.0
开关电流 AC or DC MAX. A:0.1
运载电流 AC or DC max. A:0.3
开关电压 DC Max.:24
开关电压 AC Max.:24
耐高压 DC Min.:150

初触点电阻max. mΩ:200
绝缘电阻 min. Ω:10^9
电容(typ)pF:0.2
工作温度℃:-40 to +120

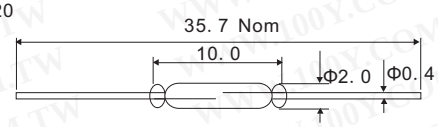

100Y 编号	厂商编号	说明	Max. switched Volt.	Max. switched cur.	Contact res.	Length glass
22547	MKC-14104	1C(SPDT) 磁控玻璃管开关(ROHS)	60VDC / VAC	0.25A	125mOhms	14.2mm
17154	MKC-27103	1C(SPDT) 磁控玻璃管开关(ROHS)	200VDC / 220VAC	1A	150mOhms	28 mm
25982	SW1555	磁簧开关 AT10-15	28V	0.25A	200mΩ	15.5mm
3182	TRA211	磁簧开关 AT10-15	24V	0.1A	200mΩ	10.0mm

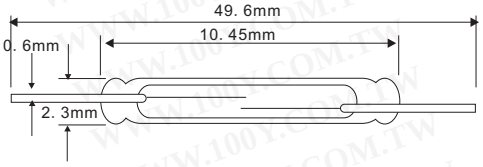

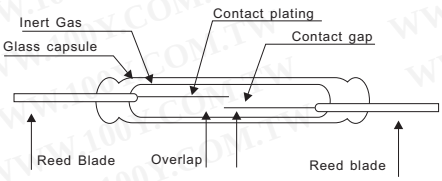

100Y 编号	厂商编号	说明	Max. switched Volt.	Max. switched cur.	Contact res.	Length glass
11608	RTA-405	磁簧开关 ATI 5-20	100V	0.5A	150mΩ(max.)	10.45mm

继电器+电磁阀

磁控玻璃管卷轴开关

详细产品规格－请点击cn.100y.com.tw

极端优秀品质Rosich 钢筘开关是制作的根据我们自己原始的技术为钝化接触面、高性能自动海豹捕猎设备和联络抵抗测量技术由使用磁性涨潮扫描测试。

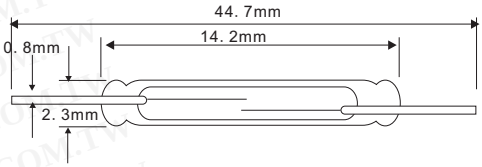

工作特征：

动作时间(ms):1
释放时间(ms):0.4
谐振频率(Hz):5300
最大操作频率(Hz):100
振动(Hz/g):2000/40
震动:40
操作温度范围(°C):-60 to -155

100Y 编号	厂商编号	说明	Max. switched Volt.	Max. switched cur.	Contact res.	Length glass
6844	RTA-414	磁簧开关	100V	0.5A	150mΩ(max.)	14.2mm

3U_PCB磁簧继电器

详细产品规格－请点击cn.100y.com.tw

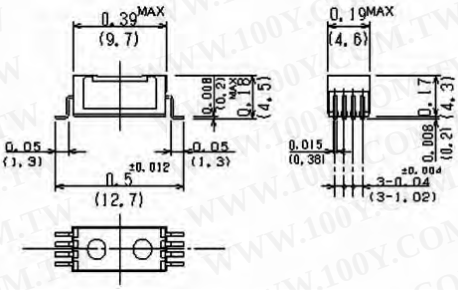

开关电压(Max DC/Peak AC Resist):50 Volts
开关电流(Max DC/Peak AC Resist):0.2 Amps
运载电流(Max DC/Peak AC Resist):0.5 Amps
触点负载(Max DC/Peak AC Resist):5 Watts
触点电阻(Max initial at operate Voltage):150 m W

100Y 编号	厂商编号	制造厂商	说明	Carry current (A)	Coil Volt.	L*W*H(mm)
29444	1D-14G	3U SANYU	3U_PCB 磁簧继电器	0.5A	5V	12.7*9.7*4.5(mm)

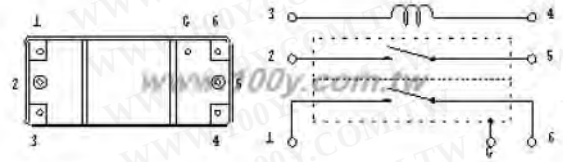

开关电压(max DC/peak AC resist):100Volts-max
开关电流(max DC/peak AC resist):0.5Amps-Max
运载电流:max DC/peak AC resist:1.0m Amps-min

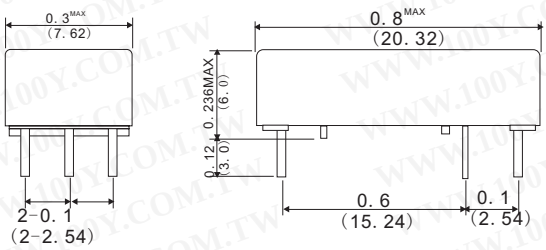

100Y 编号	厂商编号	制造厂商	说明	Carry current (A)	Coil Volt.	L*W*H(mm)
29445	20D-2A11N1	3U SANYU	3U_PCB 磁簧继电器	1A	5V	20.32*7.62*6.0(mm)

SU-105VS

SU-B205S

尺寸(LxWxH):17.7x5.08x5.3
节点构成:1A
线圈电压/阻抗:5V/160Ω,12V/600Ω
接点容量:10W
切换电流:0.5A
通电电流:1.0A
切换电压:100VDC(R)200VDC
节点间耐电压:100VDC(R)200VDC
动作时间:0.35ms
释放时间:0.25ms

100Y 编号	厂商编号	制造厂商	说明	Coil Volt.	L*W*H(mm)
20099	SU-105VS	3U SANYU	3U_PCB 磁簧继电器	5VDC	17.5*5*5(mm)
21715	SU-B205S	3U SANYU	3U_PCB 磁簧继电器		17.5*5*5(mm)

一般规格:
绝缘抗阻:10^{10}[Ω]min.各导体相互间 20[°C]
绝缘耐电压: 100[VDC]min.接点间以外的各导体相互间
使用温度范围: -20[°C]-+60[°C]
(定格电压印加时)

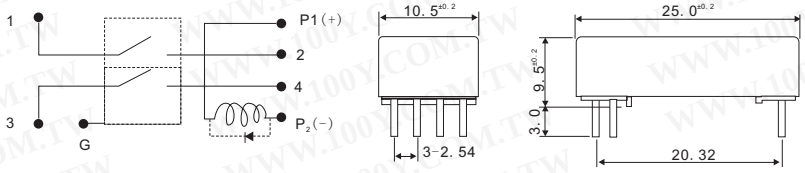

100Y 编号	厂商编号	制造厂商	说明	Coil Volt.	L*W*H(mm)
29449	UPM-205CSA	3U SANYU	3U_PCB 磁簧继电器	5V	25*10.5*9.5(mm)
27944	UPM-212CSA	3U SANYU	3U_PCB 磁簧继电器	12V	25*10.5*9.5(mm)

继电器+电磁阀

小型PCB继电器
RAYEX_PCB继电器

详细产品规格－请点击cn.100y.com.tw

特点:
- 打开框架和密封塑料型
- 欧洲和美国底盘符合国际标准时间
- 1A (1PST) and 1C(1PDT) contact arrangement
- 使用在汽车，控制工业，家用电器、重载，等。

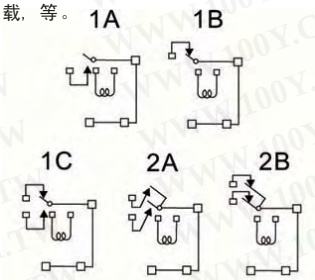

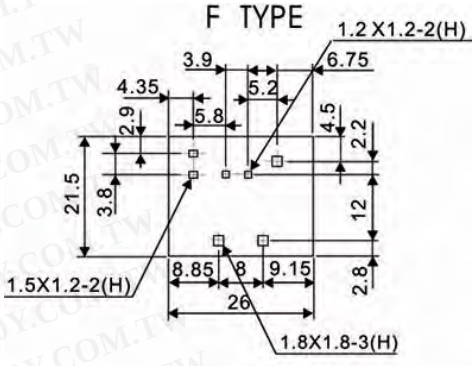

绝缘电阻: 100 MW Min. (DC 500V)
触点材质: Silver- Cadmium Oxide as standard.
触点电阻: 100 milliohms max. (initial value)
震动电阻: Malfunction: 10G(11ms) ; Destructive: 100G(6ms)
动作时间: 10 ms max.
释放时间: 5 ms max.
温度范围: -30°C~+80°C
重量: 17 grams

100Y 编号	厂商编号	制造厂商	说明	Qutline L*W*H	Contact Arrangement	Contact Rating	Coil Voltage	Type
18371	LA-12FW	RAYEX	Automotive Relay	26*21.5*20mm	1PST 1PDT	DC12V 40A	12V	LA
14421	LA-24F	RAYEX	Automotive Relay	23*18.5*17mm	1PST/1PDT	DC 14V 40A	24V	LA
14422	LA-24FW	RAYEX	Automotive Relay	26*21.5*20mm	1PST 1PDT	DC14V 40A	24V	LA
39827	LA2A-12FSW	RAYEX	Automotive Relay	26*21.5*20m	1PST-DM	DC14V 40A	12V	LA2
14423	LA2A-12FW	RAYEX	Automotive Relay	26*21.5*20m	1PST-DM	DC14V 40A	12V	LA2
14451	LA2A-24FW	RAYEX	Automotive Relay	26*21.5*20m	1PST-DM	DC14V 40A	24V	LA2

LE Series

特点:
- 为外壳更好的散热
- 1A (1PST) and 1C (1PDT) 触点形式可用
- UL, CUL, TUV approved
- 使用在家器具、办工用计算机、音响器材、咖啡罐、控制单元等

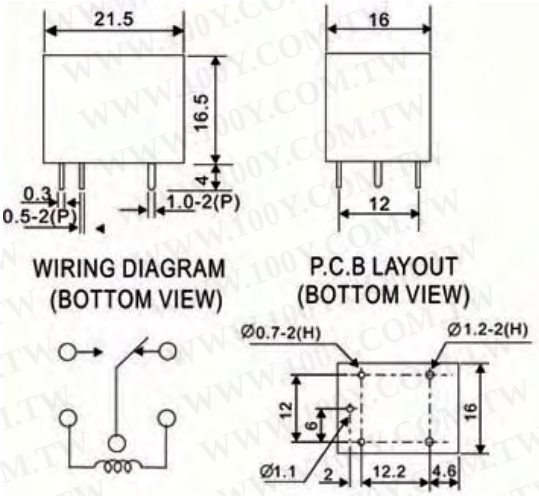

一般数据

绝缘电阻: 100 MW Min. (DC 500V)\
电介质强度: 750 VAC, 50/60Hz between contact.
1,500 VAC, 50/60Hz between all elements.
触点材质: Silver- Cadmium Oxide as standard.
触点电阻: 100 milliohms max. (initial value)
震动电阻: Malfunction: 10G(11ms) ; Destructive: 100G(6ms)
振动电阻: Malfunction: 10 to 55 Hz. at Double Amplitude of 1.5 mm
Destructive: 10 to 55 Hz. at Double Amplitude of 1.5 mm
动作时间: 8 ms max.
释放时间: 8 ms max.
温度范围: -25°C~+60°C
重量: 12 grams

100Y 编号	厂商编号	说明	Qutline L*W*H	Contact Arrangement	Contact Rating	Coil Voltage	Recognized Safety	Type
8192	LE-12TW	继电器 : 12Vdc	21.5*16*17	1PDT	120Vac24Vdc/10A	12Vdc	UL,TUV	LE
4469	LE-24TW	继电器 COIL: 24Vdc	21.5*16*17	1PDT	120Vac24Vdc/10A	24Vdc	UL,TUV	LE
13442	LE-48TW	继电器 LE-48TW	21.5*16*17	1PST/1PDT	DC24V 10A	DC48V	TUV,UL,CUL	LE
2906	LE-5TW	继电器 COIL: 5Vdc	21.5*16*16.5	1PDT	120Vac24Vdc/10A	5Vdc	UL,TUV	LE
4467	LE-6TW	继电器 COIL: 6Vdc	21.5*16*16.5	1PDT	120Vac24Vdc/10A	6Vdc	UL,TUV	LE
4468	LE-9TW	继电器 COIL: 9Vdc	21.5*16*16.5	1PDT	120Vac24Vdc/10A	9Vdc	UL,TUV	LE

一般数据

绝缘电阻: 100 MW Min. (DC 500V)
电介质强度: 750 VAC, 50/60Hz between contact.
1,500 VAC, 50/60Hz between all elements.
触点材质: Silver- Cadmium Oxide as standard.
触点电阻: 100 milliohms max. (initial value)
震动电阻: Malfunction: 10G(11ms) ; Destructive: 100G(6ms)
振动电阻: Malfunction: 10 to 55 Hz. at Double Amplitude of 1.5 mm
Destructive: 10 to 55 Hz. at Double Amplitude of 1.5 mm
动作时间: 8 ms max.
释放时间: 8 ms max.
温度范围: -25°C~+60°C
重量: : 9 grams

特点:
- 10A cube relay
- 1 Form C (1PDT) contact arrangement
- 塑料材料耐高温,更好的化工处理。
- 被密封的型为洗涤物处理
- 使用在家器具、办工用计算机、音响器材、咖啡罐、控制单元，等。

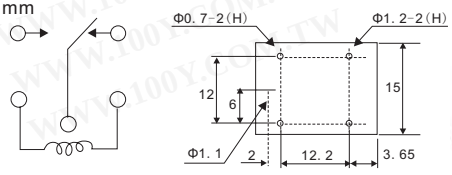

RAYEX ELEC.

继电器+电磁阀

RAYEX_PCB继电器

详细产品规格－请点击cn.100y.com.tw

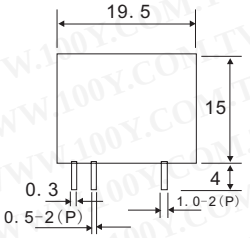

WIRING DIAGRAM
(BOTTOM VIEW)

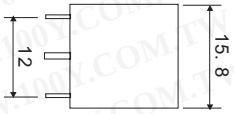

P. C. B LAYOUT
(BOTTOM VIEW)

RAYEX ELEC.

100Y 编号	厂商编号	制造厂商	说明	Qutline L*W*H	Contact Arrangement	Contact Rating	Coil Voltage	Recognized Safety	Type
8193	LEG-12	RAYEX	PCB 继电器	19.5*15.8*15	1PDT	120VAC/24VDC/10A	12Vdc	UL,TUV	LEG
2294	LEG-24	RAYEX	PCB 继电器	19.5*15.8*15	1PDT	120VAC/24VDC/10A	24Vdc	UL,TUV	LEG
10355	LEG-3	RAYEX	PCB 继电器	19.5*15.8*15	1PDT	120VAC/24VDC/10A	3Vdc	UL,TUV	LEG
3604	LEG-5	RAYEX	PCB 继电器	19.5*15.8*15	1PDT	120VAC/24VDC/10A	5Vdc	UL,TUV	LEG

特点:

- 高敏感型
- 电介质强度 AC 5,000V
- 8mm 绝缘材料距离
- 使用在家器具，微波炉，空调，音响器材，温度调解器

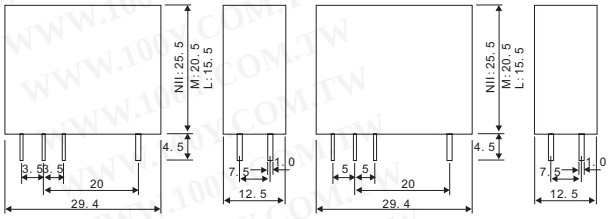

RAYEX ELEC.

LM1

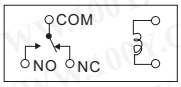

LM2

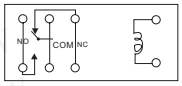

一般数据

绝缘抗阻: 1,000 MW Min. (DC 500V)
电介质强度: 1,000 VAC, 50/60Hz between contact.
5,000 VAC, 50/60Hz between all elements.
触点材质: Silver- Cadmium Oxide as standard.
触点电阻: 100 milliohms max. (initial value)
振动电阻: Malfunction: 10 to 55 Hz. at Double Amplitude of 1.5 mm
Destructive: 10 to 55 Hz. at Double Amplitude of 1.5 mm

动作时间: 15 ms max.
释放时间: 10 ms max.

温度范围: -40°C~+80°C
重量: Standard Type : 17 grams, M Type : 15 grams,
L Type : 12 garms

100Y 编号	厂商编号	制造厂商	说明	Qutline L*W*H	Contact Arrangement	Contact Rating	Coil Voltage	Recognized Safety	Type
2276	LM1-12D	RAYEX	PCB 功率继电器	29*12.5*25.5	1PDT	10A 240Vac/ 10A 30Vdc	12Vdc	UL, CUL	LM1
2277	LM1-24D	RAYEX	PCB 功率继电器	29*12.5*25.5	1PDT	10A 240Vac/ 10A 30Vdc	24Vdc	UL, CUL	LM1
2902	LM1-5D	RAYEX	PCB 功率继电器	29*12.5*25.5	1PDT	10A 240Vac/ 10A 30Vdc	5Vdc	UL, CUL	LM1
2903	LM2-05D	RAYEX	PCB 功率继电器	29*12.5*25.5	2PDT	5A 250Vac/ 10A 30Vdc	5Vdc	UL,CUL	LM2
2272	LM2-12D	RAYEX	PCB 功率继电器	29*12.5*25.5	2PDT	5A 240Vac/ 5A 30Vdc	12Vdc	UL, CUL	LM2
2273	LM2-24D	RAYEX	PCB 功率继电器	29*12.5*25.5	2PDT	5A 240Vac/ 5A 30Vdc	24Vdc	UL, CUL	LM2
3376	LM2-48D	RAYEX	PCB 功率继电器	29*12.5*25.5	2PDT	5A 240Vac/ 5A 30Vdc	48Vdc	UL, CUL	LM2

特点:

- 适当的塑料材料的就业向高温和应用各样化工处理
  UL, CUL, TUV approved
- 电力消耗: 0.33W~0.45W
- 使用在烹调器具、空调、音响器材、家用电器、汽车
- 控制单元等。

RAYEX ELEC.

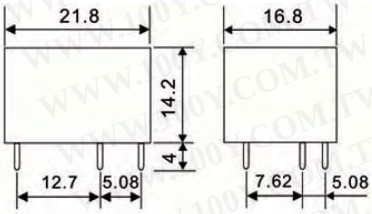

WIRING DIAGRAM
(BOTTOM VIEW)

P.C.B LAYOUT
(BOTTOM VIEW)

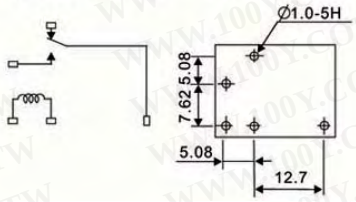

一般数据

绝缘抗阻: 100 MW Min. (DC 500V)
电介质强度: 750 VAC, 50/60Hz between contact.
1,500 VAC, 50/60Hz between all elements.
触点材质: Silver- Cadmium Oxide as standard.
触点电阻: 100 milliohms max. (initial value)
震动电阻: Malfunction: 10G(11ms) ; Destructive: 100G(6ms)
振动电阻: Malfunction: 10 to 55 Hz. at Double Amplitude of 1.5 mm
Destructive: 10 to 55 Hz. at Double Amplitude of 1.5 mm

动作时间: 10 ms max.
释放时间: 10 ms max.
温度范围: -20°C~+60°C
理想寿命: With operation rate 30/min.
Mechanical - 10,000,000
operations min.
Electrical - 100,000 operations
min. at rated load.
重量: 10 grams

100Y 编号	厂商编号	制造厂商	说明	Qutline L*W*H	Contact Arrangement	Contact Rating	Coil Voltage	Recognized Safety	Type
2268	LT-12G	RAYEX	PCB 继电器	21.8*16.8*14.2	1PDT	10A 120Vac/ 10A 24Vdc	12Vdc	TUV	LT
11646	LT-24G	RAYEX	PCB 继电器	21.8*16.8*14.2	1PDT	10A 120Vac/ 5A 240Vac	24Vdc	TUV	LT

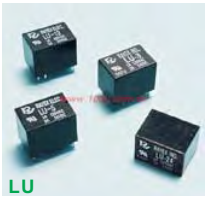

特点:

- 微型中转
- 标准型和高敏感性类型可利用。
- UL and CUL safety approval
- 使用在微处理器控制、家庭安全，和外部设备

LU

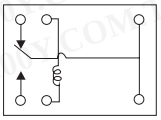

LUZ

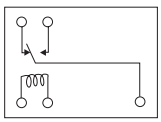

继电器+电磁阀

RAYEX_PCB继电器

详细产品规格－请点击cn.100y.com.tw

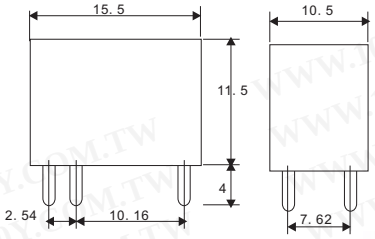

RAYEX ELEC.

一般数据

绝缘抗阻: 100 MW Min. (DC 500V)
电介质强度: 500 VAC, 50/60Hz between contact.
500 VAC, 50/60Hz between all elements.
触点材质: Silver- Cadmium Oxide as standard.
触点电阻: 100 milliohms max. (initial value)
震动电阻: Malfunction: 10G(11ms) ; Destructive: 100G(6ms)
振动电阻: Malfunction: 10 to 55 Hz. at Double Amplitude of 1.5 mm
Destructive: 10 to 55 Hz. at Double Amplitude of 1.5 mm

动作时间: 6 ms max.
释放时间: 3 ms max.
温度范围: -25°C~+40°C
理想寿命: With operation rate 30/min.
Mechanical - 10,000,000 operations min.
Electrical - 100,000 operations min. at rated load.
重量: 3 grams

100Y 编号	厂商编号	制造厂商	说明	Qutline L*W*H	Contact Arrangement	Contact Rating	Coil Voltage	Recognized Safety	Type
5148	LU-12	RAYEX	PCB 继电器	15.5*10.5*11.2	1PDT	AC120V 1A DC24V 2A	12Vdc	UL,CUL	LU
2269	LU-24	RAYEX	PCB 继电器	15.5*10.5*11.2	1PDT	120Vac/1A, 24Vdc/2A	24Vdc	UL	LU
3603	LU-3	RAYEX	PCB 继电器	15.5*10.5*11.2	1PDT	120Vac/1A, 24Vdc/2A	3Vdc	UL	LU
3602	LU-5	RAYEX	PCB 继电器	15.5*10.5*11.2	1PDT	120Vac/1A, 24Vdc/2A	5Vdc	UL	LU
7682	LUZ-12	RAYEX	PCB 继电器	15.5*10.5*11.2	1PDT	120Vac/1A 24Vdc/2A	12Vdc	UL, CUL	LUZ
2274	LUZ-5	RAYEX	PCB 继电器	15.5*10.5*11.2	1PDT	1A 120Vac/ 2A 24Vdc	5Vdc	UL	LUZ

特点:

- 低卷电力消耗
- 小尺寸, 成本低
- 利用密封型
- P. C. B. mounting, DIL pitch terminal

规格

触点形式: 1 form C
触点材质: Ag/AgCdO
触点电阻: Max. 100m ohm
动作时间: 5mS
释放时间: 5mS
绝缘抗阻: Min. 100M ohm at 500VDC
振动: 10-55Hz D. A, 1. 5mm
震动电阻: 10G
工作温度: -25°C~+55°C
重量: approx. 4g

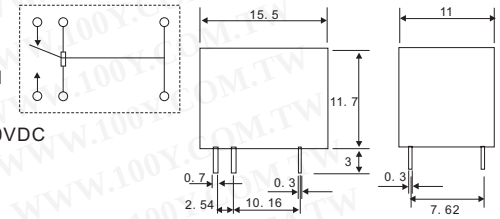

100Y 编号	厂商编号	说明	Qutline L*W*H	Contact Arrangement	Contact Rating	Coil Voltage	Recognized Safety	Type
2774	N4100-HS3-DC5V	PCB 继电器	11.7*15.5*11	SPTD	3A 1250Vac / 3A 30Vdc	5	UL	N4100

线材:

启动电压:85% of nominal voltage or less
释放电压:10% of nominal voltage or more
最大电压:110% of nominal voltage
电阻:±10% measured @ 25°C
卷功率:See chart
负载:Continuous

温度:

操作:-40°C to +85°C @ rated operation
存贮:-40°C to +105°C

时间

动作时间:1 mS or less @ nominal voltage.
释放时间:1 mS or less @ nominal voltage.

触点

触点材质:Rhodium
触点电阻:200 milliohms max.
触点额定值:0.5 amp 100 VDC (10VA)
1.5 amps max. 连续运载电流

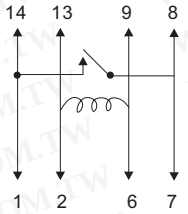

SPST-N. O.

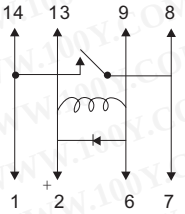

SPST-N. O. WITH CLAMPING DIODE

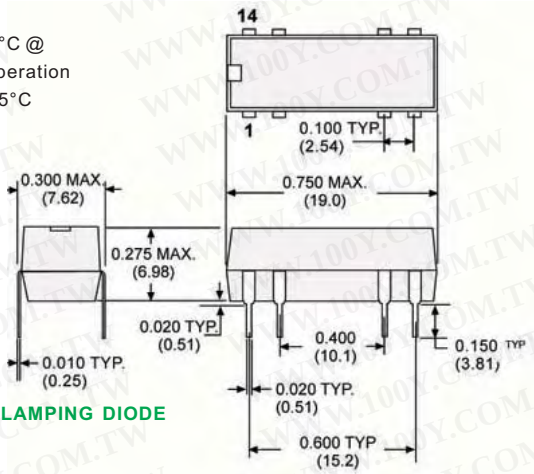

100Y 编号	厂商编号	说明	Qutline L*W*H	Contact Rating	Type
20837	W107DIP	DUAL IN - LINE PACKAGE REED RELAY	19*7.62*6.98	0.5 amp 100 VDC (10VA) /1.5 amps max. Continuous carry current.	107DIP

OMRON_PCB继电器

详细产品规格－请点击cn.100y.com.tw

G2E

OMRON

特点:

触点电阻: 50 mΩ max.
动作时间: General-purpose type: 5 ms max. (mean value: approx. 2.5 ms)
High-sensitivity type: 7 ms max. (mean value: approx. 3.5 ms)
释放时间: 1 mS or less @ nominal voltage. : 3 ms max. (mean value: approx. 0.8 ms)
最大的操作频率: Mechanical: 18,000 operations/hr
Electrical: 1,800 operations/hr (under rated load)
绝缘阻抗: 100 MΩ min. (at 500VDC)
电介质承受电压: 500 VAC, 50/60 Hz for 1 min between coil and contacts
500 VAC, 50/60 Hz for 1 min between contacts of same polarity
环境温度: Operating: 25°C to 60°C (with no icing) (high-sensitivity type: 25°C to 65°C)
环境湿度: Operating: 5% to 85%
重量: Approx. 3.7 g

- 微型: 15.5 x 10.5 x 11.5 mm (L x W x H).
- 低电力消耗: 200 mW.
- 分枝的标志横线触点
- 镀金触点。
- 充分密封型。
- 理想为电信设备和保安系统。

继电器+电磁阀

OMRON_PCB继电器

详细产品规格－请点击cn.100y.com.tw

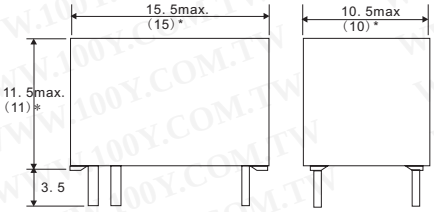

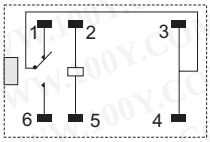

100Y 编号	厂商编号	制造厂商	说明	Qutline L*W*H	Contact Arrangement	Contact Rating	Coil Voltage	Recognized Safety	Type
36546	G2E-184P-M-US-DC1.5V	OMRON	OMRON_PCB 继电器	15.5mm x 10.5mm x 11.5mm	SPDT	0.5A at 110 VAC, 1 A at 24 VDC	1.5VDC	UL, CSA	Miniature, Low-cost, Single-pole PCB
35761	G2E-184P-M-US-DC12V	OMRON	PCB Relay	15.5mm x 10.5mm x 11.5mm	SPDT	0.5A at 110 VAC, 1 A at 24 VDC	12 VDC	UL, CSA	Miniature, Low-cost, Single-pole PCB
32683	G2E-184P-M-US-DC24V	OMRON	OMRON PCB Relay	15.5mm x 10.5mm x 11.5mm	SPDT	0.5A at 110 VAC, 1 A at 24 VDC	24VDC	UL, CSA	Miniature, Low-cost, Single-pole PCB
36547	G2E-184P-M-US-DC3V	OMRON	PCB Relay	15.5mm x 10.5mm x 11.5mm	SPDT	0.5A at 110 VAC, 1 A at 24 VDC	3VDC	UL, CSA	Miniature, Low-cost, Single-pole PCB
36548	G2E-184P-M-US-DC5V	OMRON	PCB Relay	15.5mm x 10.5mm x 11.5mm	SPDT	0.5A at 110 VAC, 1 A at 24 VDC	5 VDC	UL, CSA	Miniature, Low-cost, Single-pole PCB
36549	G2E-184P-M-US-DC6V	OMRON	PCB Relay	15.5mm x 10.5mm x 11.5mm	SPDT	0.5A at 110 VAC, 1 A at 24 VDC	6 VDC	UL, CSA	Miniature, Low-cost, Single-pole PCB
36550	G2E-184P-M-US-DC9V	OMRON	PCB Relay	15.5mm x 10.5mm x 11.5mm	SPDT	0.5A at 110 VAC, 1 A at 24 VDC	9VDC	UL, CSA	Miniature, Low-cost, Single-pole PCB

For E5系列温控器维修用 Relay

100Y 编号	厂商编号	制造厂商	说明	Qutline L*W*H	Contact Rating	Coil Voltage	Recognized Safety	Type
11629	E-53R-DC24V	OMRON	For E5 系列温控器维修用 Relay	20*14.5*9.5mm	250VAC/5A	24VDC	CSA	E-53

- 移动距离8.0 毫米(0.31) min. 在线材和触点之间.
- 利用双重绕锁上型。
- 利用插入和快连接终端。
- 利用高敏感性(360 兆瓦)和高容量(16 A) 型。
- 高度稳定的磁性电路为锁上的耐力和对振动震动良好抵抗。
- 针对安全的设计保证高浪涌抵抗: 10,000 V min.在线材和触点之间.
- UL, CSA approved, marked with CE.

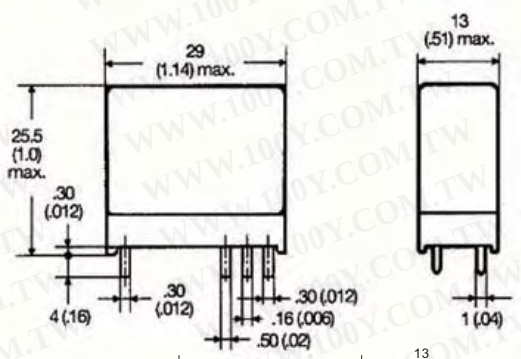

终端安排/内部连接
(底视图)

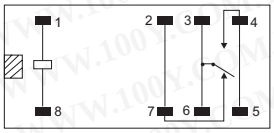

SPDT

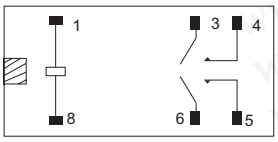

DPST-NO

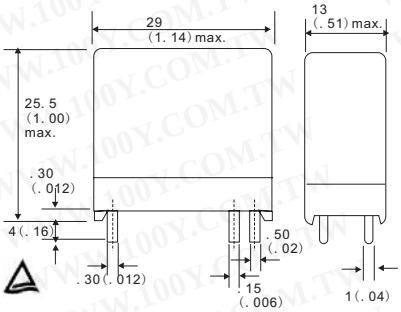

DPDT

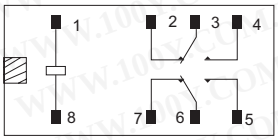

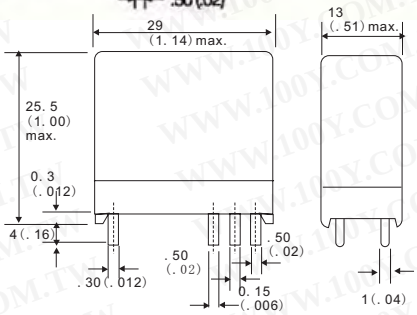

100Y 编号	厂商编号	制造厂商	说明	Qutline L*W*H	Contact Arrangement	Contact Rating	Coil Voltage	Recognized Safety	Type
14874	G2R-1-E-DC12V	OMRON	"OMRON" POWER RELAY	28.6*12.6*24.9	SPDT	16A 250VDC/16A 30VDC	12VDC	CSA,VDE	
32684	G2R-1-E-DC5V	OMRON	"OMRON" POWER RELAY	28.6*12.6*24.9	SPDT	16A 5VDC/16A 380VAC	5VDC		
32916	G2R-2-DC12V	OMRON	"OMRON" Power PCB Relay		DPDT	3 to 110 VDC/3 to 240 VAC	12 VDC		G2R
42670	G2R-2-DC24V	OMRON	继电器	29*13*25.5mm	DPDT	3 to 110 VDC/3 to 240 VAC	24VDC		G2R
39008	G2R-2-H-DC48V	OMRON	"OMRON" POWER RELAY	29*13*29	DPDT	16A 250VAC/16A 30VDC	48VDC	UL,CSA,CE	G2R
40721	G2R-2-SND-DC24V	OMRON	"OMRON" Power PCB Relay	29*13*25.5mm	DPDT	3 to 110 VDC/3 to 240 VAC	12 VDC		G2R
32685	G2R-2A-DC5V	OMRON	"OMRON" POWER RELAY	25.5*13*29	DPST-NO	5A 5VDC/16A 380VAC	5VDC		

继电器+电磁阀

OMRON_PCB继电器

详细产品规格－请点击cn.100y.com.tw

- 推进力10,000V 承受电压在输入和输出之间(触点和线材)
- 移动距离10 毫米(0.39)最小值之间触点和线材VDE C/250
- 4,000 VAC 极小值电介质强度依照UL, CSA 和 IEC Class II
- 国际2.5 毫米(0.10) 终端程度
- 低电力消耗 (0.8W)

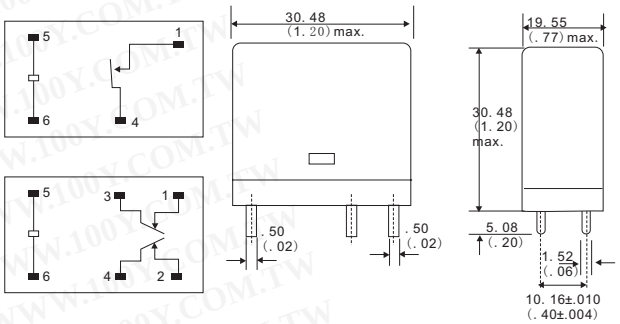

Terminal layout/Internal connections
(Bottom view)

特点:

触点电阻:30 mΩ
动作时间:20 ms max. (mean value: approx. 13 ms)
释放时间:5 ms max. (mean value: approx. 2.50 ms)
反跳时间:Operate: approx. 0.40 ms
操作频率:Mechanical:18,000 operations/hour
Electrical:1,800 operations/hour (under rated load)
绝缘阻抗:100 M min. (at 500 VDC)
环境温度:Operating:-25°C to 55°C (-13° to 131°F)
Storage:-25°C to 55°C (-13° to 131°F)
环境湿度:35% to 85% RH
重量:29 g (1.02 oz)

振动: 机械耐久性:10 to 55 Hz, 1.50 mm (0.06 in) double amplitude range
Malfunction:耐久性:10 to 55 Hz, 1.50 mm (0.06 in) double amplitude range
震动: 机械耐久性:1,000 m/s² (approx. 100 G)
Malfunction:耐久性:150 m/s² (approx. 15 G)
产品使用期限: 机械:5,000,000 operations min. (以18,000 操作/小时操作频率)
电子:See "Characteristic Data"

100Y 编号	厂商编号	制造厂商	说明	Contact Arrangement	Contact Rating	Coil Voltage	Recognized Safety	Type
23811	G4W-2214P-US-HP-DC24V	OMRON	Power Relay	DPST-NO	1/4 HP, 125 VAC	DC24V	6 to 120 VDC	G4W-2214P-US

- 独特的移动圈电枢减少中转大小, 磁性 干涉和联络反跳时间。
- 微型可允许装载: 0.01 mA 10 mVDC.
- 分枝的镀金标志横线联络。
- 国际2.54 毫米终端沥青。
- 特别模型可利用为FCC分开68 服从。

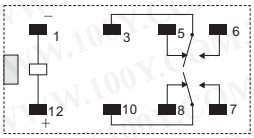

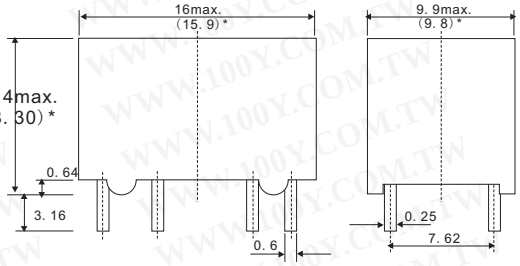

Terminal arrangement/
Internal connections
(Bottom view)

特点:

触点电阻:50 mΩ max.
动作时间:单边槽型: 5 ms max. (mean value: approx. 2.4 ms)
锁上型: 5 ms max. (mean value: approx. 2 ms)
释放时间:单边槽型: 5 ms max. (mean value: approx. 1.1 ms)
锁上型: 5 ms max. (mean value: approx. 1.8 ms)
反跳时间:Operate: Approx. 0.5 ms Release: Approx. 0.5 ms
绝缘阻抗:1,000 M min. (at 500 VDC)
冲量承受电压:1,500 V (10 x 160 μs)在同样极触点之间(conforms to FCC Part 68)
振动抵抗:mechanical: 10 to 55 to 10 Hz, 0.75-mm single amplitude (1.5-mm double amplitude)
Malfunction: 10 to 55 to 10 Hz, 0.75-mm single amplitude (1.5-mm double amplitude)

震动抵抗:mechanical: 1,000 m/s² (approx. 100G)
Malfunction: 300 m/s² (approx. 30G)
环境温度:Operating: -40°C to 70°C (with no icing)
环境湿度:Operating: 5% to 85%
重量:Approx. 3 g

100Y 编号	厂商编号	制造厂商	说明	Qutline L*W*H	Contact Arrangement	Contact Rating	Coil Voltage	Recognized Safety	Type
35766	G5A-234P-DC12V	OMRON	继电器 12V	16mm x 9.9mm x 8.4mm	DPDT	0.5 A at 30 VAC, 1 A at 30 VDC	12VDC	UL, CSA	Sub-miniature DPDT relay
36563	G5A-234P-DC24V	OMRON	继电器 24V	16mm x 9.9mm x 8.4mm	DPDT	0.5 A at 30 VAC, 1 A at 30 VDC	24VDC	UL, CSA	Sub-miniature DPDT relay
36559	G5A-234P-DC3V	OMRON	继电器 3V	16mm x 9.9mm x 8.4mm	DPDT	0.5 A at 30 VAC, 1 A at 30 VDC	3VDC	UL, CSA	Sub-miniature DPDT relay
36560	G5A-234P-DC5V	OMRON	继电器 5V	16mm x 9.9mm x 8.4mm	DPDT	0.5 A at 30 VAC, 1 A at 30 VDC	5VDC	UL, CSA	Sub-miniature DPDT relay
36561	G5A-234P-DC6V	OMRON	继电器 6V	16mm x 9.9mm x 8.4mm	DPDT	0.5 A at 30 VAC, 1 A at 30 VDC	6VDC	UL, CSA	Sub-miniature DPDT relay
36562	G5A-234P-DC9V	OMRON	继电器 9V	16mm x 9.9mm x 8.4mm	DPDT	0.5 A at 30 VAC, 1 A at 30 VDC	9VDC	UL, CSA	Sub-miniature DPDT relay

- Subminiature 8.40 H x 9.90 W x 16 L mm(0.33 H x 0.38 W x 0.63 L in)
- 独特的移动的磁铁电枢(移动的圈系统) 减少中转大小、磁性干涉, 和联络反跳时间
- 低电力消耗 (200 mW)
- 分枝标志横线触点高度保证装载可靠的10 mVDC低开关, 0.1 mA (参考价值)
- 自动流程或垂度焊接可能
- 可利用在标准、高敏感性、高电介质(FCC 分开68), 低热电动势功率, 和 超声波消磁版本
- 高度稳定的磁性电路为锁上的耐力和对振动和震动的优电阻
- 可用单或双卷绕类型

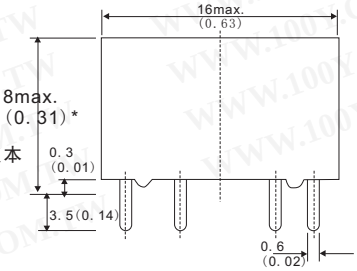

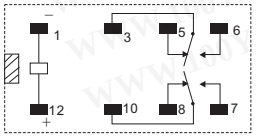

Internal connections
(Bottom view)

继电器+电磁阀

OMRON_PCB继电器

详细产品规格－请点击cn.100y.com.tw

特点

触点电阻: 50 m Ω max.
反跳时间: Operate: Approx. 0.5 ms
Release: Approx. 0.5 ms
操作频率: Mechanical: 36,000 operations/hour
Electrical: 18,000 operations/hour (under rated load)
振动: 机械耐久性: 10 to 55 Hz; 1.50 mm (0.06 in) double amplitude
Malfunction durability: 10 to 55 Hz; 1.50 mm (0.06 in) double amplitude
震动: 机械耐久性: Approx. 100 G
Malfunction durability: Approx. 30 G
环境温度: -40 to 70°C (-40° to 158°F)
湿度: 45% to 85% RH
重量: Approx. 3 g (0.11 oz)

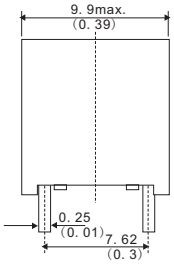

100Y 编号	厂商编号	制造厂商	说明	Qutline L*W*H	Contact Arrangement	Contact Rating	Coil Voltage	Recognized Safety	Type
35765	G5A-234P-DC48V	OMRON	Low Signal Relay	8.40 H x 9.90 W x 16 L mm	DPDT	1 A, 30 VDC 0.5 A, 60 VAC	48 VDC	UL, CSA	G5A
41635	G5A-234PH	OMRON	Low Signal Relay	8.40 H x 9.90 W x 16 L mm	DPDT	1 A, 30 VDC 0.5 A, 60 VAC	1.5 to 48 VDC	UL, CSA	G5A
41634	G5A-237P-FC	OMRON	Low Signal Relay	8.40 H x 9.90 W x 16 L mm	DPDT	1 A, 30 VDC 0.5 A, 60 VAC	1.5 to 48 VDC	UL, CSA	G5A
41638	G5A-237PH	OMRON	Low Signal Relay	8.40 H x 9.90 W x 16 L mm	DPDT	1 A, 30 VDC 0.5 A, 60 VAC	1.5 to 48 VDC	UL, CSA	G5A
41636	G5AU-237PH	OMRON	Low Signal Relay	8.40 H x 9.90 W x 16 L mm	DPDT	1 A, 30 VDC 0.5 A, 60 VAC	1.5 to 48 VDC	UL, CSA	G5A

OMRON 5A 12V G5L型 电源继电器

100Y 编号	厂商编号	制造厂商	说明	Qutline L*W*H	Contact Arrangement	Contact Rating	Coil Voltage	Recognized Safety	Type
37176	G5L-117P-DC12V	OMRON	OMRON 5A 12V G5L 型电源继电器	22.5*16.5*19	1FROM C	5A 120VAC/5A 30VDC	12V	UL,CSA	G5L
37186	G5L-117P-DC24V	OMRON	OMRON 5A 24V G5L 型电源继电器	22.5*16.5*19	1FROM C	5A 120VAC/5A 30VDC	24V	UL,CSA	G5L

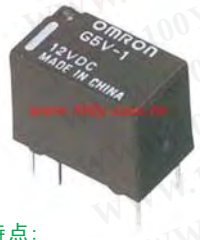

- Ultra-miniature at 12.5 x 7.5 x 10 mm (L x W x H).
- 1 mA 到1 A 的宽开关功率
- 高敏感性: 150-mW nominal coil power.
- 全封闭外壳
- International 2.54-mm terminal pitch.
- 依照FCC第68部分线组触点。

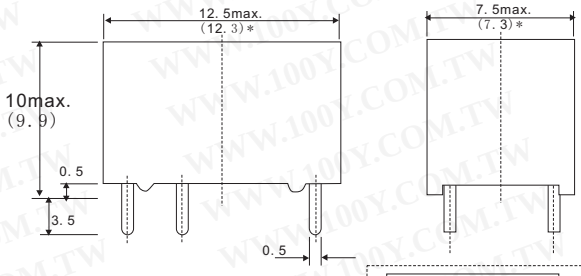

特点:

触点电阻: 100 mΩ max.
动作时间: 5 ms max. (mean value: approx. 2.5 ms)
释放时间: 5 ms max. (mean value: approx. 0.9 ms)
反跳时间: Operate: approx. 0.2 ms Release: approx. 5 ms
操作频率(Max): Mechanical: 36,000 operations/hr
Electrical: 1,800 operations/hr (under rated load)
绝缘阻抗: 1,000 M min. (at 500 VDC between coil and contacts,
at 250 VDC between contacts of samepolarity.)
电介质强度: 1,000 VAC, 50/60 Hz for 1 min between coil and contacts
400 VAC, 50/60 Hz for 1 min between contacts of same polarity

Terminal arrangement/
Internal connections
(Bottom view)

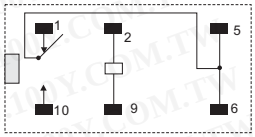

冲量承受电压: 1,500 V (10 x 160 μs) 在同样极
触点之间 (conforms to FCC Part 68)
环境温度: Operating: 40°C to 70°C (with no icing)
环境湿度: Operating: 5% to 85%
重量: Approx. 2 g

100Y 编号	厂商编号	制造厂商	说明	Qutline L*W*H	Contact Arrangement	Contact Rating	Coil Voltage	Recognized Safety	Type
35716	G5V-1-DC12V	OMRON	继电器 12V	12.5mm x 7.5mm x 10mm	SPDT	0.5A at 125 VAC 1 A at 24 VDC	3 to 24 VDC	UL, CSA	PCB Relay
37193	G5V-1-DC24V	OMRON	OMRON 1A 24V 电路板用 G5V-1 型 继电器	7.5*12.5*10	1 FROM C	0.5A 125VAC/1A 24VDC	24V	UL,CSA	G5V-1
37195	G5V-1-DC5V	OMRON	OMRON 1A 5V 电路板用 G5V-1 型 继电器	7.5*12.5*10	1 FROM C	0.5A 125VAC /1A 24VDC	5V	UL,CSA	G5V-1

G5V-2

特点:

触点电阻: 50 mΩ max. G5V-2, G5V-2-H, 100 mΩ max. G5V-2-H1
动作时间: 7 ms max. (mean value: approx. 3.5 ms)
释放时间: 3 ms max. (mean value: approx. 0.8 ms)
反跳时间: Operate: Mean value: approx. 0.5 ms
Release: Mean value: approx. 3.5 ms
操作频率: Mechanical: 36,000 operations/hour
Electrical: 1,800 operations/hour
(under rated load)
绝缘阻抗: 1,000 MΩ min (at 500 VDC)
浪涌承受电压: 1,500 V 10 X 160 μs (conforms to part 68 of
FCC rules)
振动: 10 to 55 Hz, 1.50 mm (0.59 in) double amplitude

- 适合处理计算机外围里低信号, 电信和安全设备。
- 能在开关上装载 2 A.
- 依照 FCC 部分 68 1500 V 浪涌承受。
- 可靠的分枝的标志横线触点。
- 全封闭外壳.
- RoHS 服从。

震动: 机械耐久性: 1,000 m/s² (approx. 100 G)
Malfunction耐久性: 200 m/s² (approx. 20 G),
100 m/s² (approx. 10 G) 为超敏感型
环境温度: 操作/存贮 -25° to 70°C (-13° to 158°F)
湿度: 35% to 85% RH
重量: 6 g (0.21 oz)

继电器+电磁阀

OMRON_PCB继电器

详细产品规格－请点击cn.100y.com.tw

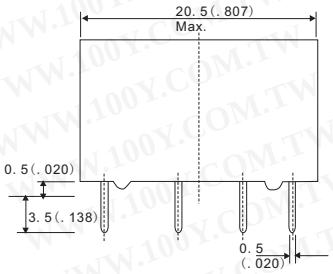

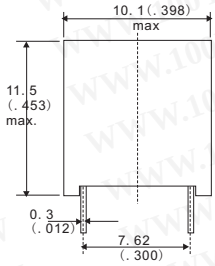

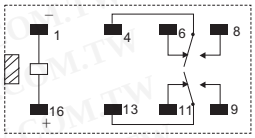

Terminal arrangement/
Internal
(Bottom view)

OMRON

100Y 编号	厂商编号	制造厂商	说明	Qutline L*W*H	Contact Arrangement	Contact Rating	Coil Voltage	Recognized Safety	Type
17281	G5V-2 -DC24V	OMRON	General Usage 2A Relay	10.1*20.5*11.5mm	DPDT	0.6A/125VAC , 0.6A/110VDC , 2.0A/30VDC	3 to 48 VDC , 3 to 24 VDC	UL(File No. E41515) / CSA(File No. LR24825)	G5V-2
34018	G5V-2-DC12V	OMRON	Low Signal Relay		DPDT		12V		G5V-2
48040	G5V-2-H-DC24V	OMRON	OMRON_PCB 继电器	10.1*20.5*11.5mm		DPDT	24V	UL(File No. E41515) / CSA(File No. LR24825)	G5V-2-H
48003	G5V-2-H1-DC12V	OMRON	OMRON_PCB 继电器	10.1*20.5*11.5mm	DPDT		12V	UL(File No. E41515) / CSA(File No. LR24825)	G5V-2-H1
41047	G5V-2-H1-DC24V	OMRON	OMRON_PCB 继电器	10.1*20.5*11.5mm	DPDT	1.0A/24VDC	3 to 48 VDC	UL(File No. E41515) / CSA(File No. LR24825)	G5V-2-H1
18174	G5V-2-H1-DC5V	OMRON	High-sensitivity Relay	10.1*20.5*11.5mm	DPDT	0.5A/125V 1.0A/24VDC	5V	UL(File No. E41515) / CSA(File No. LR24825)	G5V-2-H1

- 高敏感性可能被数字电路驱动。
- 水平的设计允许用于 1/2-inch PCB racks.
- 冲动承受电压为 FCC Part 68 requirements.
- 中转能并排镶嵌于低磁性漏出.
- 利用唯一和双重绕并且锁上中转。
- 特殊模型可利用为低热电动力。

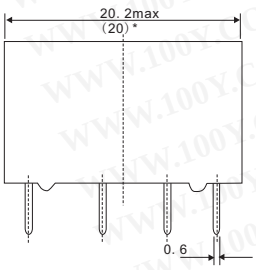

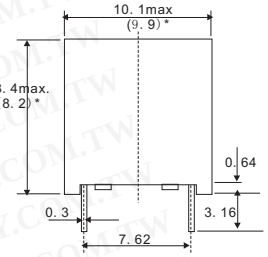

特点:

触点电阻:50 mΩ max.

反跳时间:Operate: mean value: approx. 0.5 ms

Release: mean value: approx. 0.5 ms

绝缘阻抗:1,000 MΩmin. (at 500 VDC);除重量

I冲量承受电压:1,500 V (10 x 160 μs) (conforms to FCC Part 68)

环境温度:Operating: -40°C to 70°C(with no icing)

FCC

环境湿度:Operating: 5% to 85%

重量:DPDT: Approx. 3.5 g

4PDT: Approx. 6 g

OMRON

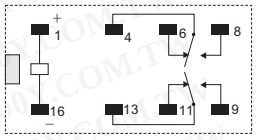

100Y 编号	厂商编号	制造厂商	说明	Qutline L*W*H	Contact Arrangement	Contact Rating	Coil Voltage	Recognized Safety	Type
35709	G6A-234P-ST-US-DC12V	OMRON	PCB 继电器	20.2*10.1*8.4	2C	0.6A/125VAC, 2A/30VDC	DC12V	UL,CSA	DPDT
36533	G6A-234P-ST-US-DC24V	OMRON	OMRON_PCB 继电器	20.2*10.1*8.4	2C	0.6A/125VAC, 2A/30VDC	DC24V	UL,CSA	DPDT
36516	G6A-234P-ST-US-DC3V	OMRON	PCB 继电器	20.2*10.1*8.4	2C	0.6A/125VAC, 2A/30VDC	DC3V	UL,CSA	DPDT
36520	G6A-234P-ST-US-DC4.5V	OMRON	OMRON_PCB 继电器	20.2*10.1*8.4	2C	0.6A/125VAC, 2A/30VDC	DC4.5V	UL,CSA	DPDT
36537	G6A-234P-ST-US-DC48V	OMRON	OMRON_PCB 继电器	20.2*10.1*8.4	2C	0.6A/125VAC, 2A/30VDC	DC48V	UL,CSA	DPDT
36525	G6A-234P-ST-US-DC5V	OMRON	OMRON_PCB 继电器	20.2*10.1*8.4	2C	0.6A/125VAC, 2A/30VDC	DC5V	UL,CSA	DPDT
36529	G6A-234P-ST-US-DC6V	OMRON	OMRON_PCB 继电器	20.2*10.1*8.4	2C	0.6A/125VAC, 2A/30VDC	DC6V	UL,CSA	DPDT
36530	G6A-234P-ST-US-DC9V	OMRON	OMRON_PCB 继电器	20.2*10.1*8.4	2C	0.6A/125VAC, 2A/30VDC	DC9V	UL,CSA	DPDT

- 高敏感性-- 能被数字电路驱动。
- 低调设计允许用于12.70 mm (0.50 in) PC board rack.
- 冲动承受电压为FCC Part 68 regulation.
- 中转能并排镶嵌于低磁性漏出.
- 特殊模型可利用为超音波清洁和低热电动力。
- 独特的移动的圈(永久磁铁) 电枢减少中转大小、磁性干涉, 和联络反跳时间。
- 利用唯一或双重卷绕类型。

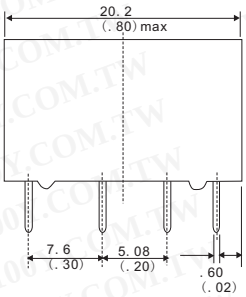

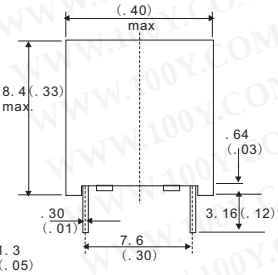

特点:

触点电阻 :50 mΩ max.

反跳时间:Operate:Actual value approx. 0.50 ms

Release:Actual value approx. 0.50 ms

操作功率:Mechanical:36,000 operations/hour

Electrical:1,800 operations/hour

(under rated load)

绝缘阻抗:1,000 MΩ min. (at 500 VDC)

V 10 x 16 μs (conforms to FCC Part 68)

振动:机械耐久性:10 to 55 Hz; 5 mm (0.20 in) double amplitude

Malfunction 耐久性:10 to 55 Hz; 3.3 mm (0.13 in) double amplitude

Shock:机械耐久性:1,000 m/s² (Approx. 100G

Malfunction 耐久性:DPDT: 500 m/s² (Approx. 50 G);

4PDT: 300 m/s² (Approx. 30 G)

环境温度:-40° to 70°C (-40° to 158°F)

重量:45% to 85% RH

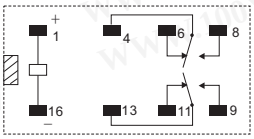

Terminal arrangement/
Internal connections
(Bottom view)

OMRON

OMRON_PCB继电器

详细产品规格－请点击cn.100y.com.tw

100Y 编号	厂商编号	制造厂商	说明	Qutline L*W*H	Contact Arrangement	Contact Rating	Coil Voltage	Recognized Safety	Type
37204	G6A-274P-DC5V	OMRON	OMRON 1A 5V 电路板用 G6A 微小型 继电器	10.1*20.2*8.4	2 FROM C	0.3A 125VAC/1A 30VDC	5V	UL,CSA ,FCC	G6A
16195	G6A-274P-ST-US-DC12V	OMRON	PCB 继电器	20.2*10.1*8.4	2C	0.6A/125VAC, 2A/30VDC	DC12V	UL,CSA	G6A-274P-ST-US
12350	G6A-274P-ST-US-DC24V	OMRON	PCB 继电器	20.2*10.1*8.4	2c	0.6A/125VAC, 2A/30VDC	DC24V	UL,CSA	G6A-274P-ST-US
16194	G6A-274P-ST-US-DC5V	OMRON	PCB 继电器	20.2*10.1*8.4	2c	0.6A/125VAC, 2A/30VDC	DC5V	UL,CSA	G6A-274P-ST-US
39277	G6A-474P-ST-US-DC24V	OMRON	PCB 继电器			0.6A/125VAC, 2A/30VDC	DC24V	UL,CSA	G6A-474P-ST-US

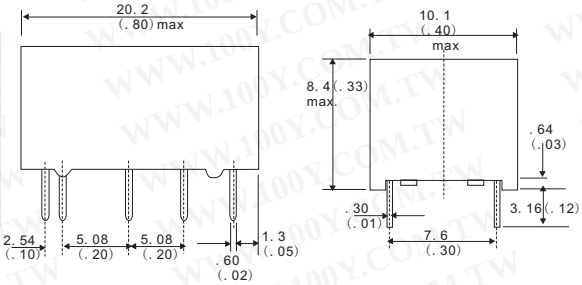

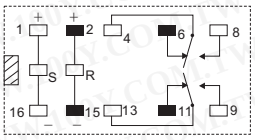

Terminal arrangement/
Internal connections
(Bottom view)

OMRON

100Y 编号	厂商编号	制造厂商	说明	Qutline L*W*H	Contact Arrangement	Contact Rating	Coil Voltage	Recognized Safety	Type
16888	G6AK-234P-DC12V	OMRON	PCB 继电器	20.2*10.1*8.4	DPDT	2A	DC12V	UL,CSA	G6AK-234P

- 高敏感性可能被数字电路驱动。
- 水平的设计允许用于 1/2-inch PCB racks.
- 冲动承受电压为 FCC Part 68 requirements.
- 中转能并排镶嵌于低磁性漏出.
- 利用唯一和双重绕并且锁上中转。
- 特殊模型可利用为低热电动力。

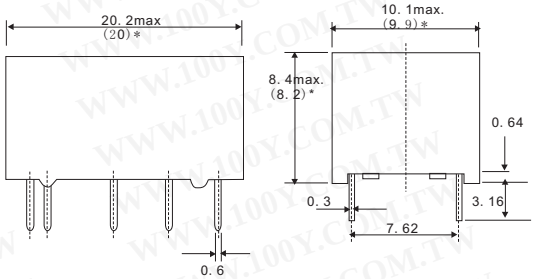

特点:

触点电阻:50 mΩ max.

反跳时间:Operate: mean value: approx. 0.5 ms

Release: mean value: approx. 0.5 ms

绝缘阻抗:1,000 MΩmin. (at 500 VDC);除重置

I冲量承受电压:1,500 V (10 x 160 μs) (conforms to FCC Part 68)

环境温度:Operating: -40°C to 70°C (with no icing)

FCC

OMRON

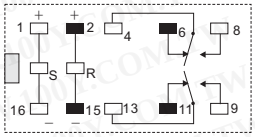

Terminal arrangement/
Internal connections
(Bottom view)

100Y 编号	厂商编号	制造厂商	说明	Qutline L*W*H	Contact Arrangement	Contact Rating	Coil Voltage	Recognized Safety	Type
36570	G6AK-234P-ST-US-9V	OMRON	PCB Relay	20.2mm x 10.1mm x 8.4mm	DPDT	0.5 A at 125 VAC, 2 A at 30 VDC	9VDC	UL,CSA	G6AK-234P-ST-US
35916	G6AK-234P-ST-US-DC12V	OMRON	PCB Relay	20.2mm x 10.1mm x 8.4mm	DPDT	0.5 A at 125 VAC, 2 A at 30 VDC	12VDC	UL,CSA	G6AK-234P-ST-US
36571	G6AK-234P-ST-US-DC24V	OMRON	PCB Relay	20.2mm x 10.1mm x 8.4mm	DPDT	0.5 A at 125 VAC, 2 A at 30 VDC	24VDC	UL,CSA	G6AK-234P-ST-US
36564	G6AK-234P-ST-US-DC3V	OMRON	PCB Relay	20.2mm x 10.1mm x 8.4mm	DPDT	0.5 A at 125 VAC, 2 A at 30 VDC	3VDC	UL,CSA	G6AK-234P-ST-US
36565	G6AK-234P-ST-US-DC4.5V	OMRON	PCB Relay	20.2mm x 10.1mm x 8.4mm	DPDT	0.5 A at 125 VAC, 2 A at 30 VDC	4.5VDC	UL,CSA	G6AK-234P-ST-US
36572	G6AK-234P-ST-US-DC48V	OMRON	PCB Relay	20.2mm x 10.1mm x 8.4mm	DPDT	0.5 A at 125 VAC, 2 A at 30 VDC	48VDC	UL,CSA	G6AK-234P-ST-US
36568	G6AK-234P-ST-US-DC5V	OMRON	PCB Relay	20.2mm x 10.1mm x 8.4mm	DPDT	0.5 A at 125 VAC, 2 A at 30 VDC	5VDC	UL,CSA	G6AK-234P-ST-US
36569	G6AK-234P-ST-US-DC6V	OMRON	PCB Relay	20.2mm x 10.1mm x 8.4mm	DPDT	0.5 A at 125 VAC, 2 A at 30 VDC	6VDC	UL,CSA	G6AK-234P-ST-US
35921	G6AK-234P-ST40-US-DC12V	OMRON	PCB Relay	20.2mm x 10.1mm x 8.4mm	DPDT	0.5 A at 125 VAC, 2 A at 30 VDC	12VDC	UL,CSA	G6AK-234P-ST40-US
36580	G6AK-234P-ST40-US-DC24V	OMRON	PCB Relay	20.2mm x 10.1mm x 8.4mm	DPDT	0.5 A at 125 VAC, 2 A at 30 VDC	24VDC	UL,CSA	G6AK-234P-ST40-US
36573	G6AK-234P-ST40-US-DC3V	OMRON	PCB Relay	20.2mm x 10.1mm x 8.4mm	DPDT	0.5 A at 125 VAC, 2 A at 30 VDC	3VDC	UL,CSA	G6AK-234P-ST40-US
36575	G6AK-234P-ST40-US-DC4.5V	OMRON	PCB Relay	20.2mm x 10.1mm x 8.4mm	DPDT	0.5 A at 125 VAC, 2 A at 30 VDC	5VDC	UL,CSA	OMRON_PCB 继 电器
36582	G6AK-234P-ST40-US-DC48V	OMRON	PCB Relay	20.2mm x 10.1mm x 8.4mm	DPDT	0.5 A at 125 VAC, 2 A at 30 VDC	48VDC	UL,CSA	G6AK-234P-ST40-US
36576	G6AK-234P-ST40-US-DC5V	OMRON	PCB Relay	20.2mm x 10.1mm x 8.4mm	DPDT	0.5 A at 125 VAC, 2 A at 30 VDC	6VDC	UL,CSA	G6AK-234P-ST40-US
36577	G6AK-234P-ST40-US-DC6V	OMRON	PCB Relay	20.2mm x 10.1mm x 8.4mm	DPDT	0.5 A at 125 VAC, 2 A at 30 VDC	6VDC	UL,CSA	G6AK-234P-ST40-US
36578	G6AK-234P-ST40-US-DC9V	OMRON	PCB Relay	20.2mm x 10.1mm x 8.4mm	DPDT	0.5 A at 125 VAC, 2 A at 30 VDC	9VDC	UL,CSA	G6AK-234P-ST40-US

OMRON_PCB继电器

详细产品规格－请点击cn.100y.com.tw

- 高敏感性可能被数字电路驱动。
- 水平的设计允许用于 1/2-inch PCB racks.
- 冲动承受电压为 FCC Part 68 requirements.
- 中转能并排镶嵌于低磁性漏出.
- 利用唯一和双重绕并且锁上中转。
- 特殊模型可利用为低热电动力。

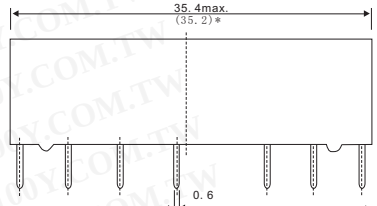

OMRON

特点:

触点电阻:50 mΩ max.

反跳时间:Operate: mean value: approx. 0.5 ms

Release: mean value: approx. 0.5 ms

绝缘阻抗:1,000 MΩmin. (at 500 VDC);除重置

I冲量承受电压:1,500 V (10 x 160 μs) (conforms to FCC Part 68)

环境温度:Operating: -40°C to 70°C (with no icing)

FCC

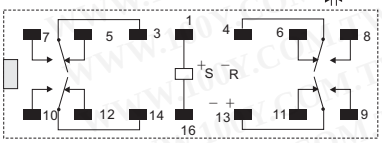

Terminal arrangement/Internal connections
(Bottom view)

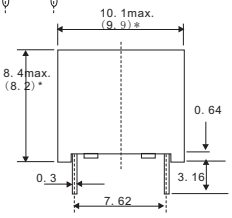

100Y 编号	厂商编号	制造厂商	说明	Qutline L*W*H	Contact Arrangement	Contact Rating	Coil Voltage	Recognized Safety	Type
35922	G6AU-434P-ST-US-DC12V	OMRON	PCB 继电器	20.2mm x 10.1mm x 8.4mm	4PDT	0.5 A at 125 VAC, 2 A at 30 VDC	12 VDC	UL,CSA	G6AU-434P-ST-US
36589	G6AU-434P-ST-US-DC24V	OMRON	PCB 继电器	20.2mm x 10.1mm x 8.4mm	4PDT	0.5 A at 125 VAC, 2 A at 30 VDC	24 VDC	UL,CSA	G6AU-434P-ST-US
36583	G6AU-434P-ST-US-DC3V	OMRON	PCB 继电器	20.2mm x 10.1mm x 8.4mm	4PDT	0.5 A at 125 VAC, 2 A at 30 VDC	3VDC	UL,CSA	G6AU-434P-ST-US
36585	G6AU-434P-ST-US-DC4.5V	OMRON	PCB 继电器	20.2mm x 10.1mm x 8.4mm	4PDT	0.5 A at 125 VAC, 2 A at 30 VDC	4.5VDC	UL,CSA	G6AU-434P-ST-US
36590	G6AU-434P-ST-US-DC48V	OMRON	PCB 继电器	20.2mm x 10.1mm x 8.4mm	4PDT	0.5 A at 125 VAC, 2 A at 30 VDC	48VDC	UL,CSA	G6AU-434P-ST-US
36586	G6AU-434P-ST-US-DC5V	OMRON	PCB 继电器	20.2mm x 10.1mm x 8.4mm	4PDT	0.5 A at 125 VAC, 2 A at 30 VDC	6 VDC	UL,CSA	G6AU-434P-ST-US
36587	G6AU-434P-ST-US-DC6V	OMRON	PCB 继电器	20.2mm x 10.1mm x 8.4mm	4PDT	0.5 A at 125 VAC, 2 A at 30 VDC	6VDC	UL,CSA	G6AU-434P-ST-US
36588	G6AU-434P-ST-US-DC9V	OMRON	PCB 继电器	20.2mm x 10.1mm x 8.4mm	4PDT	0.5 A at 125 VAC, 2 A at 30 VDC	9 VDC	UL,CSA	G6AU-434P-ST-US

- 微型: 20x10x10mm (LxWxH).
- 低电力消耗: 200 mW.
- 独特的移动的圈电枢减少中转大小、磁性干涉，和触点时间。
- 利用选拔和双重绕和锁上型,反跳时间。

特点:

触点电阻:30 mΩ max.

动作时间:10 ms max. (mean value: 1-pole approx. 3 ms, 2-pole approx. 4 ms)

释放时间:单边槽型:10 ms max. (mean value: 1-pole approx. 1 ms, 2-pole approx. 2 ms)

Latching types:10 ms max. (mean value: approx. 3 ms)

最小被设置/复位信号宽度:Latching type: 15 ms min. (at 23°C)

最大操作频率:Mechanical:18,000 operations/hr

Electrical:1,800 operations/hr (under rated load)

绝缘阻抗:1,000 M min. (at 500 VDC, at 250 VDC 在集合线和重新设置线之间)

振动电阻:Destruction:10 to 55 Hz, 1.5-mm double amplitude

Malfunction:10 to 55 Hz, 1.5-mm double amplitude

震动电阻:Destruction:1,000 m/s²

Malfunction:Single-side stable: 100 m/s²; Latching: 300 m/s²

预测寿命:Mechanical:50,000,000 operations min. (At 18,000 operations/hr)

Electrical:100,000 operation min. (at 1,800 operations/hr)

环境温度:Operating:–25°C to 70°C (with no icing)

Storage:–25°C to 70°C (with no icing)

环境湿度:Operating: 45% to 85%　　Storage: 45% to 85%

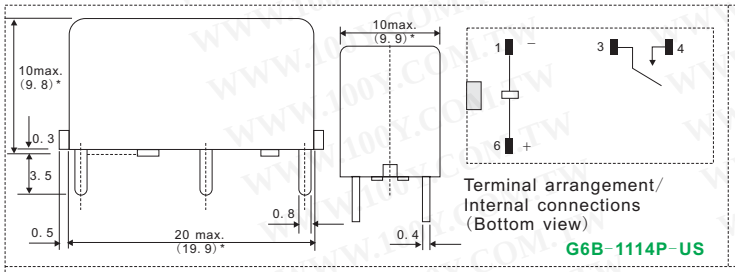

Terminal arrangement/
Internal connections
(Bottom view)

G6B-1114P-US

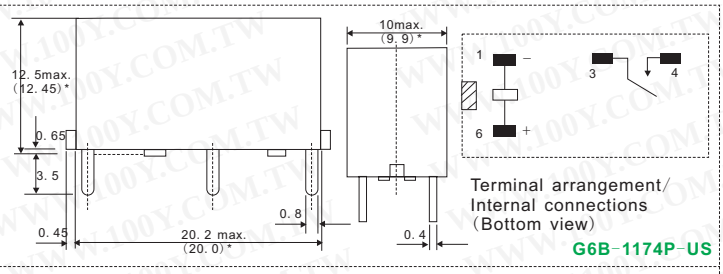

Terminal arrangement/
Internal connections
(Bottom view)

G6B-1174P-US

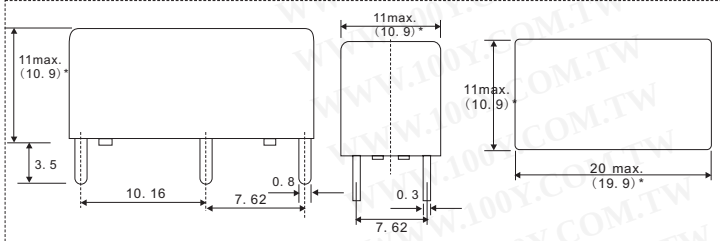

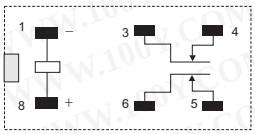

Terminal arrangement/
Internal connections
(Bottom view)

G6B-2014P-US

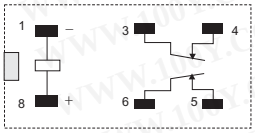

Terminal arrangement/
Internal connections
(Bottom view)

G6B-2214P-US

OMRON

100Y 编号	厂商编号	制造厂商	说明	Qutline L*W*H	Contact Arrangement	Contact Rating	Coil Voltage	Recognized Safety	Type
40504	G6B-1114P-US-DC24V	OMRON	Subminiature Relay that Switches up to 5A	20*10*10mm	SPST-NO	5A/380VAC,5A/125VDC	DC24V		G6B-1114P-US
41063	G6B-1174P-DC24V	OMRON	OMRON 电源继电器	19*22.5*12.5		24V/5A	24V	UL,CSA ，SEV	G4U
37211	G6B-1174P-DC5V	OMRON	OMRON 5A G6B 型 电源继电器	20*10*10		5A 250VAC/5A 30VDC	5V	UL,CSA ，SEV	G6B
39460	G6B-2014P-US-DC5V	OMRON	Straight PCB Relay	20*10*10mm	DPST-NC	5A/ 250Vac,5A/30Vdc	DC5V	CSA,UL	G6B-2014P-US

继电器+电磁阀

OMRON_PCB继电器

详细产品规格－请点击cn.100y.com.tw

100Y 编号	厂商编号	制造厂商	说明	Qutline L*W*H	Contact Arrangement	Contact Rating	Coil Voltage	Recognized Safety	Type
33465	G6B-2114P-US-DV5V	OMRON	Straight PCB Relay	20*10*10mm	SPST-NO+SPST-NC	5A/ 250Vac,5A/30Vdc	DC5V	UL/CSA	G6B-2114P-US
17980	G6B-2214P-US-DC24V	OMRON	Straight PCB Relay	20*10*10mm	DPST-NO	8A/ 250Vac,5A/30Vdc	DC24V	CSA,RL,	G6B-2214P-US
37421	G6B-2214P-US-DC5V	OMRON	Straight PCB Relay				DC5V		G6B-2214P-US

- Compact: 20 × 15 × 10 mm (L × W × H).
- Low power consumption: 200 mW.
- Flux protection or fully sealed construction avail-able.
- Unique moving loop armature reduces relay size, magnetic interference, and contact bounce.
- Single- and double-winding latching types also available

CHARACTERISTICS

触点电阻: 30 mΩ max.
动作时间: 10 ms max. (mean value: approx. 5 ms)
释放时间: 10 ms max. (mean value: approx. 2 ms; latching types: mean value: approx. 5 ms)
反跳时间: Operate: 5 ms max.　Release: 5 ms max.
最小被设置/复位信号宽度: Latching type: 20 ms (at 23°C)
最大操作频率: Mechanical:18,000 operations/hr
Electrical:1,800 operations/hr (under rated load)
绝缘阻抗: 1,000 MΩ min. (at 500 VDC, at 250 VDC between set coil and reset coil)

冲动承受电压: 6.000 V (1.2 x 50 μs) between coil and contacts (latching types: 4,500 V, 1.2　50 μs)
振动电阻: Destruction:10 to 55 to 10 Hz, 0.75-mm single amplitude (1.5-mm double amplitude)
Malfunction:10 to 55 to 10 Hz, 0.75-mm single amplitude (1.5-mm double amplitude)
震动电阻: Destruction:1,000 m/s²
Malfunction:100 m/s²
环境温度: Operating: −25°C to 70°C (with no icing)
环境湿度: Operating: 5% to 85%
强度: Mechanical:50,000,000 operations min. (at 18,000 operations/hr)
Electrical:100,000 operations min. (at 1,800 operations/hr)
重量: Approx. 5.6 g

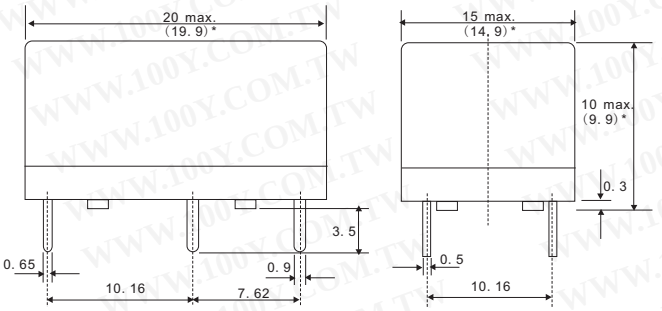

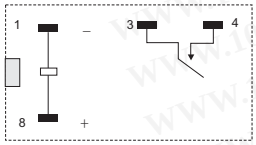

Terminal arrangement/ Internal connections (Bottom view)

G6C-1114P-US
G6C-1117P-US

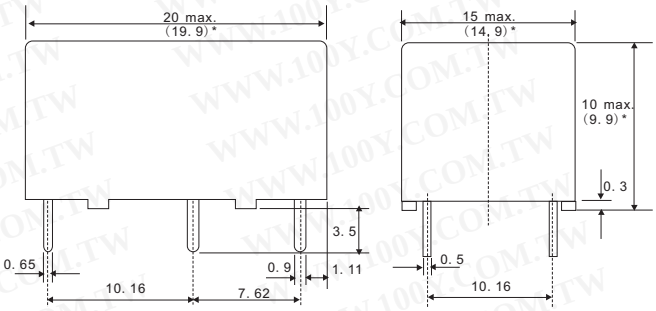

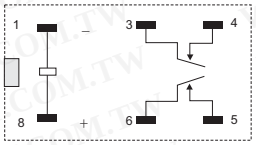

Terminal arrangement/ Internal connections (Bottom view)

G6C-2117P-US

100Y 编号	厂商编号	制造厂商	说明	Qutline L*W*H	Contact Arrangement	Contact Rating	Coil Voltage	Recognized Safety	Type
32579	G6C-1114P-US-DC12V	OMRON	Subminiature Moving Loop Power PCB Relay	20*15*10mm(L*W*H)	SPST-NO	10A	DC12V		G6C-1114P-US
33474	G6C-1117P-US-DC12V	OMRON	Subminiature Moving Loop Power PCB Relay	20(L)x15(W) x10(H) mm	SPST-NO	10A/250VAC,10A/ 30VDC	DC12V	UL/CSA	G6C-1117P-US
17200	G6C-2117P-US-DC12V	OMRON	Subminiature Moving Loop Power PCB Relay	20.07(L)x 14.99(W) x 9.91(H) mm	SPST-NO + SPST-NC	8A/ 250Vac,8A/30Vdc	DC12V	CSA	G6C-2117P-US
42789	G6C-2117P-US-DC24V	OMRON	Subminiature Moving Loop Power PCB Relay	20.07(L)x 14.99(W) x 9.91(H) mm	SPST-NO + SPST-NC	8A/ 250Vac,8A/30Vdc	24VDC	CSA	G6C-2117P-US
36395	G6C-2117P-US-DC5V	OMRON	Subminiature Moving Loop Power PCB Relay	20.07(L)x 14.99(W) x 9.91(H) mm	SPST-NO + SPST-NC	8A/ 250Vac,8A/30Vdc	5VDC	CSA	G6C-2117P-US

特点:

触点电阻: 100 mΩ max.
动作时间: 10 ms max. (mean value: approx. 4.30 ms)
释放时间: 10 ms max. (mean value: approx. 5.50 ms)
反跳时间: Operate: Mean value: approx. 1.20 ms
操作频率: Mechanical: 18,000 operations/hour
Electrical: 1,800 operations/hour (under rated load)
绝缘阻抗: 1,000 MΩ min. (at 500 VDC)
冲量承受电压: 6,000 V, 1.20 x 50 μs between coil and contacts
振动: Mechanical durability: 10 to 55 Hz, 1.50 mm (0.06 in) double amplitude for 2 hours
Malfunction durability: 10 to 55 Hz, 1.50 mm (0.06 in) double amplitude for 5 minutes

震动: Mechanical durability:
1,000 m/s² (approx. 100 G)
Malfunction durability :
100 m/s² (approx. 10 G)
环境温度: Operating: -25° to 70°C (-13° to 158°F)
湿度: 45% to 85% RH

- 被减少的(配电)盘空间为理想高密度架置 (45% smaller thanthe surface area of G6B)
- 微型包装: measures 6.5 W x 17.5 Lx 12.5 H mm (0.26 x 0.69 x 0.49 in)
- Switches loads up to 5 A, 250 VAC/30 VDC
- 全封闭外壳可自动焊接和清洗
- 产品使用期限: up to 300,000 opera-tions with a 2 A, 250 VAC/30 VDC load
- Rated for D150 pilot duty by UL, CSA
- 任意架置插口简化中转设施和为服务完备设施

预期寿命: Mechanical: 20 million operations min. (at operating frequency of 18,000　operations/hour)
Electrical: See "Characteristic Data"
重量: Approx. 3 g (0.10 oz)

继电器+电磁阀

OMRON_PCB继电器

详细产品规格－请点击cn.100y.com.tw

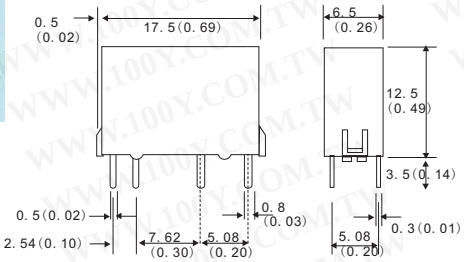

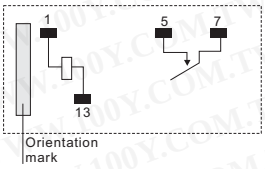

Terminal arrangement/
Internal connections
(Bottom view)

100Y 编号	厂商编号	制造厂商	说明	Qutline L*W*H	Contact Arrangement	Contact Rating	Coil Voltage	Recognized Safety	Type
23973	G6D-1A-DC24V	OMRON	PCB 继电器	17.5*6.5*12.5	SPST-NO	5 A at 250 VAC, 30 VDC	DC24V	UL,CSA	G6D

- Almost the same size as PYF Socket: 31 x 35 x 68mm (W x H x D)
- 各条终端电路(以线或触点)与互相是独立.
- 短条保证共同和毗邻终端的易连接。
- 提供防止的终端盖子电冲击事件。
- 利用中转和MOS FET 中转模型是。
- LED 操作显示.
- 固定二极管吸收线浪涌.
- 镶嵌或在DIN 轨道或螺丝。
- 提供易中转架置或撤除工具。

特点:

触点电阻 (see note 2): 100 mΩ max.
动作时间 (see note 3): 10 ms max.
释放时间(see note 3)″10 ms max.
绝缘阻抗: 1,000 MΩ min. (at 500 VDC)
冲量承受电压 (between coil and contacts):
4,000 V (1.2 × 50 μs)
振动电阻: Destruction:10 to 55 to 10 Hz, 0.75 mm single amplitude (1.5 mm double amplitude)
Malfunction:10 to 55 to 10 Hz, 0.75 mm single amplitude (1.5 mm double amplitude)
震动电阻: Destruction:500 m/s²
Malfunction:100 m/s²
强度: Mechanical:20,000,000 operations min. (at 18,000 operations/hr)
Electrical:100,000 operations min. (3 A at 250 VAC, resistive load)
100,000 operations min. (3 A at 30 VDC, resistive load) (at 1,800 operations /hr)
环境温度: Operating:–25°C to 55°C (with no icing)
环境湿度: Operating: 45% to 85%
重量: Approx. 65 g

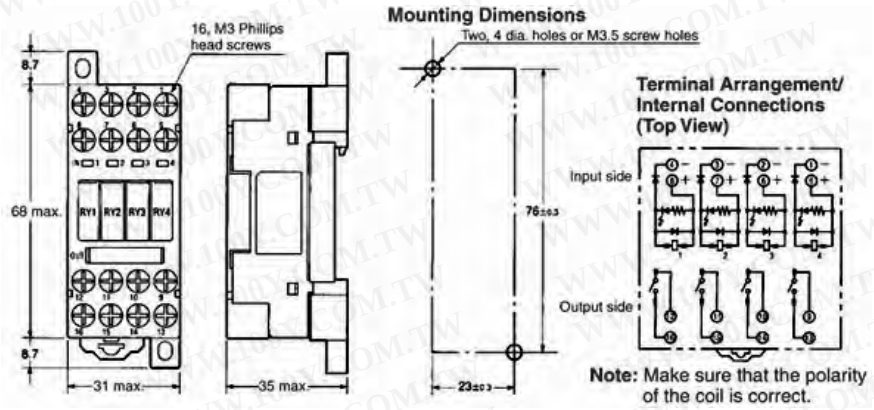

100Y 编号	厂商编号	制造厂商	说明	Qutline L*W*H	Contact Arrangement	Contact Rating	Coil Voltage	Recognized Safety	Type
40724	G6D-F4B-DC24V	OMRON	Terminal Relay	31 x 35 x 68 mm	5 A	3 A at 250 VAC, 3 A at 30 VDC	DC24V	UL,CSA	G6D

- 高敏感性: 98-mW pickup coil power.
- 冲动承受电压符合FCC第68部分要求。
- 全塑封外壳
- 特殊移动圈电枢减少中转尺寸,磁性干涉, 和触点反跳时间。
- 利用单一和双重绕和锁上型。

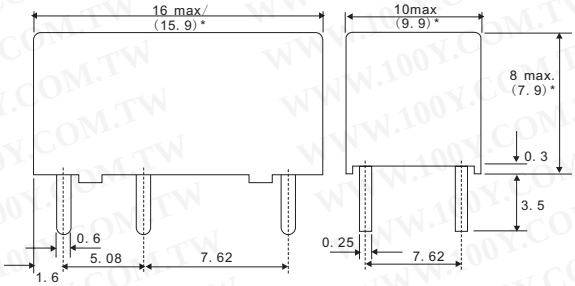

Terminal arrangement/
Internal connections
(Bottom view)

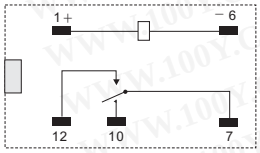

特点:

触点电阻: 50 mΩ max.
动作时间: 5 ms max. (mean value: approx. 2.9 ms; 48 VDC type: approx. 2.4 ms)
释放时间: 5 ms max. (mean value: approx. 1.3 ms)
反跳时间: Operate: 3 ms max. (mean value: 0.37 ms)
Release: 3 ms max. (mean value: 1.12 ms)
最大操作频率: Mechanical: 36,000 operations/hr
Electrical: 1,800 operations/hr (under rated load)
绝缘阻抗: 1,000 MΩ min. (at 500VDC)
电介质承受电压: 1,500 VAC, 50/60 Hz for 1 min between coil and contacts
1,000 VAC, 50/60 Hz for 1 min between contacts of same polarity
冲量承受电压: 1,500 V (10 x 160 μs) (conforms to FCC Part 68)
振动抵抗: Destruction: 10 to 55 to 10 Hz, 2.5-mm single amplitude (5-mm double amplitude)
Malfunction: 10 to 55 to 10 Hz, 1.65-mm single amplitude (3.3-mm double amplitude)
震动抵抗: Destruction: 1,000 m/s²
Malfunction: 300 m/s²
环境温度: Operating: 40°C to 70°C (with no icing)
环境湿度: 5% to 85%
重量: : Approx. 2.7 g

100Y 编号	厂商编号	制造厂商	说明	Qutline L*W*H	Contact Arrangement	Contact Rating	Coil Voltage	Recognized Safety	Type
33697	G6E-134P-US-DC12V	OMRON	PCB 继电器	15.9*9.9*7.9	SPDT	0.4 A at 125 VAC; 2 A at 30 VDC	DC12V	UL, CSA certified	G6E
23975	G6E-134P-US-DC24V	OMRON	PCB 继电器	15.9*9.9*7.9	SPDT	0.4 A at 125 VAC; 2 A at 30 VDC	DC24V	UL, CSA certified	G6E

OMRON_PCB继电器

详细产品规格－请点击cn.100y.com.tw

- 密集度和低5毫米外形。
- 低电力消耗(140 兆瓦为唯一边槽栃, 100 到300 兆瓦为锁上型)并且有高敏感性。
- 低热电动力。
- 低磁性干涉使能高密度架置。
- 利用单一和双重绕并且锁上型.

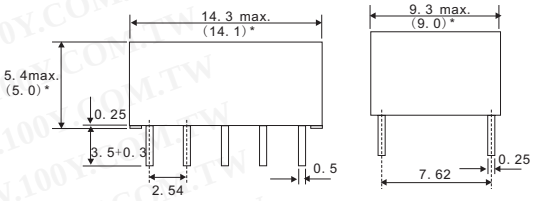

Terminal arrangement/
Internal connections
(Bottom view)

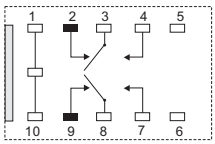

OMRON

特点:

触点电阻:50 mΩ max. (G6H-2-U: 100 mΩ max.; G6H-2F: 60 mΩ max.)
动作时间:单边槽型: 3 ms max. (mean value: approx. 2 ms)
锁上型: 3 ms max. (mean value: approx. 1.5 ms)
释放时间:单边槽型: 2 ms max. (mean value: approx. 1 ms)
锁上型: 3 ms max. (mean value: approx. 1.5 ms)
反跳时间:Operate: Approx. 0.5 ms
Release: Approx. 0.5 ms
Set/reset: Approx. 0.5 ms
最小设置/复位信号宽度:Latching type: 5 ms min. (at 23°C)
Latching type: 5 ms min. (at 23¡ãC)
绝缘阻抗:1,000 MΩ min. (at 500 VDC)
电介质承受电压:1,000 VAC, 50/60 Hz for 1 min between coil and contacts
1,000 VAC, 50/60 Hz for 1 min between contacts of different polarity
750 VAC, 50/60 Hz for 1 min between contacts of same polarity
冲量承受电压:1,500 V (10 x 160 μs) between contacts of same polarity
(conforms to FCC Part 68)

振动抵抗:Destruction: 10 to 55 to 10 Hz, 2.5-mm single amplitude (5-mm double amplitude)
Malfunction: 10 to 55 to 10 Hz, 1.65-mm single amplitude (3-mm double amplitude)
震动抵抗:Destruction: 1,000 m/s^2
Malfunction: 500 m/s^2
强度:Mechanical: 100,000,000 operations min. (at 36,000 operations/hr)
Electrical: 200,000 operations min. (at 1,800 operations/hr)
环境温度:Operating: -40°C to 70°C(with no icing)
环境湿度:Operating: 5% to 85%
重量:Approx. 1.5 g

100Y 编号	厂商编号	制造厂商	说明	Qutline L*W*H	Contact Arrangement	Contact Rating	Coil Voltage	Recognized Safety	Type
35757	G6H-2-DC12V	OMRON	PCB 继电器	14.3mm x 9.3mm x 6.6mm	DPDT	0.5 A at 125 VAC, 1 A at 30 VDC	12VDC	UL, CSA	PCB terminal
36545	G6H-2-DC24V	OMRON	PCB 继电器	14.3mm x 9.3mm x 6.6mm	DPDT	0.5 A at 125 VAC, 1 A at 30 VDC	24VDC	UL, CSA	PCB terminal
36540	G6H-2-DC3V	OMRON	PCB 继电器	14.3mm x 9.3mm x 6.6mm	DPDT	0.5 A at 125 VAC, 1 A at 30 VDC	12VDC	UL, CSA	PCB terminal
36542	G6H-2-DC5V	OMRON	PCB 继电器	14.3mm x 9.3mm x 6.6mm	DPDT	0.5 A at 125 VAC, 1 A at 30 VDC	5VDC	UL, CSA	PCB terminal
36543	G6H-2-DC6V	OMRON	PCB 继电器	14.3mm x 9.3mm x 6.6mm	DPDT	0.5 A at 125 VAC, 1 A at 30 VDC	6VDC	UL, CSA	PCB terminal
36544	G6H-2-DC9V	OMRON	PCB 继电器	14.3mm x 9.3mm x 6.6mm	DPDT	0.5 A at 125 VAC, 1 A at 30 VDC	9VDC	UL, CSA	PCB terminal

- 微型5.2 (h) x 6.5 (w) x 10 (l) 毫米为理想高密度架置塑造。
- 5.2 毫米和低侧面仅仅0.7 g 重量组合改进架置效率。
- 利用模型以在L表面装配终端里.
- 消耗大约70% 一个常规OMRON 模型功率和操作100 mW低电流.
- 表面装配终端模型合并一个特殊终端结构以允许终端温度易上升嵌入联邦税务局,如此保证优秀焊接高红外辐照区域效率。
- 保证1,500 VAC 电介质强度和依照 FCC Part 68 (i.e., 承受冲动承受电压 1,500 V for 10 x 160 μs).
- 新Y 模型提议2,500 V 冲动承受电压为2 x 10 .s(依照响铃核心规格)由优选距离在线和触点之间。
- Conforms to UL1950 (File No. E41515)/CSA C22.2 No. 950 (File No. Lr24825)

特点:

触点电阻 (see note 1):100 mΩ max.
动作时间(see note 2):3 ms max. (approx. 1.2 ms)
释放时间:(see note 2):3 ms max. (approx. 1.2 ms)
绝缘阻抗 (see note 3):1,000 MΩ min. (at 50D VDC)
振动抵抗:Destruction: 10 to 55 Hz, 2.5-mm single amplitude (5-mm double amplitude)
and 55 to 500 Hz, 300 m/s^2 (approx. 30G)
Malfunction: 10 to 55 Hz, 1.65-mm single amplitude (3.3-mm double amplitude)
and 55 to 500 Hz, 200 m/s^2 (approx. 20G)
震动抵抗:Destruction: 1,000 ms^2 (approx. 100G)
Malfunction: 750 ms^2 (approx. 75G)
强度:Mechanical: 50,000,000 operations min. (at 36,000 operations/hour)
Electrical: 100,000 operations min. (with a rated load at 1,800 operations/hour)
错误率 (P level) (see note 4):10μA at 10 mVDC
环境温度 :Operating: -40°C to 70°C(with no icing or condensation)
环境湿度:Operating: 5% to 85%
重量:Approx. 0.7 g

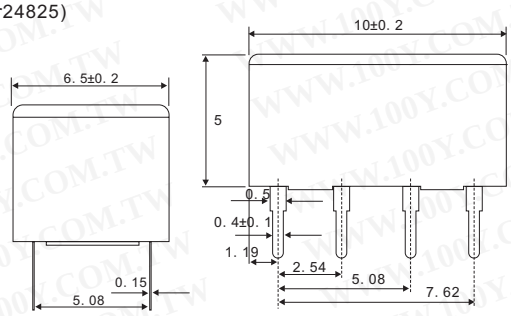

Terminal arrangement/
Internal connections
(Bottom view)

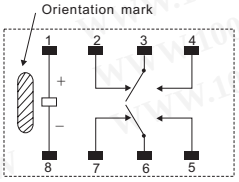

OMRON

100Y 编号	厂商编号	制造厂商	说明	Qutline L*W*H	Contact Arrangement	Contact Rating	Coil Voltage	Recognized Safety	Type
28300	G6K-2P-DC5V	OMRON	PCB 继电器	10*6.5*5.2mm	DPDT	0.3A/125VAC,1A/30VDC	5VDC	JAPAN,UL,CSA	G6K-2P

继电器+电磁阀

OMRON_PCB继电器

详细产品规格－请点击cn.100y.com.tw

G6KU-2P-Y

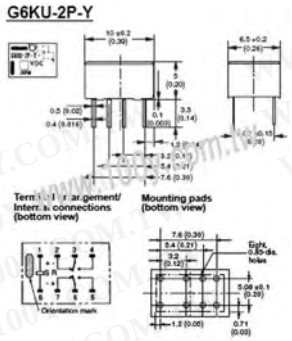

- 四代设计.
- 设计根据全世界通信，计算机外围和办公自动化传递要求。
- 提供优秀控制盘空间储款。
- 符合2.5kv Bellcore 浪涌要求。
- 终端设计根据Omrons 成功的G6S 中转。
- 可利用在PCB 通过孔，SMT gullwing 和SMT "inside-L" 终端。
- 四周温度范围-40 到+85oC
- 依从UL 1950 基本绝缘材料为125V 。
- 利用在2.54 和3.2 毫米盘绕触点终端间距版本。
- 利用在单线锁上。
- RoHS Compliant.

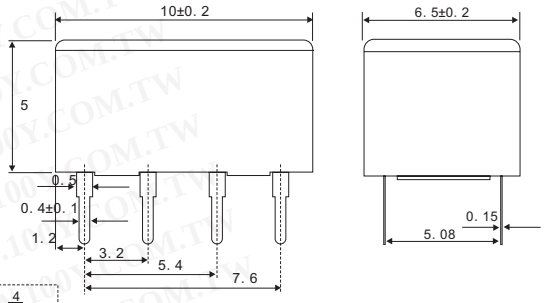

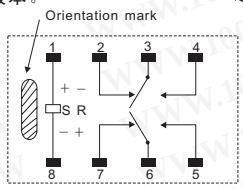

Terminal arrangement/
Internal connections
(Bottom view)

100Y 编号	厂商编号	制造厂商	说明	Contact Arrangement	Coil Voltage
37947	G6KU-2P-Y-DC5V	OMRON	Low Signal Relay	DPDT	5V

- 环保良好，无镉触点.
- 触点形式品种: SPDT or SPST-NO
  (continuous current rating: 8 A)
- 机械和电子特征遵照 VDE0435.
- 对电介质强度满足VDE0700 要求在4 千伏距离8 毫米。
- 满足C/250 绝缘材料要求 VDE0110.
- 跟踪抵抗: CTI>250
- Conforms to class II, part 1 of VDE0106.

特点

动作时间: Approx. 6 ms
释放时间: Approx. 3 ms
最大操作频率: Mechanical:36,000 operations/hr
Electrical:360 operations/hr (under rated load)
绝缘阻抗: 1,000 MW min. (at 500 VDC)
振动抵抗: Destruction: 1,000 m/s²
震动抵抗: Malfunction:NO: 10 to 55 to 10 Hz, 0.75mm single amplitude (1.5-mm double amplitude)
NC: 10 to 55 to 10 Hz, 0.4-mm single amplitude (0.8-mm double amplitude)
强度: Mechanical:10,000,000 operations min.
Electrical:Approx. 100,000 operations
环境温度: Operating: -40°C to 85°C (with no icing)
环境湿度: Operating: 5% to 85%
重量: Approx. 9 g

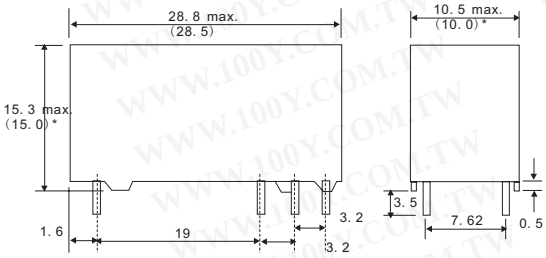

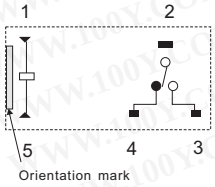

Terminal arrangement/
Internal connections
(Bottom view)

100Y 编号	厂商编号	制造厂商	说明	Qutline L*W*H	Contact Arrangement	Contact Rating	Coil Voltage	Recognized Safety	Type
27612	G6RN-1-DC24V	OMRON	OMRON_PCB 继电器	28.5*15*10	SPDT	8A/250Vac 5A/30Vdc	DC24V	UL,CSA	G6RN-1

- 三代表面镶嵌设计.
- 设计根据全世界电信、数据通讯、计算机外围和办公自动化中转要求。
- 2,000 VAC 高电介质承受电压在线和触点之间 (standard type).
- Meets FCC Part 68 and Telcordia 2.5 kV surge withstand re-quirements.
- 欧洲版本认证为EN60950/EN41003 补充绝缘材料在 250 V at Pollution Degree 2.
- Available in PCB through-hole and SMT terminal configuration.
- 录音和卷或管包装。

特点:

触点电阻 (initial): 75 mΩ max.
动作时间: 4 ms max. (mean value approx. 2.5 ms G6S; 2.0 ms G6SU, G6SK)
释放时间: 4 ms max. (mean value approx. 1.5 ms G6S; 2.0 ms G6SU, G6SK)
反跳时间: Approx. 0.5 ms
绝缘阻抗: 1,000 MΩ min. (at 500 VDC)
振动: Mechanical durability: 10 to 55 Hz; 5 mm (0.20 in) double amplitude
Malfunction durability: 10 to 55 Hz; 3.3 mm (0.13 in) double amplitude
震动: Mechanical durability: 1,000 m/s²; approx. 100 G
Malfunction durability: 750 m/s²; approx. 75 G

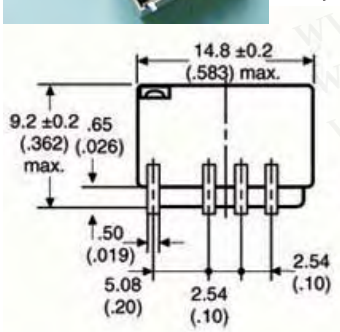

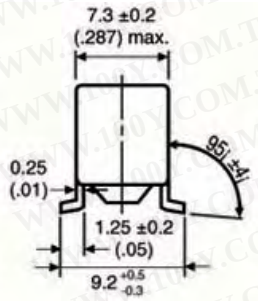

Terminal arrangement/
Internal connections
(Top view)

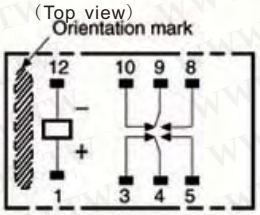

环境温度: -40 to +85°C (-40°F to +185°F)
环境湿度: 10% to 85% RH

产品寿命: Mechanical: 100,000,000 operations min. (at 36,000 operations/hour)
Electrical: See "Characteristic Data"
重量: Approx. 2g (0.07 oz)

100Y 编号	厂商编号	制造厂商	说明	Qutline L*W*H	Contact Arrangement	Contact Rating	Coil Voltage	Recognized Safety	Type
28885	G6S-2F-DC5	OMRON	PCB 继电器	14.8*7.3*9.2 mm	DPDT	0.5A/125VAC,2A/30 VDC	5VDC	UL,CSA	G6S-2F

继电器+电磁阀

OMRON_PCB继电器

详细产品规格－请点击cn.100y.com.tw

- 通用汽车中转。
- 处理重装载为各种汽车应用。
- Plug–in and PCB types available.
- 广温范围: –40°C to +125°C.
- 高电容

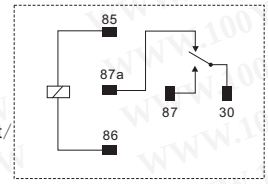

Terminal arrangement/
internal connections
(same for both)

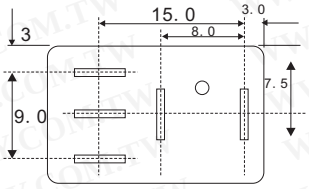

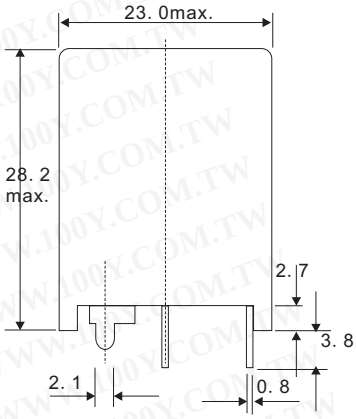

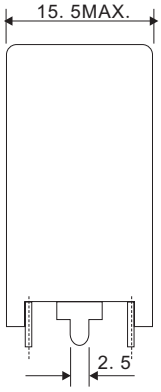

特点:

额定电压: 12 VDC
工作电压 (max.): 16 VDC
线电阻: 80Ω ±10% (100 available plug–in types)
Drop–out voltage at +20°C (min.): 1.2 VDC
连续运载电流程时间(16V at 80°C) (max.): Unlimited

动作时间: 10 ms
释放时间: 5 ms
工作环境温度: –40°C to 125°C *
机械寿命 (min.): 10,000,000 cycles (at frequency of 18,000 operations/hour)
电气寿命(resistive load) (min.): 100,000 cycles (14V; continuous carry current)
重量: 20g

100Y 编号	厂商编号	制造厂商	说明	Qutline L*W*H	Contact Arrangement	Contact Rating	Coil Voltage	Type
22902	G8H-1C7P-DC12V	OMRON	Automotive Relay	23*15.5*28.2	SPDT	20A(NO)/10A(NC)	DC12V	G8H

- Arc barrier equipped
- High dielectric strength (2,000 VAC)
- Long dependable service life assuredby AgCdO contacts
- Choose models with single orbifurcated contacts, LED indicator,diode surge suppression, push-to-testbutton,
- All models meet UL and CSAapprovals; VDE, LR, and SEVapproved versions are availableor RC circuit

LY2 OMRON

Terminal arrangement (Bottom view)

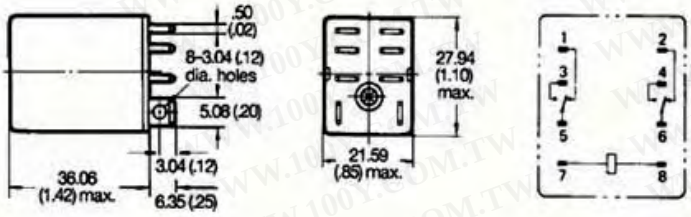

特点

触点电阻: 50 mΩ max
动作时间: 25 ms max.
释放时间: 25 ms max.
操作频率: Mechanically: 18,000 operations/hour
Under rated load: 1,800 operations/hour
绝缘阻抗: 100 M min. (at 500 VDC)
振动: Mechanical durability: 10 to 55 Hz, 1.00 mm (0.04 in) double amplitude.
Malfunction durability: 10 to 55 Hz, 1.00 mm (0.04 in) double amplitude
震动: Mechanical durability: 1,000 m/s² (approx. 100 G)
Malfunction durability: 200 m/s² (approx. 20 G)
环境温度: Operating: -40° to 70°C (-40° to 158°F)
环境湿度: 35 to 85% RH
产品寿命: Mechanically: AC: 50 million operations min. (at operating frequency of 18,000 operations/hour)
DC: 100 million operations min. (at operating frequency of 18,000 operations/hour)
电子: See "Characteristic Data"

重量: SPDT, DPDT: Approx. 40 g (1.41 oz), 3PDT: Approx. 50 g (1.76 oz)
4PDT: Approx. 70 g (2.47 oz)

100Y 编号	厂商编号	制造厂商	说明	Qutline L*W*H	Contact Arrangement	Contact Rating	Coil Voltage	Recognized Safety	Type
47981	LY2-0-DC24V	OMRON	OMRON 10A LY2 型 电源继电器	21*27.4*33.7	2C		24Vdc	UL,CSA	LY
37239	LY2-DC24V	OMRON	OMRON 10A LY2 型 电源继电器	21*27.4*33.7	2C	10A 24VDC/10A 240VAC	24Vdc	UL,CSA	LY
37240	LY4-DC24V	OMRON	OMRON 10A LY4 型 电源继电器	41.5*28*36	4C	10A 24VDC/10A 240VAC	24V	UL,CSA	LY

- 增加的可靠性通过自动化的生产
- 多个特点可利用，包括LED 显示，测试按钮，分枝的联络、固定二极管和CR（浪涌镇压）
- 最大开关电流:two-pole/10A,four-pole/5A
- 环保的无镉联络
- 固定操作显示和标识牌是标准的

特点:

触点电阻: 100mmax.
动作时间: 20msmax.
释放时间: 20msmax.
绝缘阻抗: 1,000Mmin.(at500VDC)
电介质以立场电压: 2,000VAC,50/60Hzfor1.0min
(1,000VAC between contacts of same polarity)
振动抵抗: Destruction:10 to 55Hz,1.0mm double amplitude
Malfunction:10 to 55Hz,1.0mm double amplitude

震动抵抗: Destruction:1,000m/s²(approx.100G)
Malfunction:200m/s²(approx.20G)
环境温度: Operating: -55°Cto70°C(--67°F to 158°F)with no icing(See Note.)
环境湿度: Operating: 35% to 85%
重量: Approx.35g

OMRON

继电器+电磁阀

OMRON_PCB继电器

详细产品规格－请点击cn.100y.com.tw

Terminal arrangement/internal connections (bottom view)

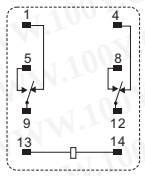

MY2

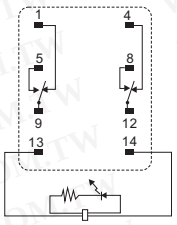

MY2N/MY2IN (AC Models)

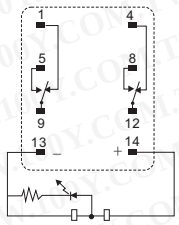

MY2N/MY2IN (DC Models)

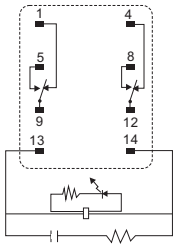

MY2N-CR/MY2IN-CR (AC Models Only)

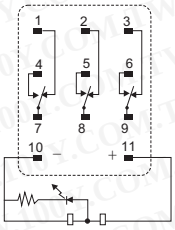

MY3N DC Type

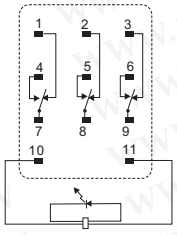

MY3N AC Type

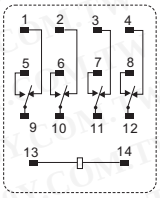

MY4 (Z)

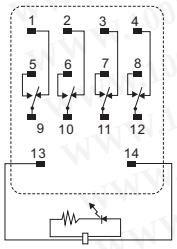

MY4 (Z) N/MY4 (Z) IN (AC Models)

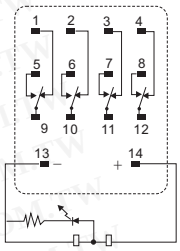

MY4 (Z) N/MY4 (Z) IN (DC Models)

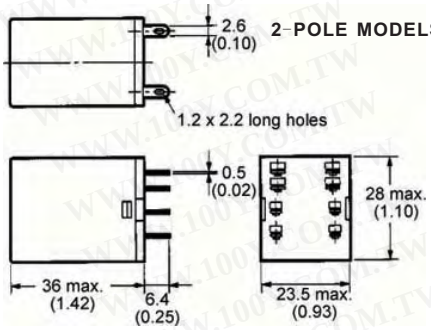

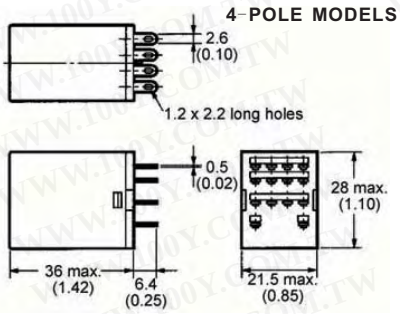

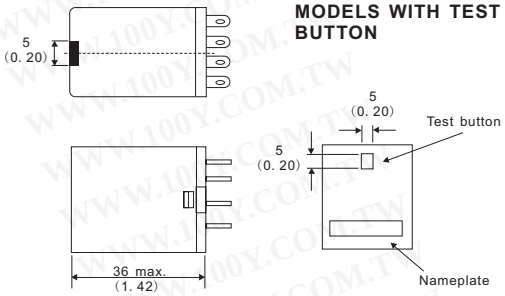

100Y 编号	厂商编号	制造厂商	说明	Qutline L*W*H	Contact Arrangement	Contact Rating	Coil Voltage	Recognized Safety	Type
37246	MY2-DC24V	OMRON	OMRON 5A MY 型 控制盘用 电源继电器	21*27.4*33.5	2C	5A 24VDC/5A 240VAC	24V	UL,CSA	MY2
37247	MY2NJ-DC48V	OMRON	OMRON-带灯 控制盘用 电源继电器	21*27.4*33.5	2C	5A 24VDC/5A 240VAC	48VDC	UL,CSA	MY2N
37248	MY3NJ-AC110V	OMRON	OMRON-带灯 控制盘用 电源继电器		3C		110VAC	UL,CSA	MY3
43892	MY3NJ-AC220V	OMRON	OMRON-带灯 控制盘用 电源继电器		3C		220VAC	UL,CSA	MY3
37249	MY4-DC24V	OMRON	OMRON 控制盘用 电源继电器	21*27.4*33.5	4C	3A 24VDC/3A 240VAC	24Vdc	UL,CSA	MY4
37250	MY4NJ-AC12V	OMRON	OMRON +LED 电源继电器	21*27.4*33.5	4C	3A 24VDC/3A 240VAC	12VAC	UL,CSA	MY4

Finder_PCB继电器

详细产品规格－请点击cn.100y.com.tw

- Ultra-slim, 5 mm wide
- Sensitive DC coil, 170 mW
- 6/8 mm clearance/creepage distance
- 6 kV (1.2/50 μs)在线和触点之间

技术数据

机械寿命 AC/DC (cycles) : —/10 · 10^6
电子寿命在额定装载 AC1 (cycles) : 60 · 10^3
动作/释放时间 (ms) : 5/3
绝缘材料根据 EN 61810-1 ed.2 : 4 kV/3
绝缘材料在线和触点之间 (1.2/50 μs) (kV) : 6

触点规格

触点配置: 1 CO (SPDT)
额定电流/最高峰电流 (A) : 6/10
额定电压/最大开关电压 (V AC) : 250/400*
额定装载 in Ac1 (VA) : 1,500
额定装载 in AC15 (230 V AC) (VA) : 300
单相马达规定值 (230 V AC) (kW) : 0.185
最小开关装载 mW (V/mA) : 500 (12/10)

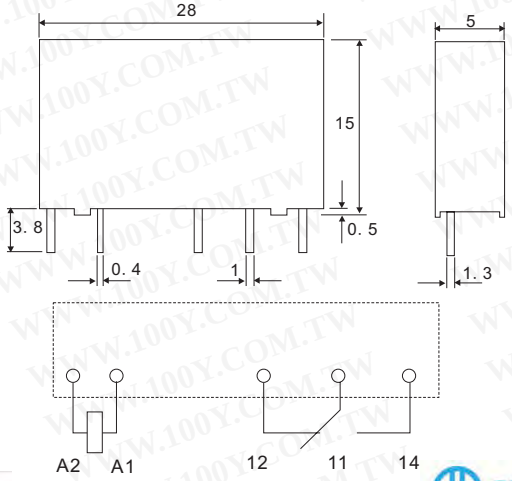

GOST cULus VDE

finder

100Y 编号	厂商编号	制造厂商	说明	Type	Contact Arrangement	Contact Rating	Coil Voltage	Recognized Safety	Qutline L*W*H
40418	34.51.7.024.0010	Finder	Ultraslim relay (EMR)	34.51	1 CO (SPDT)	6A	24Vdc	GOST,CUL,VDE	28x5x15

继电器+电磁阀

Finder_PCB继电器

详细产品规格－请点击cn.100y.com.tw

- P.C.B. or plug-in mount
- AC, DC, sensitive DC 或利用唯一双稳线版本
- 8 mm, 6 kV (1.2/50 μs) 在线和触点之间
- 环境温度 +85°C
- 插口和辅助部件: see 95 and 99 series

1 pole, 16 A
5 mm pinning
PCB/ for use with 95 series sockets

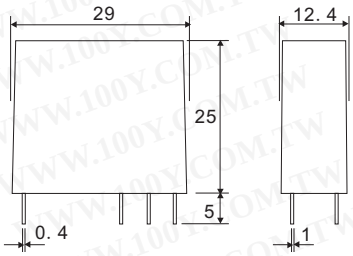

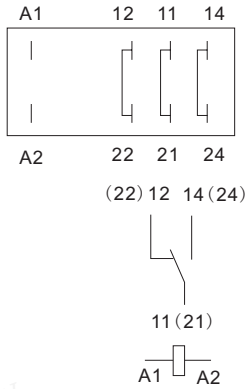

触点规格

触点配置: 1 CO (SPDT)
额定电流/最大高峰电流(A): 16/30
额定电压/最大开关电压(V AC): 250/400*
额定装载AC1(VA): 4,000
额定装载AC15 (230 VAC)(VA): 750
单相马达规定值 (230 VAC)(kW/HP): 0.55/0.8
遮断电容 DC1: 30/110/220V(A): 16/0.3/0.12
最小开关装载(mW (V/mA)): 500 (10/5)
标准触点材料: AgCdO

100Y 编号	厂商编号	制造厂商	说明	Type	Contact Arrangement	Contact Rating	Coil Voltage	Recognized Safety	Qutline L*W*H
36601	40.61.7.005	Finder	Miniature P.C.B. Relays	40.61	1 CO (SPDT)	16A	5Vdc	CSA,UR,VDE	12.4*29*25
36600	40.61.7.006	Finder	Miniature P.C.B. Relays	40.61	1 CO (SPDT)	16A	6Vdc	CSA,UR,VDE	12.4*29*25
36602	40.61.7.012	Finder	Miniature P.C.B. Relays	40.61	1 CO (SPDT)	16A	12Vdc	CSA,UR,VDE	12.4*29*25
23317	40.61.7.024	Finder	Miniature P.C.B. Relays	40.61	1 CO (SPDT)	16A	24Vdc	CSA,UR,VDE	12.4*29*25
36603	40.61.7.048	Finder	Miniature P.C.B. Relays	40.61	1 CO (SPDT)	16A	48Vdc	CSA,UR,VDE	12.4*29*25
36604	40.61.7.110	Finder	Miniature P.C.B. Relays	40.61	1 CO (SPDT)	16A	110Vdc	CSA,UR,VDE	12.4*29*25
40542	40.61.8.230	Finder	Miniature P.C.B. Relay	40.61	1 CO (SPDT)	16A	230VAC	CSA,UR,VDE	12.4*29*25
44338	40.61.9.012	Finder	Miniature P.C.B. Relays				12Vdc	CSA,UR,VDE	12.4*29*25

- DC and sensitive DC available
- 8 mm, 6 kV (1.2/50 μs) 在线和触点之间
- 环境温度+85°C
- 插口和辅助部件: see 95, 99 and 86 series

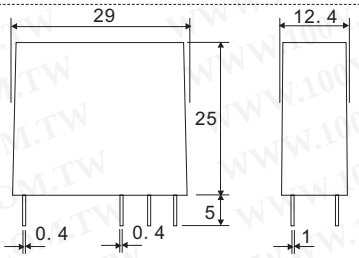

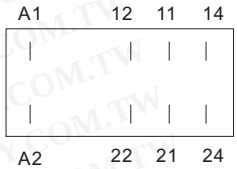

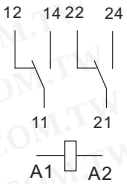

触点规格

触点配置: 2 CO
额定电流/最大高峰电流(A): 6/10
额定电压/最大开关电压(V AC): 250/400*
额定装载AC1(VA): 1,500
额定装载AC15 (230 VAC)(VA): 250
单相马达规定值 (230 VAC)(kW): 0.185
遮断电容DC1: 30/110/220V(A): 6/0.3/0.13
最小开关装载(mW (V/mA)): 300 (5/5)
标准触点材料: AgNi

100Y 编号	厂商编号	制造厂商	说明	Type	Contact Arrangement	Contact Rating	Coil Voltage	Recognized Safety	Qutline L*W*H
36606	44.52.7.006	Finder	Miniature P.C.B. Relays	44.52	2 CO (DPDT)	6A	6Vdc	CSA,UR,VDE	12.4*29*25
36607	44.52.7.009	Finder	Miniature P.C.B. Relays	44.52	2 CO (DPDT)	6A	9Vdc	CSA,UR,VDE	12.4*29*25
36615	44.52.7.012	Finder	Miniature P.C.B. Relays	44.52	2 CO (DPDT)	6A	12Vdc	CSA,UR,VDE	12.4*29*25
36616	44.52.7.014	Finder	Miniature P.C.B. Relays	44.52	2 CO (DPDT)	6A	14Vdc	CSA,UR,VDE	12.4*29*25
17876	44.52.7.024	Finder	Miniature P.C.B. Relays	44.52	2 CO (DPDT)	6A	24Vdc	CSA,UR,VDE	12.4*29*25
36617	44.52.7.028	Finder	Miniature P.C.B. Relays	44.52	2 CO (DPDT)	6A	28Vdc	CSA,UR,VDE	12.4*29*25
36618	44.52.7.048	Finder	Miniature P.C.B. Relays	44.52	2 CO (DPDT)	6A	48Vdc	CSA,UR,VDE	12.4*29*25
36620	44.52.7.060	Finder	Miniature P.C.B. Relays	44.52	2 CO (DPDT)	6A	60Vdc	CSA,UR,VDE	12.4*29*25
36621	44.52.7.110	Finder	Miniature P.C.B. Relays	44.52	2 CO (DPDT)	6A	110Vdc	CSA,UR,VDE	12.4*29*25
36622	44.52.7.125	Finder	Miniature P.C.B. Relays	44.52	2 CO (DPDT)	6A	125Vdc	CSA,UR,VDE	12.4*29*25

- DC and sensitive DC available
- 8 mm, 6 kV (1.2/50 μs)在线和触点之间
- 环境温度 +85°C
- 插口和辅助部件 see 95, 99 and 86 series

2 pole, 10 A
5 mm pinning
P.C.B./ for use with 95 series sockets

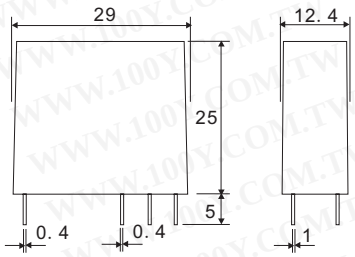

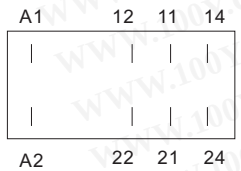

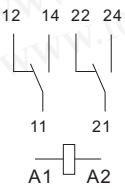

触点规格

触点配置: 2 CO
额定电流/最大高峰电流(A): 10/20
额定电压/最大开关电压(V AC): 250/400*
额定装载AC1(VA): 2,500
额定装载AC15 (230 VAC)(VA): 500
单相马达规定值 (230 VAC)(kW): 0.37
遮断电容 DC1: 30/110/220V(A): 10/0.3/0.13
最小开关装载(mW (V/mA)): 300 (5/5)
标准触点材料: AgNi

100Y 编号	厂商编号	制造厂商	说明	Type	Contact Arrangement	Contact Rating	Coil Voltage	Recognized Safety	Qutline L*W*H
36591	44.62.7.006	Finder	PCB 继电器	44.62	2 CO (DPDT)	10A	6V	CSA,UR,VDE	12.4*29*25

继电器+电磁阀

Finder_PCB继电器

详细产品规格－请点击cn.100y.com.tw

100Y 编号	厂商编号	制造厂商	说明	Type	Contact Arrangement	Contact Rating	Coil Voltage	Recognized Safety	Qutline L*W*H
36592	44.62.7.009	Finder	PCB 继电器	12.4*29*25	2 CO (DPDT)	10A	9V	CSA,UR,VDE	44.62
36593	44.62.7.012	Finder	PCB 继电器	44.62	10A	10A	12V	CSA,UR,VDE	12.4*29*25
36594	44.62.7.014	Finder	PCB 继电器	44.62	2 CO (DPDT)	10A	14V	CSA,UR,VDE	12.4*29*25
17084	44.62.7.024	Finder	PCB 继电器	44.62	2 CO (DPDT)	10A	24V	CSA,UR,VDE	12.4*29*25
36595	44.62.7.028	Finder	PCB 继电器	44.62	2 CO (DPDT)	10A	28V	CSA,UR,VDE	12.4*29*25
36596	44.62.7.048	Finder	PCB 继电器	44.62	2 CO (DPDT)	10A	48V	CSA,UR,VDE	12.4*29*25
36597	44.62.7.060	Finder	PCB 继电器	4 4.62	2 CO (DPDT)	10A	60V	CSA,UR,VDE	12.4*29*25
36598	44.62.7.110	Finder	PCB 继电器	44.62	2 CO (DPDT)	10A	110Vac	CSA,UR,VDE	12.4*29*25
36599	44.62.7.125	Finder	PCB 继电器	44.62	2 CO (DPDT)	10A	125V	CSA,UR,VDE	12.4*29*25

- 作为标准锁能测试按钮和机械旗子显示在2 & 4 种杆类型
- AC coils & DC coils
- UL Listed (某些中转/插口组合)
- 镉自由触点(更强版本)
- 触点材料选择
- 后方耳轮缘嵌入选择
- 94 系列插口、卷镇压和定时器辅助部件

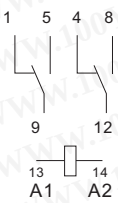

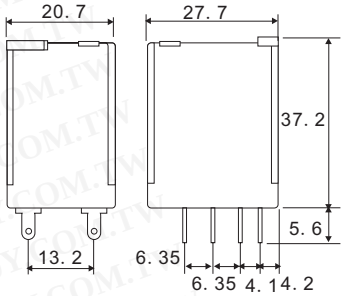

2 pole 10A
Plug-in 94 series sockets

触点规格

触点配置:2 CO (DPDT)
额定电流/最大高峰电流(A):10/20
额定电压/最大开关电压(V AC):250/400
额定装载AC1(VA):2,500
额定装载AC15 (230 V AC)(VA):500
单相马达规定值 (230 V AC)(kW):0.37
遮断电容DC1: 30/110/220 V(A):10/0.25/0.12
最小开关装载(mW (V/mA)):300 (5/5)
标准触点材料:AgNi

技术数据

机械寿命 AC/DC (cycles):$20 \cdot 10^6/50 \cdot 10^6$
在额定装载中电子寿命 AC1 (cycles):$200 \cdot 10^3$
动作/释放时间(ms):9/3
绝缘材料在线和触点之间 (1.2/50 μs)(kV):3.6
电介质强度在开放触电之间(V AC):1,000
环境温度范围(°C):–40...+85
环境保护:RT I

100Y 编号	厂商编号	制造厂商	说明	Type	Contact Arrangement	Contact Rating	Coil Voltage	Recognized Safety	Qutline L*W*H
39189	55.32.9.024.0040	Finder	PCB 继电器	55.32	2 FROM-C	10A	24V	CSA,UR,VDE	15*37.5*34.3

特点:

- 2 & 3 pole changeover contacts
- 镉自由触点(更强版本)
- AC coils & DC coils
- ULListed (某些中转/插口组合)
- 触点材料选择
- 锁能测试按钮与机械旗子显示(更强版本)
- 90 系列插口、卷EMC 镇压和定时器辅助部件

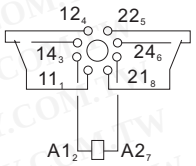

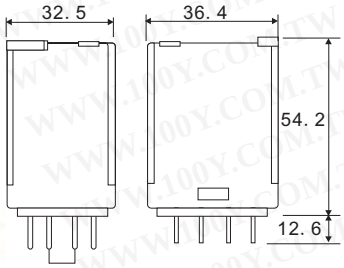

2 pole - 10A power contacts
8 pin plug-in

触点规格

触点配置:2 CO (DPDT)
额定电流/最大高峰电流(A):10/20
额定电压/最大开关电压(V AC):250/400
额定装载AC1(VA):2,500
额定装载AC15 (230 V AC)(VA):500
单相马达规定值(230 V AC)(kW):0.37
遮断电容DC1: 30/110/220 V(A):10/0.4/0.15
最小开关装载(mW (V/mA)):500 (10/5)
标准触点材料:AgNi

技术数据

机械寿命 AC/DC (cycles):$20 \cdot 10^6/50 \cdot 10^6$
在额定装载中电子寿命 AC1 (cycles):$200 \cdot 10^3$
动作/释放时间(ms):9/9
绝缘材料在线和触点之间 (1.2/50 μs)(kV):3.6
电介质强度在开放触电之间(V AC):1,000
环境温度范围(°C):–40...+70
环境保护:RT I

100Y 编号	厂商编号	制造厂商	说明	Type	Contact Arrangement	Contact Rating	Coil Voltage	Recognized Safety	Qutline L*W*H
39190	60.12.8.230.0040	Finder	PCB 继电器	60.12	2 FORM-C	10A	23V	CSA,UR,VDE	18*32.2*36.5
39191	60.12.9.024.0040	Finder	PCB 继电器	60.12	2 FORM-C	10A	24V	CSA,UR,VDE	18*32.2*36.5
39192	62.32.9.024.0000	Finder	PCB 继电器	62.32	2 FORM-C	16A	24V	CSA,UR,VDE	22.2*38.2*35.8
39193	62.32.9.024.0040	Finder	PCB 继电器	62.32	2 FORM-C	16A	24V	CSA,UR,VDE	22.2*38.2*35.8

我们总是不断努力为你创造优质的服务以及热诚的帮助,不论你在任何地方.
Http://cn.100y.com.tw/
横跨两岸的电子元件采购指南

继电器+电磁阀

Finder_PCB继电器

详细产品规格－请点击cn.100y.com.tw

Multi-voltage
Multi-function

特点:

- 17.5 mm wide
- 转台式选择器
- Six time scales from 0.1s to 20h
- 高输入- 输出隔离
- 35 mm rail (EN 50022) mount

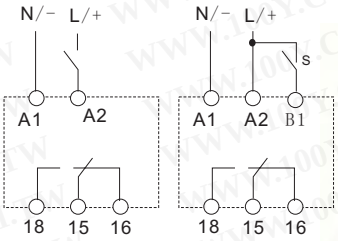

Wiring diagram
(without signal START)

Wiring diagram
(without signal START)

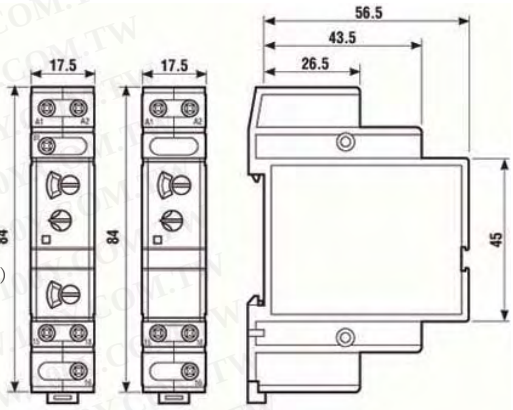

触点规格

触点配置:1 CO (SPDT)
额定电流/最大高峰电流(A):16/30
额定电压/最大开关电压V AC):250/400
额定装载AC1 (VA):4,000
额定装载 AC15 (230 V AC)(VA):750
单相马达规定值(230 V AC)(kW):0.55
遮断电容DC1:30/110/220 V(A):16/0.3/0.12
最小开关装载(mW(V/mA)):500 (10/5)
标准触点材料:AgCdO

技术数据

反复性:±1%
恢复时间:≤50ms
最小控制脉冲:50ms
设置完全准确范围e:±5%
在额定装载中电子寿命AC1:100·10³cycles
环境温度范围':−10...+50°C

finder

100Y 编号	厂商编号	制造厂商	说明	Type	Contact Arrangement	Contact Rating	Coil Voltage	Recognized Safety	Qutline L*W*H
39194	80.01.0.240.0000	Finder	PCB 继电器	80.01	2 FORM-C	10A	24VAC/24VDC	CSA,UR,VDE	84*17.5*56.5

技术数据

额定值:16 A - 250 V
绝缘:≥6 kV (1.2/50 μs)在线和触点之间
保护类别:IP20
环境温度:−40...+70°C
导线小条长度:10mm

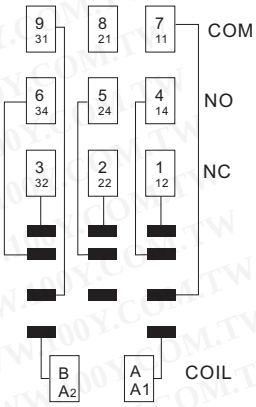

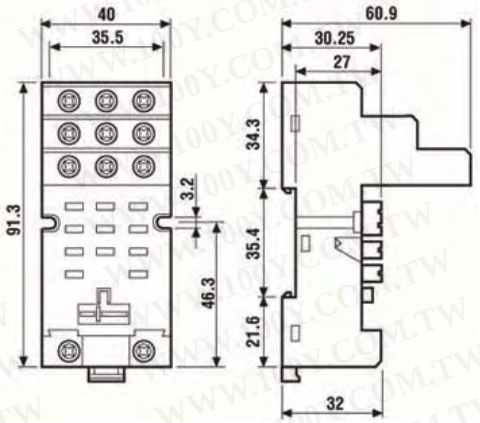

finder

100Y 编号	厂商编号	制造厂商	说明	Type	Contact Arrangement	Contact Rating	Coil Voltage	Recognized Safety	Qutline L*W*H
39195	92.03	Finder	PCB 继电器	92.03	2 FROM-C	16A	250V	CSA,UR,VDE	91.3*40*60.9

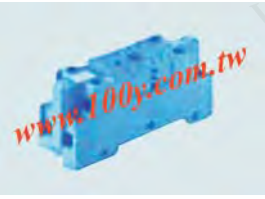

技术数据

额定值:10 A - 250 V
电介质强度≥2 kv AC
保护类别:IP20
环境温度:−40...+70°C

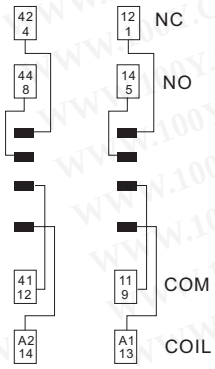

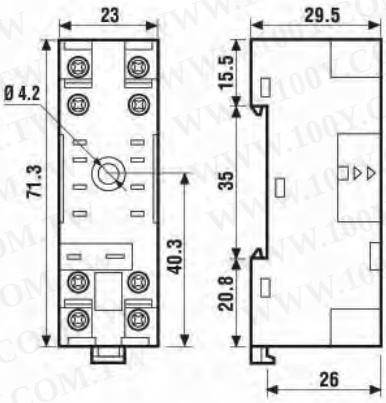

finder

100Y 编号	厂商编号	制造厂商	说明	Type	Contact Arrangement	Contact Rating	Coil Voltage	Recognized Safety	Qutline L*W*H
39196	94.82	Finder	PCB 继电器	94.02	2 FORM-C	10A	250V	CSA,UR,VDE	71.3*23*29.5

继电器+电磁阀

Takamisawa_PCB继电器

详细产品规格－请点击cn.100y.com.tw

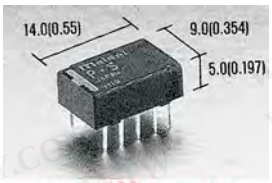

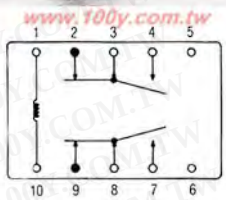

特点:

- 超低侧面且重量轻
  —高度: 5 mm
  —重量 约1.2 g
- UL, CSA recognized
- 依照FCC 规则和章程零件 68
  —浪涌功率1,500 V
- 高可靠性分枝触点
- 运行范围广
- DIL pitch terminals
- 全封闭型
- 利用封闭版本

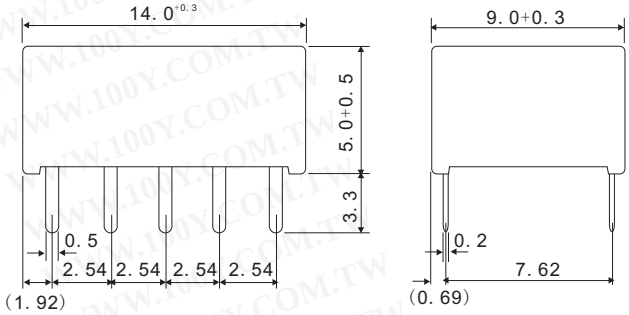

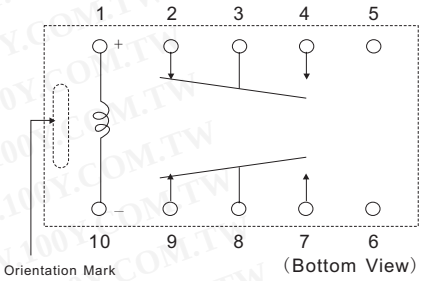

规格

Contact:
装配: 2 form C (DPDT)
材料: 金银合金
电阻 (initial): Maximum 50 mΩ (at 1 A 6 VDC)
额定 (resistive): 0.5 A 125 VAC or 1 A 30 VDC
最大值运载电流: 2 A
最大开关功率: 62.5 AV/30 W
Coil
一般功率 (at 20C): 0.14 to 0.3 W
运行功率 (at 20C): 0.08 to 0.17 W
运行温度: –40°C to +85°C (no frost)
(refer to the CHARACTERISTIC DATA)

最大开关电压: 250 VAC, 220 VDC
最大开关电流: 2 A
最小开关装载*1: 0.01 mA 10 mVDC
电容: Approximately 0.5 pF (在开放触点之间, 毗邻触点)
Approximately 1.0 pF (在线和触点之间)
Time Value
运行 (一般电压): Maximum 6 ms
释放(一般电压): Maximum 4 ms
Life
机械: 1×10^8 operations minimum
电子: 2×10^5 ops. min. (0.5 A 125 VAC),
5×10^5 ops. min. (1 A 30 VDC)

100Y 编号	厂商编号	制造厂商	说明	Coil Voltage	Contact Arrangement	Contact Rating	Qutline L*W*H	Recognized Safety	Type
36642	A-1.5W-K	TAKAMISAWA	Takamisawa_A1.5W-K 继电器	1.5Vdc	2 Form C	1A30VDC, 0.5A125VAC	14.0*9.0*5.0	(UL/CSA)	A
3472	A-12W-K	TAKAMISAWA	Takamisawa_A12W-K 继电器	12Vdc	2 Form C	1A30VDC, 0.5A125VAC	14.0*9.0*5.0	(UL/CSA)	A
36653	A-18W-K	TAKAMISAWA	Takamisawa_A18W-K 继电器	18Vdc	2 Form C	1A30VDC, 0.5A125VAC	14.0*9.0*5.0	(UL/CSA)	A
36654	A-24W-K	TAKAMISAWA	Takamisawa_A24W-K 继电器	24Vdc	2 Form C	1A30VDC, 0.5A125VAC	14.0*9.0*5.0	(UL/CSA)	A
36644	A-3W-K	TAKAMISAWA	Takamisawa_A3W-K 继电器	3Vdc	2 Form C	1A30VDC, 0.5A125VAC	14.0*9.0*5.0	(UL/CSA)	A
36646	A-4.5W-K	TAKAMISAWA	Takamisawa_A4.5W-K 继电器	4.5Vdc	2 Form C	1A30VDC, 0.5A125VAC	14.0*9.0*5.0	(UL/CSA)	A
36655	A-48W-K	TAKAMISAWA	Takamisawa_A48W-K 继电器	48Vdc	2 Form C	1A30VDC, 0.5A125VAC	14.0*9.0*5.0	(UL/CSA)	A
3471	A-5W-K	TAKAMISAWA	Takamisawa_A5W-K 继电器	5Vdc	2 Form C	1A30VDC, 0.5A125VAC	14.0*9.0*5.0	(UL/CSA)	A
36648	A-6W-K	TAKAMISAWA	Takamisawa_A6W-K 继电器	6Vdc	2 Form C	1A30VDC, 0.5A125VAC	14.0*9.0*5.0	(UL/CSA)	A
36651	A-9W-K	TAKAMISAWA	Takamisawa_A9W-K 继电器 (in stock 500 Kpcs,ON SALE Please call)	9Vdc	2 Form C	1A30VDC, 0.5A125VAC	14.0*9.0*5.0	(UL/CSA)	A
37154	A24W-K	TAKAMISAWA	TAKAMISAWA _A24W-K A 型 信号用继电器	24V	UL,CSA	0.5A 120VAC 1A 24VAC	12.7*7.6*9.7	UL,CSA	A
37155	A5W-K	TAKAMISAWA	TAKAMISAWA_ A5W-K A 型 信号用继电器	12.7*7.6*9.7	1 FORM C	0.5A 120VAC 1A 24VAC	12.7*7.6*9.7	UL,CSA	A

特点:

低侧面力量中转(高度16.5 毫米) 使用特殊外壳
DPST/DPDT 5 A, TV-3 rating available
使用被加强的绝缘材料外壳更高隔离
绝缘距离: 8 mm (between coil and contact)
电介质强度: 5 kV (between coil and contact)
浪涌功率: 10 kV (between coil and contact)
密封塑料中转
Pin 配置兼容 VB/FBR620
UL, CSA, VDE, SEMKO, BSI recognized
IConforms to FIMKO, IMQ, DEMKO (under approval)
利用镉自由触点类型环保
RoHS 服从从日期代码: 0434RPlease see page 7 for more information

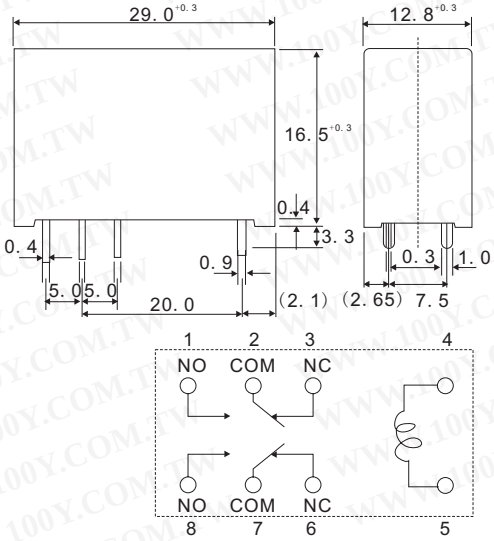

规格

Contact
装配: 2 form A (DPST-NO), 2 form C (DPDT)
材料: 金银合金
型号: Single
电阻(initial): Maximum100Ω m (at 1 A 6 VDC)
额定(resistive): 5 A 250 VAC/24 VDC
最大值运载电流: 7 A
最大额定开关: 1,250 VA/120 W
最大开关电压: 400 VAC 300 VDC
最大开关电流: 5 A
最小开关装载[1]: 10 mA 5 VDC

Coil
一般功率 (at 20C): 0.53 W
运行功率(at 20C): 0.26 W
运行温度: –40°C to +75°C (no frost)
(refer to the CHARACTERISTIC DATA)

Life
机械: 2×10^7 operations minimum
电子: Contact Rating: 1×10^5 operations minimum

Time Value
运行 (一般电压): Maximum 15 ms
释放(一般电压): Maximum 5 ms

Other
震动抵抗:
误动作: 10 to 55 Hz (double amplitude of 1.65 mm)
强度: 10 to 55 Hz (double am plitude of 3.3 mm)
重量: Approximately 12 g

继电器+电磁阀

Takamisawa_PCB继电器

详细产品规格－请点击cn.100y.com.tw

100Y 编号	厂商编号	制造厂商	说明	Coil Voltage	Contact Arrangement	Contact Rating	Qutline L*W*H	Recognized Safety	Type
46519	FTR-F1CA012V-OM	TAKAMISAWA	TAKAMISAWA_FTR-F1 Series Power Relays	12VDC	2 Form C(DPDT)	5A 250VAC/24VDC	29*12.8*16.5	UL , CSA , VDE, SEMKO, BSI	FTR-F1

特点:

- 工作型号: B (for IMQ)/ C (for VDE)
- 类型供给: 连续负载
- 低侧面(高度16.5 mm)/ 镉释放触点
- 1 form A/ 1 form C 10 A, TV-5 rating available
- UL class B (130°C) insulation
- 高隔离在小包裹里(在线和触点之间)
  —绝缘距离: 8 mm
  —电介质强度: 5,000 VAC
  —浪涌功率:10,000 V
- 塑料材料 —UL94 flame class V- UL CTI level class 2
- 全塑料密封
- Pin 配置兼容 VS/ FBR610 Series
- UL, CSA, BSI, VDE, SEMKO recognized
- Conforms to FIMKO, DEMKO
- 利用镉自由触点类型环保
- RoHS 服从从日期代码: 0434RPlease see page 7 for more information

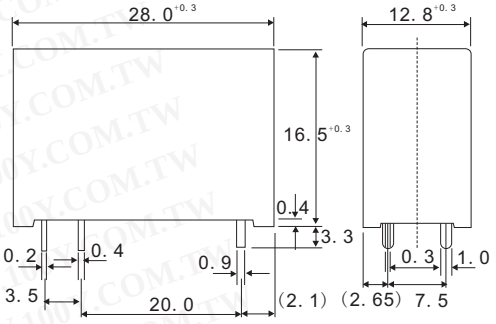

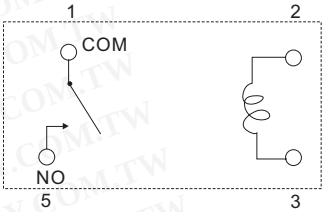

规格

Contact

装配: 1 form A (SPST-NO), 1 form C (SPDT)
材料: 金银合金
型号: Single
电阻 (initial): Maximum 100 m Ω (at 1 A 6 VDC)
额定(Resistive): 10 A 250 VAC/30 VDC
最大值运载电流: 14 A
最大额定开关: 2,500 VA/300 W
最大开关电压: 400 VAC 300 VDC
最大开关电流: 10 A
最小开关装载*1: 10 mA 5 VDC

Coil

运行功率: 80 to 110 % V nominal
一般功率(at 20°C): 0.53 W
运行功率 (at 20°C): 0.26 W
运行温度: –40°C to +75°C (no frost)
(refer to the CHARACTERISTIC DATA)

Time Value

运行 (一般电压): Maximum 10 ms
释放(一般电压): Maximum 5 ms

Life

机械: 2×10^7 operations minimum
电子: Contact Rating: 1×10^5 operations minimum

Other

震动抵抗:
误动作: 10 to 55 Hz (double amplitude of 1.65 mm)
强度: 10 to 55 Hz (double amplitude of 3.3 mm)
重量: Approximately 12 g

100Y 编号	厂商编号	制造厂商	说明	Coil Voltage	Contact Arrangement	Contact Rating	Qutline L*W*H	Recognized Safety	Type
46521	FTR-H1AA012T	TAKAMISAWA	TAKAMISAWA_FTR-H1 Series Power Relays	12VDC	1 Form A(SPST-NO)	10A 250VAC/30VDC	28*12.8*16.5	UL , CSA , VDE, SEMKO, BSI	FTR-H1

特点:

- 高密度架置
  Saves space by 26% compared to FTR-H1 type.
- 高隔离
  绝缘距离: 极小值6mm 在线和触点之间
  电介质强度: 4KV
  浪涌功率:0KV
- 高噪声抵抗
  用途卡片分离为高噪声抵抗在线和触点之间
  热抵抗, 燃烧性
- Class B (130° C) insulation, flammability 94V-0
  镉自由联络为ECO-PROGRAM 安全标准
- UL,CSA,VDEapproved,SEMKO(pending)
- UL/CSATV-5 rating approved

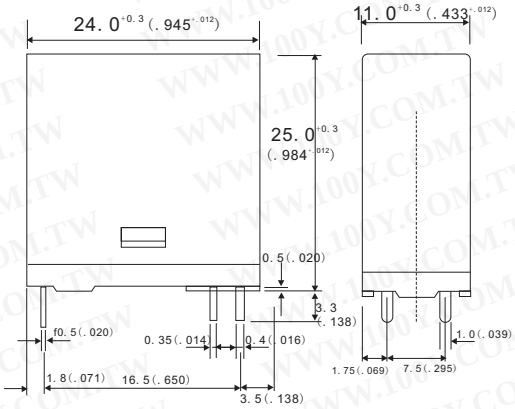

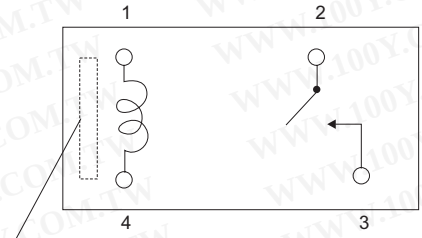

规格

Contact

装配: 1 Form A (SPST-NO)
材料: 银合金
电阻(initial): Maximum 100 mohm (at 1A 6VDC)
额定(resistive): 250VAC/30VDC, 10A
最大值运载电流: 10A
最大额定开关: 2500VA/300W
最大开关电压: 400VAC/300DC
最大开关电流: 10A
最小开关装载: 100ma, 5VDC
最大流入电流: 78A, 120VAC (at lamp load)

Time value

运行 (一般电压): Maximum 15ms
释放(一般电压): Maximum 5ms

Life

机械: 2×10^6 operations minimum
电子: contact rating: 100×10^3 operation minimum
Lamp load: 25×10^3 operations minimum

100Y 编号	厂商编号	制造厂商	说明	Coil Voltage	Contact Arrangement	Contact Rating	Qutline L*W*H	Recognized Safety	Type
40862	FTR-H2AK005T	TAKAMISAWA	TAKAMISAWA_FTR-H2AK005T 继电器	5VDC	1 Form A (SPST-NO)	30VDC/250VAC 10 A	24.0 x 11.0 x 25.0mm	UL , CSA , VDE	FTR-H2
42874	FTR-H2AK012T	TAKAMISAWA	TAKAMISAWA_FTR-H2AK005T 继电器	12VDC	1 Form A (SPST-NO)	30VDC/250VAC 10 A	24.0 x 11.0 x 25.0mm	UL , CSA , VDE	FTR-H2
42875	FTR-H2AK024T	TAKAMISAWA	TAKAMISAWA_FTR-H2AK005T 继电器	24VDC	1 Form A (SPST-NO)	30VDC/250VAC 10 A	24.0 x 11.0 x 25.0mm	UL , CSA , VDE	FTR-H2

继电器+电磁阀

Takamisawa_PCB继电器

详细产品规格－请点击cn.100y.com.tw

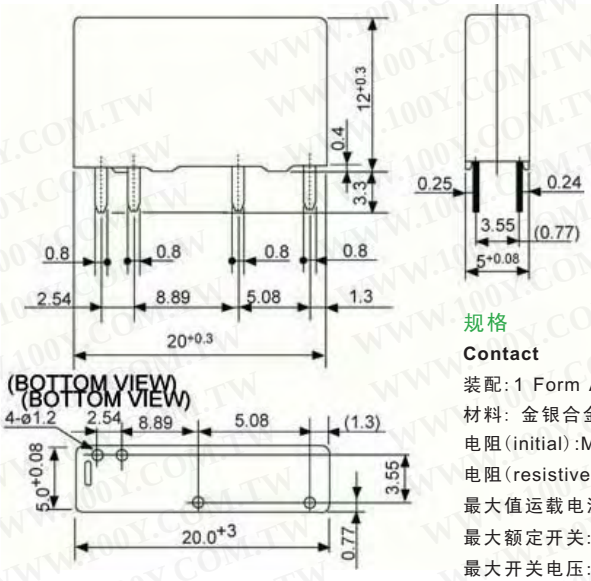

FUJITSU

特点:

- 宽度5mm，高度12mm，区域100 mm2，超细，低功率，紧凑重量轻 2.5gr.
  一般功率: 110mW, 运行功率: 54mW High sensitive
- 高可靠性，二支金银合金
- 电介质强度: 3000VAC
- 浪涌功率: 5080V
- 安全标准
- UL, CSA, IEC1131 compatability
- RoHS Compliant since production

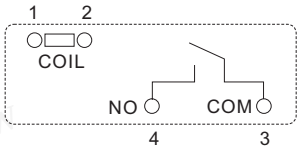

(BOTTOM VIEW)

规格

Contact

装配: 1 Form A
材料: 金银合金
电阻(initial):Maximum 30mΩ(at 1A 6VDC)
电阻(resistive):250VAC/30VDC, 5A
最大值运载电流: 5A
最大额定开关: 1250VA/150W
最大开关电压: 277VAC, 125VDC
最大开关电流: 5A
最小开关装载*1: 5VDC, 1mA

Coil:

一般功率 (at 20°C):110mW
运行功率(at 20°C):54mW
运行温度: -40°C to +90°C (no frost)

Time value

运行 (一般电压):Maximum 10ms
(excluding bounce time)
释放(一般电压): Maximum 5ms
(excluding bounce time)

Life

机械: $2x10^7$ operations minimum(18, 000ops/hr)
电子: contact rating: $10x10^4$ operations minimum
(600 ops/hr)

100Y 编号	厂商编号	制造厂商	说明	Coil Voltage	Contact Arrangement	Contact Rating	Qutline L*W*H	Recognized Safety	Type
46539	FTR-MYAA024D-VD	TAKAMISAWA	TAKAMISAWA_FTR-MY Series Power Relays	24VDC	1 Form A	5A 250VAC/30VDC	20*5*12	UL , CSA , IEC1131	FTR-MY

FUJITSU

特点:

- UL, CSA, VDE, SEV, SEMKO, FIMKO, ÖVE, BSIrecognized
- UL class B (130°C) insulation
- 1 form A (SPST-NO) or 1 form C (SPDT) contact
- 低侧面且节约空间—高度: 12.5 mm
  —架置空间: 290 mm^2
- 在小包裹里高敏感性
  —运行功率.....0.11 to 0.14 W
  —一般功率.....0.22 to 0.29 W
- 在小包裹里高隔离
  —绝缘距离: 8 mm
  —电介质强度: 5,000 VAC (between coil and contacts)
  —浪涌功率: 10,000 V
- 塑料材质—UL 94 flame class V-0
  —UL CTI level class 2
- 全塑料密封
- 无铅从日期代码: 0438B9, 0434R - Please see page 6 for more information

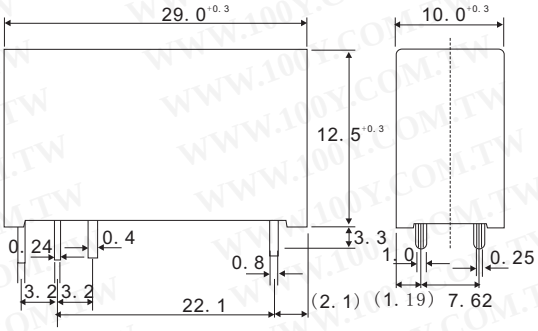

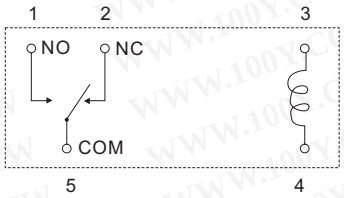

规格

Contact

装配: 1 Form C(SPDT)
电阻(initial):30m Ohms(Au 3μm),
100m Ohms(Au 0. 3μm) 1A 6VDC
电阻: 8A 250 VAC/24 VDC
最大值运载电流: 10A
最大额定开关: 2, 000VA/192W
最大开关电压: 150VDC/400VAC
最小开关装载10mA 5VDC
最大开关电流: 10A

Coil

运行温度: -40°C to +85°C(no frost)

Time value

运行: Max. 10ms(一般电压, 五反弹)
释放(without diode):Max. 5ms(一般电压, 五反弹)

Life

机械: $20x10^6$ operation min.
电子(resistance load):$100x10^3$ operations min.

Vibration resistance

误动作: 10 to 55 Hz at double amplitude of 1. 65mm
强度: 10 to 55 Hz at double amplitude of 3. 3mm
重量: Approx. 8g

100Y 编号	厂商 编号	制造厂商	说明	Coil Voltage	Contact Arrangement	Contact Rating	Qutline L*W*H	Recognized Safety	Type
46573	JS-24E-K	TAKAMISAWA	TAKAMISAWA_ JS Series PCB 继电器	24VDC	1 form C (SPDT)	8A 250VAC/24VDC	29*10*12.5	UL,CSA,VDE,SEV	JS
48004	JS-5-K	TAKAMISAWA	TAKAMISAWA_ JS Series PCB 继电器	5V	1 form C (SPDT)		29*10*12.5	UL,CSA,VDE,SEV	JS

继电器+电磁阀

Takamisawa_PCB继电器

详细产品规格－请点击cn.100y.com.tw

FUJITSU

特点

- UL, CSA, VDE, SEMKO recognized
- UL class B (130°C) insulation
- 低侧面且节约空间
  —高度: 12.5 mm
  —架置空间: 175 mm2
- 在小包裹里高敏感性
  —运行功率: 0.112 to 0.13 W
  —一般功率: 0.2 to 0.3 W
- 高绝缘以被加强绝缘系统(在卷和联络之间)
  —I绝缘距离: 8 mm
  —电介质强度 5,000 VAC
  —浪涌功率: 10,000 V
- 塑料材质 —UL94 flame class V-0
  —UL CTI level class 2
- 全塑料密封
- 镉释放触点
- RoHS 服从从日期代码: 0434R
  Please see page 5 for more information

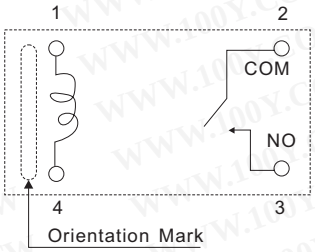

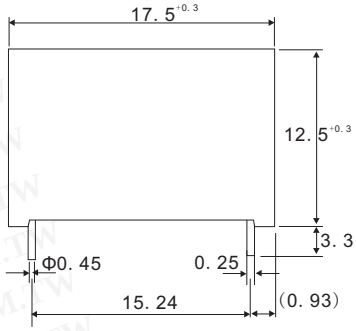

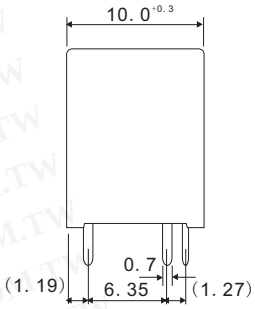

规格

Contact

装配: 1 form A (SPST-NO)
材料:银合金
电阻(initial): Maximum 70 mΩ (at 1 A 6 VDC)
额定(resistive) : 5 A 250 VAC or 5 A 30 VDC
最大值运载电流 : 5 A
最大开关功率 : 1,250 VA, 150 W
最大开关电压: 250 VAC, 150 VDC
最大开关电流: 5 A
最小开关装载*1 : 100 mA 5 VDC

Life

机械 : 5×10^6 operations minimum
电子: 1×10^5 operations minimum (contact rating)

Coil

一般功率 (at 20°C) : 0.3 W
运行功率(at 20°C) : 0.13 W
运行温度 : –40°C to +70°C (no frost) (refer to the CHARACTERISTIC DATA)

Time Value

运行 (一般电压) : Maximum 8 ms
释放(一般电压) : Maximum 4 ms

Vibration

Misoperation: 10 to 55 Hz (double amplitude of 1.65 mm)

Resistance

Endurance : 10 to 55 Hz (double amplitude of 5.0 mm)

Shock

误动作: 100 m/s² (11 ±1 ms)
强度 : 1,000 m/s² (6 ±1 ms)

重量 : Approximately 4.3 g

100Y 编号	厂商编号	制造厂商	说明	Coil Voltage	Contact Arrangement	Contact Rating	Recognized Safety	Type
46042	JV-12-KT	TAKAMISAWA	TAKAMISAWA_PCB 继电器	12V	1 form A (SPST-NO)	5 A 250 VAC/30 VDC	UL, CSA, VDE, SEMKO	JV

FUJITSU

特点:

- UL, CSA, VDE recognized
- 高敏感性和低电力消耗
- 高隔离
- 运行范围广
- DIL pitch terminals
- 全塑料密封
- 利用插口架置类型和插口
- 与固态继电器类型SJ 兼容(参见页 365, 366)
  在大小和别针(终端) 安排
- RoHS服从从日期代码: 0514-
  Please see page 6 for more information

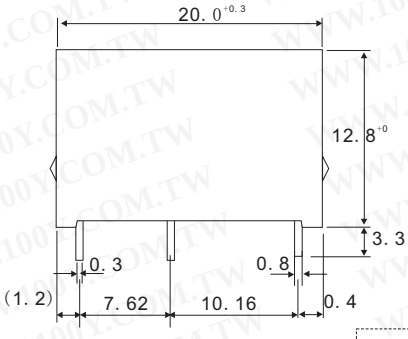

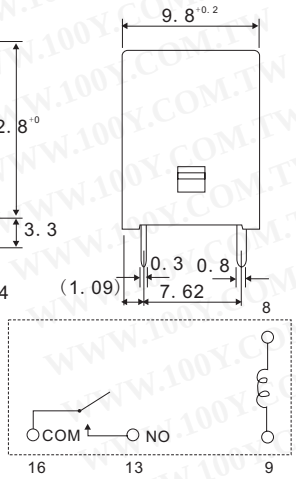

规格

Contact

装配 : 1 form A (SPST-NO)
材料:金板材银镉氧化物
电阻 (initial) (at 1A 6 VDC) : Maximum 30 m
额定(resistive) : 3 A 250 VAC or 3 A 30 VDC
最大值运载电流: 5 A
最大开关功率: 750 VA, 90 W
最大开关电压: 250 VAC, 150 VDC
最大开关电流: 3 A
最小开关装载*1 : 10 mA 5 VDC

Coil

一般功率r (at 20°C) : 0.2 W (48 V type: 0.36 W)
运行功率 (at 20°C) : 0.1 W (48 V type: 0.17 W)
运行温度: –40°C to +90°C (no frost) (48V type: +80°C)

Time Value

运行 (一般电压) : Maximum 6 ms
释放(一般电压): Maximum 3 ms

Life

机械I: 2×10^7 operations minimum
电子 : 1×10^5 operations minimum (contact rating)

Vibration Resistance

误动作: 10 to 55 Hz (double amplitude of 1.5 mm)
强度10 to 55 Hz (double amplitude of 4.5 mm):

100Y 编号	厂商编号	制造厂商	说明	Coil Voltage	Contact Arrangement	Contact Rating	Qutline L*W*H	Recognized Safety	Type
14033	JY-12H-K-UL	TAKAMISAWA	TAKAMISAWA_POWER RELAY	12VDC	1 Form A(SPST-NO)	5A/250VAC OR 5A/30VDC	20*9.8*12.8mm	UL,CSA,VDE	JY
17447	JY-24H-K-UL	TAKAMISAWA	TAKAMISAWA_POWER RELAY	24VDC	1 Form A(SPST-NO)	3A/250VAC OR 3A/30VDC	20*9.8*12.8mm	UL,CSA,VDE	JY
37235	JY-5-K	TAKAMISAWA	TAKAMISAWA_JY5-K JY 型 电源继电器	5V	1a	5A 250VAC/5A 30VDC	20*9.8*12.8mm	UL,CSA,SEV	JY
37236	JY-5H-K	TAKAMISAWA	TAKAMISAWA_Power relay	5VDC	1 Form A(SPST-NO)	5A 250VAC/5A 30VDC	20*9.8*12.8mm	UL,SEV,CSA	JY

继电器+电磁阀

Takamisawa_PCB继电器

详细产品规格－请点击cn.100y.com.tw

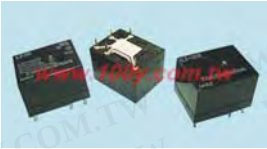

FUJITSU

特点:

- UL, CSA
- 4 种触点规定值
  —低水平10安开关
- 利用标准和高敏感性类型
- 利用高浪涌功率版本
- UL class B (130°C)利用绝缘类型(独全密封塑料型)
- 印制电路终端- 适合栅格 0.1 inch
- 利用塑料密封型被重新填没与氮气

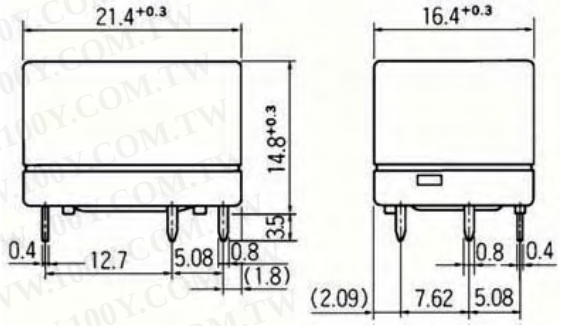

规格

Contact

装配: 1 form A (SPST-NO) or 1 form C (SPDT)
材料: 金银合金(single type)
电阻(initial) (at 1 A 6 VDC): Maximum 70 m (LZ-HS, S)
Maximum 100 m (LZ-HSE, SE)
最大值运载电流: 5 A
最大开关电压: 250 VAC, 150 VDC
最小开关装载*1: 10 mA 5 VDC (LZ-HS, S)
100 mA 5 VDC (LZ-HSE, SE)

Coil

一般功率 (at 20C): 0.33 W
运行功率 (at 20C): 0.14 W
运行温度: –30°C to +80°C (no frost) (refer to the CHARACTERISTIC DATA)

Time Value

运行 (一般电压): Maximum 7 ms
释放(一般电压)): Maximum 4 ms

Life

机械: $2x10^7$ operations minimum
电子: $1x10^5$ operations minimum (rated load)

Other

震动抵抗:
误动作: 10 to 55 Hz (double amplitude of 3.3 mm)
强度: 10 to 55 Hz (double amplitude of 3.3 mm)
重量: Approximately 7.7 g

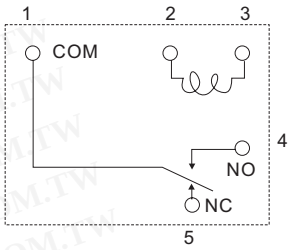

100Y 编号	厂商编号	制造厂商	说明	Coil Voltage	Contact Arrangement	Contact Rating	Qutline L*W*H	Recognized Safety	Type
23419	LZ-12HE	TAKAMISAWA	Takamisawa_LZ12HE 继电器	12V	1 form C (SPDT)	5 A 120 VAC/24 VDC	21.4*16.4*14.8	UC: UL, CSA	LZ
23416	LZ-24HE	TAKAMISAWA	Takamisawa_LZ24HE 继电器	24V	1 form C (SPDT)	5 A 120 VAC/24 VDC	21.4*16.4*14.8	UC: UL, CSA	L Z
37241	LZ-3HE	TAKAMISAWA	TAKAMISAWA_LZ-3HE 电源继电器	3V	1 FROM C	5A 120VAC/30VDC	21.4*16.4*14.8	UL,SEV,CSA	LZ
37243	LZ-48HE	TAKAMISAWA	TAKAMISAWA_ LZ-48HE 电源继电器	48V	1 FROM C	5A 120VAC/24VDC	21.4*16.4*14.8	UL,SEV,CSA	LZ
23417	LZ-5HE	TAKAMISAWA	Takamisawa_LZ5HE 继电器	5V	1 form C (SPDT)	5 A 120 VAC/24 VDC	21.4*16.4*14.8	UC: UL, CSA	LZ
37242	LZ-6HE	TAKAMISAWA	TAKAMISAWA _LZ-6HE 电源继电器	12V	1 FROM C	5A 120VAC/30VDC	21.4*16.4*14.8	UL,SEV,CSA	LZ
37244	LZ-9HE	TAKAMISAWA	TAKAMISAWA _ LZ-9HE 电源继电器	9V	1FROM A	5A 120VAC/30VDC	21.4*16.4*14.8	UL,SEV,CSA	LZ

FUJITSU

特点:

- 微型
- 利用标准和高敏感性类型
- UL, CSA recognized
- FCC rules and regulations part 68
  —电介质强度1, 500 V 在线和触点之间
- 利用 高可靠性分枝的联络
- DIL pitch terminals
- 塑料密封型
- RoHS 服从从日期代码: 0437L2
  Please see page 6 for more information

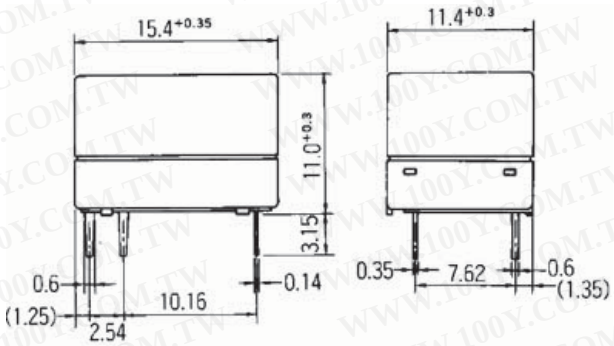

规格

Contact

装配: 1 form C (SPDT)
材料: 金银合金
电阻(initial) : Maximum 100 mΩ (at 1 A 6 VDC)
额定 (resistive) : 1 A 24 VDC 0.5 A 120 VAC
最大值运载电流: 2 A
最大开关功率 : 60 AV/24 W
最大开关电压: 120 VAC, 60 VDC
最大开关电流: 1 A
电容 (at 10 MHz) : 约0.8 pF
(在开放触点, 毗邻触点之间)
约7.5 pF (在线和触点之间)

Coil

一般功率(at 20°C) : 0.19 to 0.27 W
运行功率(at 20°C): 0.10 to 0.13 W
运行温度 : –30°C to +55°C (no frost) (refer to the CHARACTERISTIC DATA)

Time Value

运行 (一般电压): Maximum 6 ms
释放(一般电压): Maximum 3 ms

Life

机械: 2×10^7 operations minimum
电子(at rating) : 0.5 A 120 VAC 2×10^5 operations minimum
1 A 24 VAC 5×10^5 operations minimum

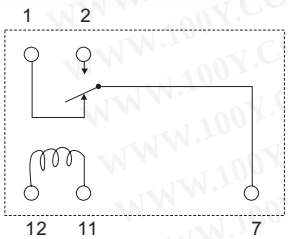

重量
Approximately 3.5 g

100Y 编号	厂商编号	制造厂商	说明	Coil Voltage	Contact Arrangement	Contact Rating	Qutline L*W*H	Recognized Safety	Type
37251	MZ-12HS	TAKAMISAWA	TAKAMISAWA_MZ-12HS 信号用继电器	12V	1 FROM C	1A 120VAC/ 1A 24VDC	15.4*11.4*11.0	UL,CSA	MZ
37252	MZ-24HS	TAKAMISAWA	TAKAMISAWA _MZ-24HS 信号用继电器	24V	1 FROM C	1A 120VAC/2A 24VDC	15.4*11.4*11.0	UL,CSA	MZ
37253	MZ-5HS	TAKAMISAWA	TAKAMISAWA_MZ-5HS 信号用继电器	5V	1 FROM C	0.5A 120VAC/1A 24VDC	15.4*11.4*11.0	UL,CSA	MZ

Takamisawa_PCB继电器

详细产品规格－请点击cn.100y.com.tw

FUJITSU

特点:

- 纤细型中转为高密度架置
- 依照Bellcore 规格和 FCC Part 68
  —电介质强度1,500 VAC 在线和触点之间
  —浪涌功率 2,500 V 在线和触点之间(at2×10s surge wave)
- 最大开关功率 -4.2A,700VAC
- UL,CSA recognized
- 高敏感性和低消耗量功率
- 高可靠性分枝触点
- DIL pitch terminals
- 全塑料密封
- RoHS 服从从日期代码: 0437B8
  Please see page 7 for more information

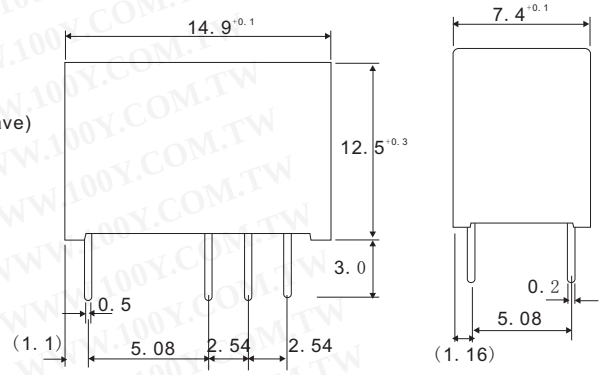

规格

Contact

装配:2 form C (DPDT)
材料: 金银合金
型号:Bifurcated
电阻 (initial) :Maximum 50 mΩ (at 1 A 6 VDC)
额定(resistive):0.5A125VACor1A30VDC
最大值运载电流:2A
最大开关功率 :62.5 AV, 30 W
最大开关电压:250VAC,220VDC
最大开关电流:2A
最小开关装载*1:0.01mA10mVDC

Coil

一般功率at 20°C) :0.14 to 0.3 W
运行功率 (at 20°C) :0.08 to 0.17 W
运行温度 :–40°C to +85°C (no frost)(refer to the CHARACTERISTIC DATA)

Time Value

运行 (一般电压):Maximum 6 ms
释放(一般电压) :Maximum 4 ms

Life

机械:1×10^{8}operationsminimum
电子:2×10^{5}ops.min.(0.5A125VAC),5×10^{5}ops.min.(1A30VDC)

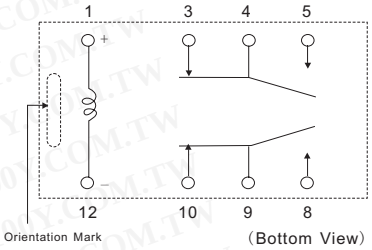

100Y 编号	厂商编号	制造厂商	说明	Coil Voltage	Contact Arrangement	Contact Rating	Qutline L*W*H	Recognized Safety	Type
37254	NA-12W-K	TAKAMISAWA	TAKAMISAWA _Miniature Relay	DC12V	2 Form C(DPDT)	0.5A 125VAC/1A 30VDC	14.9*7.4*9.7	UL,CSA	NA
46491	NA-24W-K	TAKAMISAWA	TAKAMISAWA _Miniature Relay	DC24V	2 Form C(DPDT)	0.5A 125VAC/1A 30VDC	14.9*7.4*9.7	UL,CSA	NA
41274	NA-3W-K	TAKAMISAWA	TAKAMISAWA _Miniature Relay	DC3V	2 Form C(DPDT)	0.5A 125VAC/1A 30VDC	14.9*7.4*9.7	UL,CSA	NA
37255	NA-5W-K	TAKAMISAWA	TAKAMISAWA _Miniature Relay	DC5V	2 Form C(DPDT)	0.5A 125VAC/1A 30VDC	14.9*7.4*9.7	UL,CSA	NA

FUJITSU

特点:

- 超细型为5 毫米厚度
  —架置高密度强
- 低电力消耗和高敏感性
  —一般功率: 120 mW
  —运行功率: 54 mW
- UL, CSA, VDE recognized
- Conforms to IEC 1010-1 and 1131-2
- 运行范围广
- SIL pitch terminals
- 全塑料密封
- 与固体I/O 模块类型锡兼容 (参见页376)
  在大小和别针(终端) 安排
- 利用镉自由触点类型环保.

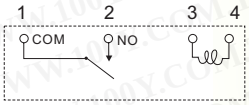

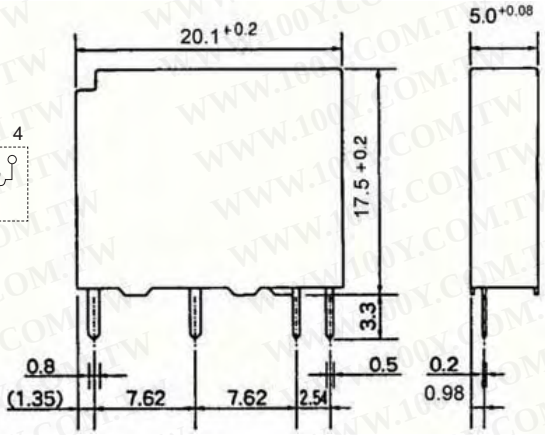

规格

Contact

装配:1 form A (SPST-NO)
材料: 金银合金
型号:Bifurcated
电阻(initial):Maximum 30 m (at 1 A 6 VDC)
额定(resistive):5 A 250 VAC or 5 A 30 VDC
最大值运载电流:5 A
最大开关功率:750 VA, 90 W
最大开关电压:270 VAC, 125 VDC
最大开关电流:5 A
最小开关装载*1:1mA 5 VDC

Coil

一般功率 (at 20°C):0.12W
运行功率(at 20°C):0.054 W
运行温度:–40°C to +90°C (no frost)
(refer to the CHARACTERISTIC DATA)

Time Value

运行 (一般电压):Maximum 10 ms
释放(一般电压):Maximum 5 ms

Life

机械: 2 x 10^7 operations minimum
电子:1.5x10^5 operations minimum (at 5A 30VDC)
1.5x10^5 operations minimum (at 3 A 120 VAC)
3x10^4 operations minimum (at 5 A 250 VAC)

Other

重量:Approximately 3.5 g

100Y 编号	厂商编号	制造厂商	说明	Coil Voltage	Contact Arrangement	Contact Rating	Qutline L*W*H	Recognized Safety	Type
36632	NY-12W-K	TAKAMISAWA	Takamisawa_NY12W-K PCB 继电器	12Vdc	1A	5A/250VAC	5 x20 x17(mm)	UL , CSA , VDE	NY
18691	NY-24W-K	TAKAMISAWA	TAKAMISAWA_Power Relay	24VDC	1 Form A(SPST-NO)	5A 250VAC/5A 30VDC	20.1*5*17.5	UL , CSA , VDE	NY
36624	NY-4.5W-K	TAKAMISAWA	TAKAMISAWA_NY4.5W-K 日制 1P 4pin 继电器	4.5Vdc	1A	5A/250VAC	5 x20 x17(mm)	UL , CSA , VDE	NY
28779	NY-5W-K	TAKAMISAWA	TAKAMISAWA_Power Relay	5VDC	1 Form A(SPST-NO)	5A 250VAC/5A 30VDC	20.1*5*17.5	UL , CSA , VDE	NY
36631	NY-9W-K	TAKAMISAWA	TAKAMISAWA_NY9W-K 日制 1P 4pin 继电器	9V	1A	5A/250VAC	5 x20 x17(mm)	UL , CSA , VDE	NY

继电器+电磁阀

Takamisawa_PCB继电器

详细产品规格－请点击cn.100y.com.tw

FUJITSU

特点:
- 超高敏感性
- 高可靠性分枝触点
- Conforms to FCC rules and regulations Part 68
  —电介质强度1,500 VAC 在线和触点之间
  —浪涌功率1,500 V
- UL, CSA recognized
- 运行范围广
- DIL pitch terminals
- 全塑料密封
- 利用封闭型
- 利用拨号盘脉冲中转
- RoHS 服从从日期代码: 0418H

Please see page 7 for more information

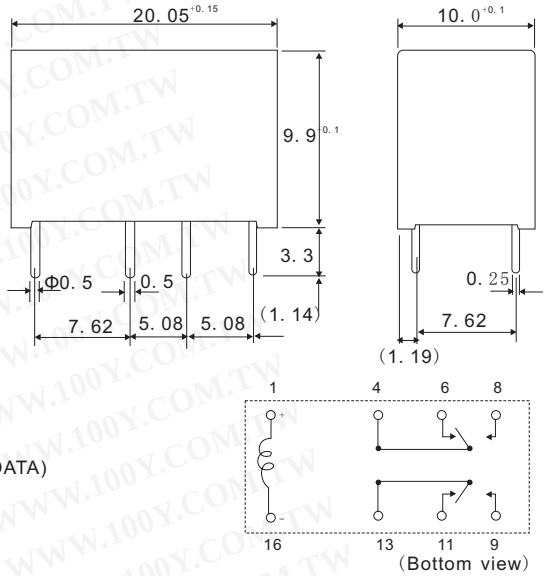

规格

Contact

装配: 2 form C (DPDT)
材料: 金银合金
型号: Bifurcated
电阻 (initial): Maximum 100 m (at 1 A 6 VDC)
额定(resistive): 0.5 A 120 VAC or 1 A 24 VDC
最大值运载电流: 2 A
最大开关功率: 60 VA, 24 W
最大开关电压: 250 VAC, 220 VDC
最大开关电流: 2 A
最小开关装载*1: 0.01 mA 10 mVDC
电容(10 Mhz): 约1.5 pF (开放触点间),
1.0 pF (adjacent contacts) 约 1.7 pF
(在线和触点之间)

Coil

一般功率(at 20°C): 0.15 to 0.2 W
运行功率(at 20°C): 0.07 to 0.09 W
运行温度: –40°C to +80°C (no frost)
(refer to the CHARACTERISTIC DATA)

Time Value

运行 (一般电压): Maximum 6 ms (set)
释放(一般电压): Maximum 6 ms (reset)

Life

机械: 2 x 10^7 operations minimum
电子: 2 x 10^5 ops. min. (0.5 A 120 VAC),
5x10^5 ops. min. (1 A 24 VDC)

Other

重量: Approximately 3.7 g
震动抵抗
误动作: 10 to 55 Hz (double amplitude of 5.0 mm)
强度: 10 to 55 Hz (double amplitude of 5.0 mm)

100Y 编号	厂商编号	制造厂商	说明	Coil Voltage	Contact Arrangement	Contact Rating	Qutline L*W*H	Recognized Safety	Type
46493	RAL-D5W-K	TAKAMISAWA	TAKAMISAWA_Miniature Relay	5VDC	2 Form C(DPDT)	0.5A 120VAC/1A 24VDC	20.05*10*9.9	UL,CSA	RA

特点
- 超高敏感性
- UL, CSA recognized
- Conforms to FCC rules and regulations Part 68
  —电介质强度1,500 V
- 利用高电介质强度类型 (RY-WF type)
- 利用触点调节MBB 类型 (RY-D type)
- 高可靠性分枝触点
- 运行范围广
- DIL pitch terminals
- 全塑料密封

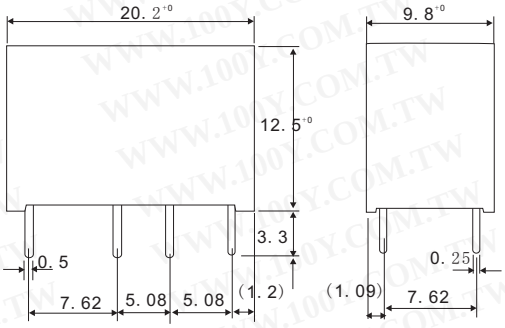

FUJITSU

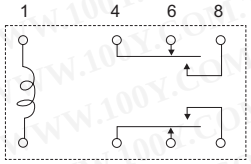

规格

Contact

装配: 2 form C (DPDT)
材料: 金银合金
型号: Bifurcated
电阻 (initial): Maximum 100 m (at 1 A 6 VDC)
最大值运载电流: 1.25 A
额定: 1 A 24 VD 0.5 A 120 VAC
最大开关功率: 60 VA/24 W
最大开关电压: 120 VAC, 60 VDC
最大开关电流: 1 A
最小开关装载*1: 0.01 mA 10 mVDC
电容: Approx. 0.9 pF (开放触点间)
1.4 pF (adjacent contacts)
Approx. 1.9 pF (在线和触点之间)

Coil

一般功率 (at 20°C): 0.15 to 0.30 W
运行功率(at 20°C): 0.075 to 0.14 W
运行温度 (No frost): –30°C to +90°C

Time Value

运行 (一般电压): Maximum 6 ms
释放(一般电压): Maximum 3 ms

Life

机械: 2x10^7 ops. Min.
电子 (at contact rating): 2x10^5 ops. min. (0.5 A 120 VAC)
5x10^5 ops. min. (1 A 24 VD C)

Other

重量: Approximately 5 g
震动抵抗
误动作: 10 to 55 Hz (double amplitude of 1.5 mm)
强度: 10 to 55 Hz (double amplitude of 4.5 mm)

100Y 编号	厂商编号	制造厂商	说明	Coil Voltage	Contact Arrangement	Contact Rating	Qutline L*W*H	Recognized Safety	Type
14755	RY-12W-K-UL	TAKAMISAWA	Takamisawa_RY12W-K PCB 继电器	12Vdc	2 Form C	1A 24VDC, 0.5A120VAC	20.0*9.8*12.0	UL,CSA	RY
36637	RY-18W-K	TAKAMISAWA	Takamisawa_RY18W-K PCB 继电器	18Vd c	2 Form C	1A 24VDC, 0.5A120VAC	20.0*9.8*12.0	UL,CSA	RY
14756	RY-24W-K-UL	TAKAMISAWA	Takamisawa_RY24W-K PCB 继电器	24Vdc	2 Form C	1A 24VDC, 0.5A120VAC	9.8 x 20.2 x 12.5mm	UL,CSA	RY
36634	RY-4.5W-K	TAKAMISAWA	Takamisawa_RY4.5W-KPCB 继电器	4.5Vdc	2 Form C	1A 24VDC, 0.5A120VAC	20.0*9.8*12.0	UL,CSA	RY
36638	RY-48W-K	TAKAMISAWA	Takamisawa_RY48W-K PCB 继电器	48Vdc	2 Form C	1A 24VDC, 0.5A120VAC	20.0*9.8*12.0	UL,CSA	
14754	RY-5W-K-UL	TAKAMISAWA	Takamisawa_RY5W-KPCB 继电器	5Vdc	2 Form C	1A 24VDC, 0.5A120VAC	20.0*9.8*12.0	UL,CSA	RY
36635	RY-6W-K	TAKAMISAWA	Takamisawa_RY6W-K PCB 继电器	6Vdc	2 Form C	1A 24VDC, 0.5A120VAC	20.0*9.8*12.0	UL,CSA	
37259	RY-9W-K	TAKAMISAWA	TAKAMISAWA _RY9W-K 继电器	9V	2 FROM C	0.5A 120VAC/1A 24VDC	14.0*9.0*5.0	UL,CSA	RY
36636	RY-9W-K	TAKAMISAWA	Takamisawa_RY9W-K PCB 继电器	9Vdc	2 Form C	1A 24VDC, 0.5A120VAC	20.0*9.8*12.0	UL,CSA	
37291	RY12W-K	TAKAMISAWA	TAKAMISAWA _RY12W-K 继电器	12V	2 FROM C	0.5A 120VAC/1A 24VDC	14.0*9.0*5.0	UL,CSA	RY
37293	RY24W-K	TAKAMISAWA	TAKAMISAWA _RY24W-K 继电器	24V	2 FROM C	0.5A 120VAC/1A 24VDC	14.0*9.0*5.0	UL,CSA	RY

继电器+电磁阀

Takamisawa_PCB继电器

详细产品规格－请点击cn.100y.com.tw

FUJITSU

特点

- 超小尺寸且重量轻
- UL,CS Arecognized
- 依照FCC 规则和章程S零件 68
  —电介质强度1000 VAC 在线和触点之间
  —浪涌功率 1500V
- 高敏感性
- 环境温度范围广 (-30˚C to +90˚C)
- 运行范围广
- DIL pitch terminals
- 全塑料密封
- 利用拨号盘脉冲中转 (10pps,20pps)
- RoHS服从从日期代码:0519

Please see page 5 for more information

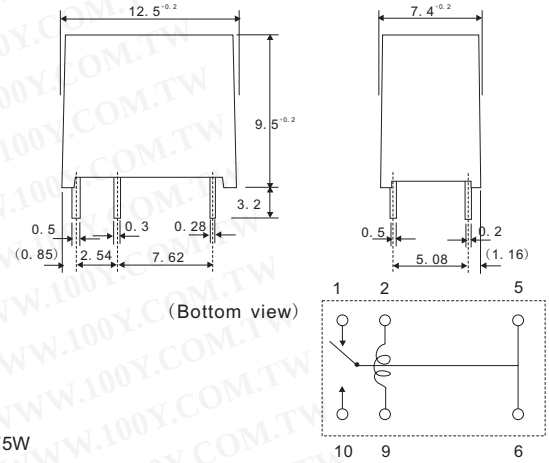

规格

Contact

装配:1 form C (SPDT)
材料: 金银合金
电阻(initial) :Maximum 100 mΩ (at 1 A 6 VDC)
额定(resistive):0.5A 120VAC or 1A 24VDC
最大值运载电流:2A
最大开关功率:60AV,24W
最大开关电压:120VAC/60VDC
最大开关电流:1A
电容(at0MHz):约1.4 pF (开放触点之间)
约5.0 pF (开放触点之间)

Coil

一般功率 (at 20°C):0.15 to 0.175W
运行功率(at 20°C):0.075 to 0.086W
运行温度:–30°C to +90°C (no frost)/18 V coil: +85°C, 24 V coil: +80°C

Time Value:

运行 (一般电压):Maximum 5 ms
释放(一般电压):Maximum 2 ms

Life

机械:5×10^6 operations minimum

Other

重量:Approximately:1. 7g
震动抵抗:
误动作10 to 55Hz(double amp litude of 1.5mm)
强度10 to 55Hz(double amplitude of 1.5mm)

100Y 编号	厂商编号	制造厂商	说明	Coil Voltage	Contact Arrangement	Contact Rating	Qutline L*W*H	Recognized Safety	Type
37295	SY-12-K	TAKAMISAWA	TAKAMISAWA _SY12-K 继电器	12V	1 FROM C	0.5A 120VAC/1A 24VDC	12.7*7.6*9.7	UL,CSA	SY
44036	SY-12W-K	TAKAMISAWA	TAKAMISAWA _SY12-K 继电器	12V	1 FROM C	0.5A 120VAC/1A 24VDC	12.7*7.6*9.7	UL,CSA	SY
37153	SY-24-K	TAKAMISAWA	TAKAMISAWA _SY24-K 信号用继电器	1500V	1 FORM C	0.5A 120VAC 1A 24VAC	7.4 x 12.5 x 9.5mm	UL,CSA	SY
37690	SY-5-K	TAKAMISAWA	TAKAMISAWA_SY5-K 继电器	5V	1 FROM C	0.5A 120VAC/1A 24VDC	12.7*7.6*9.7	UL,CSA	SY
37691	SY-9-K	TAKAMISAWA	TAKAMISAWA _SY9-K 继电器	9V	1 FROM C	0.5A 120VAC/1A 24VDC	12.7*7.6*9.7	UL,CSA	SY

Takamisawa_SZ12W-K PCB继电器

FUJITSU

100Y 编号	厂商编号	制造厂商	说明	Coil Voltage
29351	SZ-12W-K	TAKAMISAWA	Takamisawa_SZ12W-K PCB 继电器	12V

FUJITSU

特点:

- UL, CSA, VDE, SEV, SEMKO, FIMKO, IMQ recognized TV-3 rated
- 工作型号: C
- UL class B (130˚C) insulation
- 类型供给: 连续负载
- 耐用微型纤细型功率中转
- 在小包裹里高隔离
  —绝缘距离: 8 mm
  —电介质强度: 5,000 VAC (between coil and contacts)
  —浪涌功率: 10,000 V
- 利用标准和高敏感性类型
- 利用流量自由型和塑料密封型

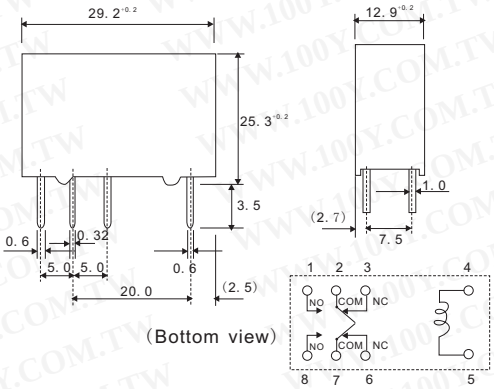

规格

Contact

装配:2 form A (DPST-NO) or 2 form C (DPDT)
材料: 银镉氧化物
型号:Single
电阻 (initial) (at 1 A 6 VDC):Maximum 200 mΩ
额定 (resistive):5 A 240 VAC/24 VDC
最大值运载电流:7 A
最大开关功率:1,200 VA, 120 W
最大开关电压:380 VAC, 150 VDC
最大开关电流:5 A
最小开关装载*1:100 mA 5 VDC (VB-M, 5, E) 10 mA 5 VDC (VB-)

Coil

一般功率 (at 20˚C):标准型: 0.70 to 0.75 W, 高敏感性类型: 0.53 W
运行功率(at 20˚C):标准型: 0.35 to 0.37 W,高敏感性类型:: 0.26 W
运行温度:标准型: –40˚C to +65˚C, 高敏感性类型:: –40˚C to +75˚C (no frost)

Time Value

运行 (一般电压):Maximum 15 ms
释放(一般电压):Maximum 10 ms

Life

机械:2×10^7 operations minimum

Other

震动抵抗:
误动作:10 to 55 Hz (double amplitude of 1.5 mm)
强度:10 to 55 Hz (double amplitude of 1.5 mm)
重量:Approximately 17 g

100Y 编号	厂商编号	制造厂商	说明	Coil Voltage	Contact Arrangement	Contact Rating	Type
22071	VB-12TBU-5-12VDC	TAKAMISAWA	Takamisawa_VB12TBU-5-12VDC 信号用继电器	12Vdc	1/6HP, 120V/240Vdc	5A,2.4Vdc/240Vac	VB 型

Takamisawa_PCB继电器

详细产品规格－请点击cn.100y.com.tw

特点

- UL, CSA, VDE recognized
- 1 form A (SPST-NO) or 1 form C (SPDT) contact
- 低成本，微型中转以大性能在小包裹里
  —浪涌功率: 4,000 V or 6,000 V
- 纤细型- 符合高密度架置要求
- 运行范围广
- 易电路设计以完全地被分离的终端安排 (线和触点终端)
- 塑料密封
- 无铅从日期代码: 0434R

Please see page 7 for more information

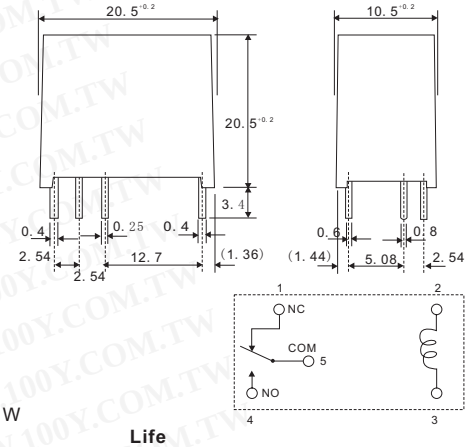

规格

Contact

装配: 1 form C (SPDT)
材料: 金覆盖物银镍，银色镍
型号: Single
电阻 (initial) (at 1 A 6 VDC): Maximum 70 m (VE-HM, H)
Maximum 100 m (VE-HME, HE)
额定(resistive): 5 A 250 VAC (N.O.) 3 A 250 VAC (N.C.)
最大值运载电流: 7 A
最大开关功率: 1,250 VA (N.O.) 750 VA (N.C.)
最大开关电压: 250 VAC, 150 VDC
最大开关电流: 5 A (N.O.) 3 A (N.C.)
最小开关装载*1: 10 mA, 5 VDC (VE-HM, H),
100 mA 5 VDC (VE-HME, HE, HM5, H5)

Coil

一般功率(at 20°C): 标准型: 0.36 W.
高敏感性类型: 0.25 W
运行功率(at 20°C): 标准型: 0.177 W.
高敏感性类型: 0.13 W
运行温度: 标准: –40°C to +85°C.
高敏感性类型: –40°C to +90°C (no frost)

Time Value

运行 (一般电压): Maximum 10 ms
释放(一般电压): Maximum 5 ms

Life

机械: 1×10^7 operations minimum
电子 (at Rating): 标准型:: 1×10^5 ops. min.
高敏感性类型:
5×10^4 ops. Min.

Other

重量: Approximately 8 g

100Y 编号	厂商编号	制造厂商	说明	Coil Voltage	Contact Arrangement	Contact Rating	Qutline L*W*H	Recognized Safety	Type
38993	VE-12H5-K	TAKAMISAWA	TAKAMISAWA _VE12H5-K 继电器	12VDC	1 Form C (SPDT)	1/10HP 125V/250VAC	20.5*10.5*23.9	VDE,UL,CSA	VE

特点

- UL, CSA, VDE recognized TV-15 rated
- 1 Form A (SPST-NO) contact
- 耐用20 到30A 小功率中转
- 高流入电流和高浪涌电压
  -流入电流 65A
  -浪涌功率 10, 000V
- 利用印制电路卷终端类型
- 小包裹符合高密度架置要求
- RoHS服从从日期代码: 0435L2

Please see page 7 for more information

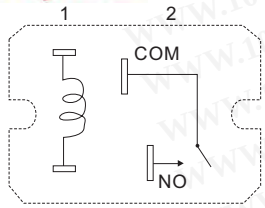

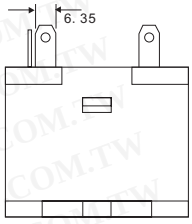

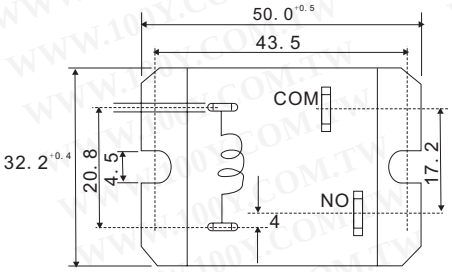

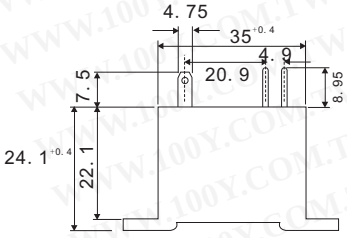

100Y 编号	厂商编号	说明	Coil Voltage	Contact Arrangement	Recognized Safety	Type
48542	VF-12HU	POWER RELAY	12V	1 POLE	UL, CSA, VDE	VF

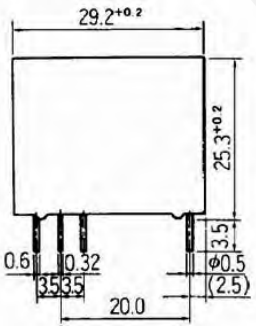

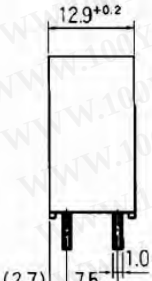

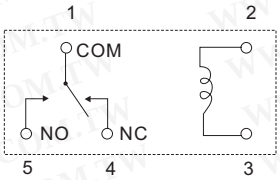

特点

- UL, CSA, VDE, SEV, SEMKO, FIMKO, IMQ recognized
- TV-5, TV-8 rated
- 工作型号: C
- UL class B (130°C) insulation
- 类型供给: 连续负载
- 耐用微型纤细型功率中转
- 在小包裹里高隔离
  —绝缘距离: 8 mm
  —电介质强度: 5,000 VAC (between coil and contacts)
  —浪涌功率: 10,000 V
- 利用标准和高敏感性类型
- 利用流量自由型和塑料被密封的型
- 无铅从日期代码: 0437L2

Please see page 8 for more information

规格

Contact

装配: 1 form A (SPST-NO) Or
材料: 银色镉氧化物
型号: Single
电阻 (initial) (at 1A 6VDC): Max. 100m
额定(resistive): 10A 240VAC/24VDC
最大开关功率: 2400VA/240W
最大开关电流: 10A
最小开关装载*1: 100mA 5VDC (VS-NR, M, 5, E), 10mA 5VDC (VS-)

Time value

运行 (一般电压): Maximum 20ms
释放(一般电压): Maximum 10ms

Other

重量: Approximately17g

继电器+电磁阀

Takamisawa_PCB继电器

详细产品规格－请点击cn.100y.com.tw

Coil

一般功率 (at 20°C):标准型: 0.70 to 0.75 W, 高敏感性类型: 0.53 W
运行功率(at 20°C):标准型: 0.35 to 0.37 W,高敏感性类型:: 0.26 W
运行温度:标准型: –40°C to +65°C, 高敏感性类型:: –40°C to +75°C (no frost)

100Y 编号	厂商编号	制造厂商	说明	Coil Voltage	Contact Arrangement	Contact Rating	Qutline L*W*H	Recognized Safety	Type
45376	VS-24TBU-5	TAKAMISAWA	TAKAMISAWA_ VS Series PCB 继电器	24VDC	1 form C (SPDT)	10A 24VDC/240VAC	29.2*12.9*25.3	UL,CSA,VDE,SEV	VS

特点:

- 全部或无中转
- UL, CSA, VDE, SEV, FIMKO, SEMKO, IMQ, ÖVE, BSI recognized
- 工作型号: C
- 类型供给: 连续负载
- 耐用16 A 微型力量中转
- UL Class B (130C) insulation
- 在小包裹里高隔离
  —绝缘距离: 8 mm
  —电介质强度: 5,000 VAC (between coil and contacts)
  —浪涌功率: 10,000 V
- 低电力消费和高敏感性类型利用 VSB-S
- 利用塑料密封了(与磁带) 型

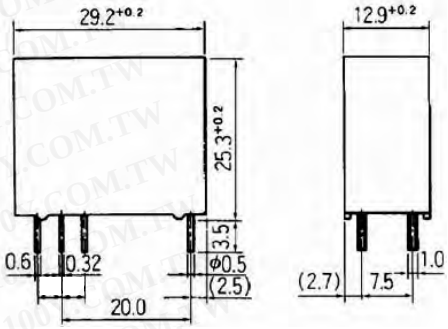

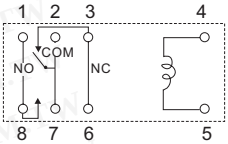

规格

Contact

装配:1 form A (SPST-NO)
or 1 form C (SPDT)
材料: 银合金
型号:Single
电阻 (initial):Maximum 200 m (at 1 A 6 VDC)
额定(resistive):16 A 250 VAC/30 VDC
最大值运载电流:16 A
最大开关功率:4,000 VA, 480 W
最大开关电压:380 VAC, 150 VDC
最大开关电流:16 A
最小开关装载*1:100 mA 5 VDC

Coil

一般功率 (at 20°C):0.7 to 0.75 W
运行功率 (at 20°C):0.35 to 0.37 W
运行温度:–40°C to +65°C (no frost)

Life

机械: 2×10^7 operations minimum
电子: 1×10^5 operations minimum (contact rating)

Time Value

运行 (一般电压):Maximum 15 ms
释放(一般电压):Maximum 10 ms

Other

重量:Approximately 18 g

100Y 编号	厂商编号	制造厂商	说明	Coil Voltage	Contact Arrangement	Contact Rating	Recognized Safety	Type
48670	VSB-12SMB	TAKAMISAWA	TAKAMISAWA 继电器	12V	1 form A (SPST -NO)		UL,CSA,VDE,SEV	VSB
39682	VSB-24TB	TAKAMISAWA	TAKAMISAWA_ VSB24TB PCB 继电器	24VDC	1 form C (SPDT)	16 A 250 VAC/30 VDC	UL,CSA,VDE,SEV	VSB

Bestar_PCB继电器

详细产品规格－请点击cn.100y.com.tw

特点

- 30A 触点切换能力
- DIN Pitch Terminals
- 有快速连接式, PC板连接和背式供选择
- 应用于汽车控制装置, 如:压缩机, 雾灯, 启动和喇叭等

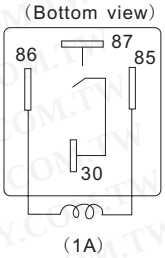

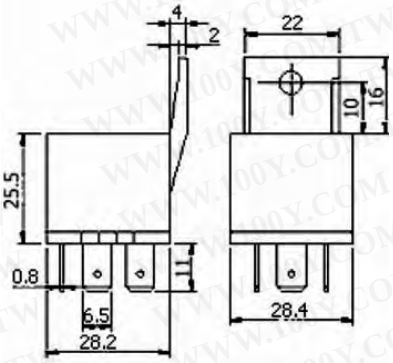

规格表

型号	BC-503
触点材质	AgSnO2
最大开关电压	30VDC
最大开关电流	40A
接触电阻	Max. 50m Ω (initial)
绝缘电阻	Min.100M Ω at 500VDC
动作时间	Max.10mSec.
释放时间	Max.10mSec.
环境温度	-25°C +80°C
振动	10-60 HZ 40m/s
冲击	Min.10G Unerror

型号	BC-503
机械寿命	1×107 operations (at no load)
电气寿命	1×105 operations (at rated load)
重量	Approx.32g(w/o bracket),35g (with bracket)

100Y 编号	厂商编号	制造厂商	说明	Coil Voltage	Contact Arrangement	Contact Rating
47248	BC-503-1A-12VDC-P	Bestar	Bestar_簧片继电器-BC-503	12V	40A	1 Form A

继电器+电磁阀

Bestar_PCB继电器

详细产品规格－请点击cn.100y.com.tw

特点：

- 体积小(28×21.5×35.5mm)
- 5A触点切换能力
- UL File No.E147052

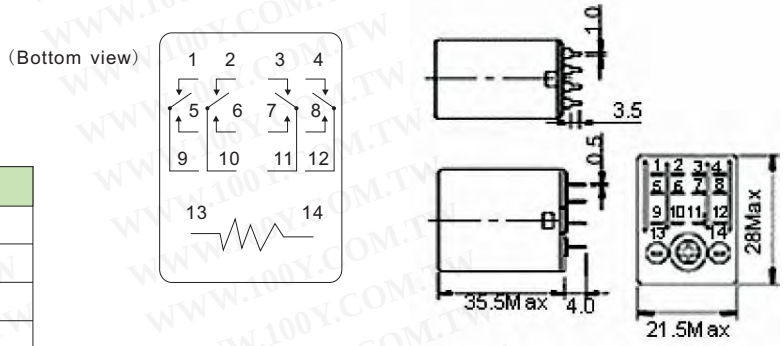

规格表

型号	BMY
触点材质	AgCdO
最大开关电压	250VAC,24VDC
最大开关电流	5A
接触电阻	Max. 50m Ω (initial)
绝缘电阻	Min.100M Ω at 500VDC
动作时间	Max.10mSec.
释放时间	Max.10mSec.
环境温度	-55°C +55°C
触点负载（阻性负载）	5A 220VAC/24VDC
触点形式	2 Form C,4 Form C

型号	BC-503
机械寿命	2×107 Operations (at no load)
电气寿命	1×105 Operations (at rated load)
重量	Approx.37g

100Y 编号	厂商编号	制造厂商	说明	Coil Voltage	Contact Arrangement	Contact Rating	Qutline L*W*H	Recognized Safety
47256	BMY-4CP-12VDC	Bestar	Bestar_簧片继电器-BMY 4 组转换	12V	5A	4 Form C	28×21.5×35.5mm	UL

特点:

- 体积小, 结构紧凑
- 应用于传真解调器, 通讯系统, 安全防盗系统等
- DIL Pitch Terminal
- Fully Sealed
- UL recognized
- Single and double Coil latching Type available
- 高灵敏度:140mW毫瓦

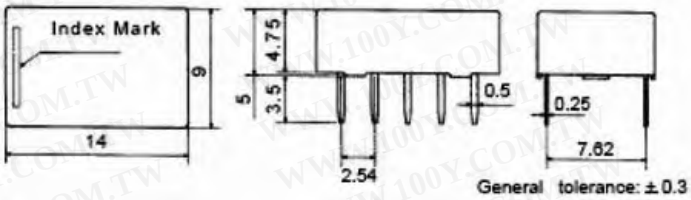

规格表

型号		BP
触点材质		AgCdO
触点类型		Bifurcated Crossbar
最大负载(阻性负载)	最大开关电压	250VAC,220VDC
	最大开关电流	1A
	最大开关功率	30W(DC)/62. 5VA（AC）
最小开关负载		0. 01mA 10mVDC(Reference Value)
常开触点之间		1500V
线圈与触点之间		1500V
触电组之间		1500V
动作时间		Approx. 2ms
释放时间		Approx. 1ms
规定时间		Approx. 2ms
重新安排时间		Approx. 2ms
绝缘电阻		Min.100M Ω at 500VDC
接触电阻		Max. 50m Ω (initial)

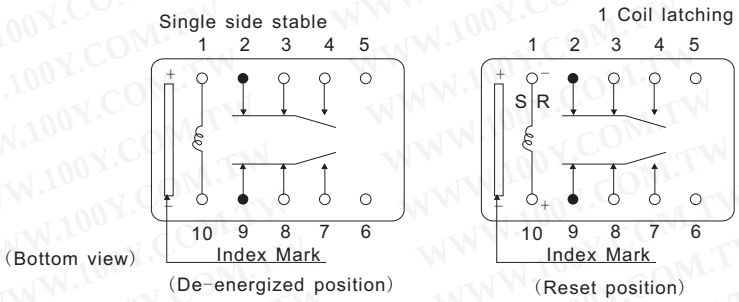

型号		BC-503
震动阻力	动作极限	3mm D. A. 10-55HZ
	破坏极限	5mm D. A. 10-55HZ
冲击	动作极限	50G(11ms)
	破坏极限	100G(6ms)
机械寿命		$1*10^8$ (at no load)
电气寿命		$2×10^5$ at 1A 30VDC $1*10^5$ at 0. 5A125VAC
重量		Approx.1. 5g

100Y 编号	厂商编号	制造厂商	说明	Coil Voltage	Contact Arrangement	Contact Rating	Qutline L*W*H	Recognized Safety
37157	BP-5	Bestar	PCB 5V 继电器	5V	2 Form C	1A 30VDC/0.5A 125VAC	14*6*4.75mm	UL
37156	BPL-12	Bestar	1Coil Latching Telecom Relay	12V	2 Form C	1A 30VDC/0.5A 125VAC	14*9*4.75mm	UL recognized

我们总是不断努力为你创造优质的服务以及热诚的帮助,不论你在任何地方.
Http://cn.100y.com.tw/
横跨两岸的电子元件采购指南

服务专线:台湾:886-3-5753170 深圳:86-755-83298787 上海:86-21-34970699
传 真:台湾:886-3-5753172 深圳:86-755-83640655 上海:86-21-64605107
E-mail:台湾:sale@100y.com.tw 深圳:100y@163.com 上海:100y-1@163.com

Bestar_PCB继电器

详细产品规格－请点击cn.100y.com.tw

特点:

- 触点形式为一组转换，电流容量为2A
- 体积极小(15.5×10.5×10.9mm)
- 线圈灵敏度有标准型450mW和高灵敏度200mW
- DIL terminal
- 应用于办公自动化设备,防盗报警系统等.
- UL File No.E147052
- CSA File No. LR76479-1

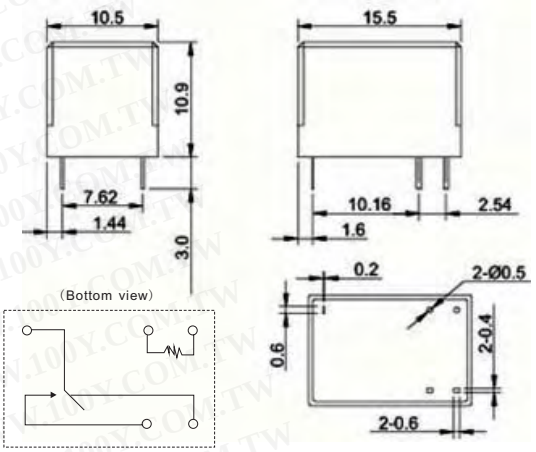

规格表

型号	BS-101	
触点材质	Ag Alloy	
触点负载（阻性负载）	1A 24VDC 1A 120VAC	
最大开关电压	240VAC,60VDC	
最大开关电流	2A	
最小开关负载	100mA 5VDC	
接触电阻	Max. 100m Ω (initial)	
绝缘电阻	Min.100M Ω at 500VDC	
线圈与触点之间	700VAC(1 minute)	
触点间	700VAC(1 minute)	
浪涌电压	1000V	
动作时间	Max.7mSec.	Max.10mSec.
释放时间	Max.6mSec.	

型号	BC-503
环境温度	-25°C +50°C
振动	1.5mm D.A. 10-55HZ
冲击	Min. 10G Unerror
机械寿命	2×10^7 Operations (at no load)
电气寿命	1×10^5 Operations (at rated load)
重量	Approx.35g

100Y 编号	厂商编号	制造厂商	说明	Coil Voltage	Contact Arrangement	Contact Rating	Qutline L*W*H	Recognized Safety
47160	BS-101	Bestar	Bestar_簧片继电器-BS-101	See Coil Rating	2A	1 Form C	15.5*10.*10.9mm	UL/CSA

特点:

- 触点形式为一组转换，电流容量为2A
- 体积极小(15.5×10.5×10.9mm)
- 线圈灵敏度有标准型360mW和高灵敏度200mW
- DIL terminal
- 应用于办公自动化设备,防盗报警系统等.
- UL File No.E147052
- CSA 认证号. LR76479-1

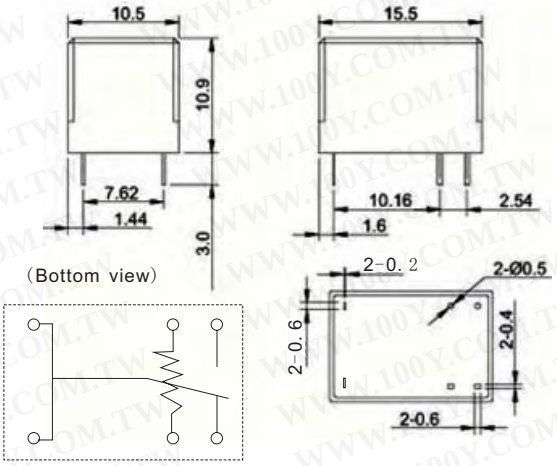

规格表

型号	BS-102	
触点材质	Ag Alloy	
触点负载（阻性负载）	2A 24VDC 2A 120VAC	
最大开关电压	240VAC,60VDC	
最大开关电流	2A	
最小开关负载	100mA 5VDC	
接触电阻	Max. 100m Ω (initial)	
绝缘电阻	Min.100M Ω at 500VDC	
线圈与触点之间	700VAC(1 minute)	
触点间	700VAC(1 minute)	
浪涌电压	1000V	
动作时间	Max.7mSec.	Max.10mSec.
释放时间	Max.6mSec.	

型号	BC-503
环境温度	-25°C +50°C
振动	1.5mm D.A. 10-55HZ
冲击	Min. 10G Unerror
机械寿命	2×10^7 Operations (at no load)
电气寿命	1×10^5 Operations (at rated load)
重量	Approx.35g

100Y 编号	厂商编号	制造厂商	说明	Coil Voltage	Contact Arrangement	Contact Rating	Qutline L*W*H	Recognized Safety
2891	BS-102-12	Bestar	Bestar_继电器	12Vdc	1 Form C	1A 120Vac/ 2A 24Vdc	15.5*10.5*11.3	UL,CSA
2890	BS-102-5	Bestar	Bestar_PCB 继电器	5Vdc	1 Form C	1A 120Vac/ 2A 24Vdc	15.5*10.5*11.3	UL,CSA

继电器+电磁阀

Bestar_PCB继电器

详细产品规格－请点击cn.100y.com.tw

特点：
- 体积极小(22×17×14.9mm)
- 10A触点切换能力
- 线圈功率, 450mW和 330mW
- 应用于电源,UPS,家用电器和防盗报警系统等
- UL File No. E147052
- CSA File No.LR76479-1

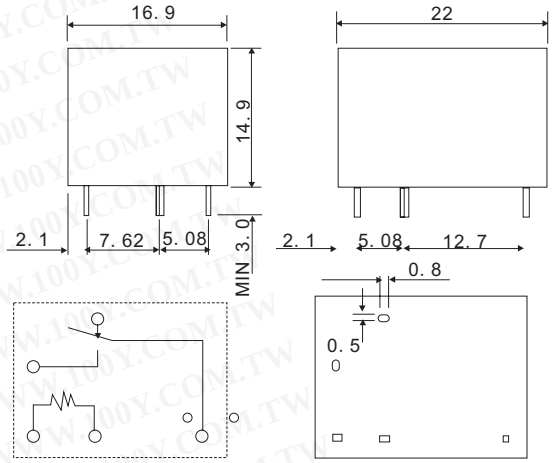

规格表

型号	BS-114-10A	
触点材质	Ag Cdo	
触点负载（阻性负载）	6A 120VAC/28VDC 3A 240VAC	10A 120VAC/28VDC 5A 240VAC
最大开关电压	240VAC,60VDC	
最大开关电流	6A	10A
最小开关负载	100mA 5VDC	
接触电阻	Max. 100mΩ (initial)	
绝缘电阻	Min.100MΩ at 500VDC	
线圈与触点之间	2000VAC 50HZ/60 HZ (1 minute)	
触点间	750VAC 50HZ/60 HZ(1 minute)	
浪涌电压	2500V	
动作时间	Max.7mSec.	
释放时间	Max.4mSec.	

型号	BS-114-10A
环境温度	-30°C +60°C
振动	1.5mm D.A. 10-55HZ
冲击	Min. 10G Unerror
机械寿命	1×10^7 Operations (at no load)
电气寿命	1×10^5 Operations (at rated load)
重量	Approx.10g 大约

100Y 编号	厂商编号	制造厂商	说明	Coil Voltage	Contact Arrangement	Contact Rating	Qutline L*W*H	Recognized Safety
47171	BS-114-10A	Bestar	Bestar_簧片继电器-BS-114	See Coil Rating	10A	1 Form C	22×17×14.9mm	UL/CSA

特点：
- 适用于工业器械, 加热器和通讯装置等负载
- 30A触点切换能力
- UL File No.E147052
- CSA File No.LR76479-1

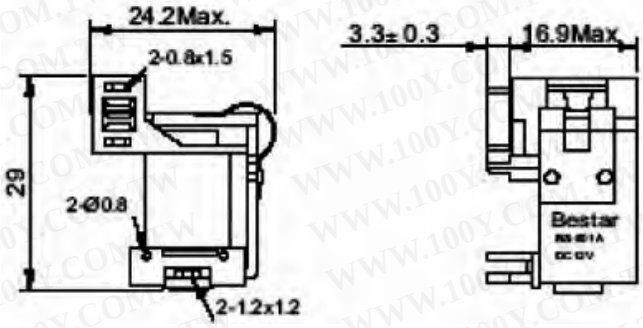

1 Form C

(Bottom view)

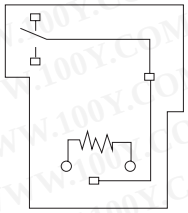

规格表

型号		BS-901CS-12VDC	
触点材质		Ag Cdo	
触点负载	Resistive Load	30A240VAC/28VDC	NO-20A240VAC/28VDC NC-15A240VAC/28VDC
	Motor Load	2HP 240VAC 1HP 120VAC	NO: 2HP 240VAC 1HP 120VAC NC: 1/2HP 240VAC 1/4HP 120VAC
最大开关电压		240VAC,110VDC	
最大开关电流		30A	20A
最小开关负载		1A 5VDC, or 12VDC	
接触电阻		Max. 100mΩ (initial)	
绝缘电阻		Min.100MΩ at 500VDC	
线圈与触点之间		1500VAC 50HZ/60 HZ (1 minute)	
触点间		1500VAC 50HZ/60 HZ(1 minute)	
动作时间		Max.7mSec.	
释放时间		Max.4mSec.	

型号	BS-901CS-12VDC
环境温度	-55°C +85°C
振动	1.0mm D.A. 10-55HZ
冲击	Unerror 10G
机械寿命	1×10^7 Operations (at no load)
电气寿命	1×10^5 Operations (at rated load)
重量	Approx.20g(Open type), 25g(Sealed type)

100Y 编号	厂商编号	制造厂商	说明	Coil Voltage	Contact Arrangement	Contact Rating	Recognized Safety
47181	BS-901CS-12VDC	Bestar	Bestar_簧片继电器-BS-114	12V	30A	1 Form C	UL/CSA

继电器+电磁阀

Bestar_PCB继电器

详细产品规格－请点击cn.100y.com.tw

特点:

- 触点形式为两组转换
- DIL Pitch Terminals
- 触点断开可靠度高
- Conforms to FCC Part 68 1500V Surge and Dielectric Strength 1000VAC
- 完全密封
- UL File No. E147052

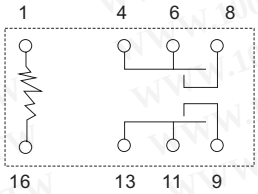

(Bottom view)

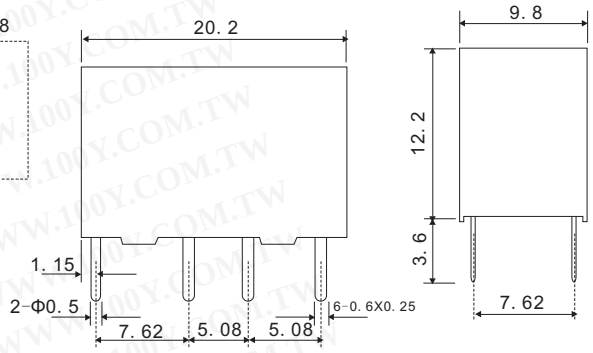

规格表

型号		BT
触点材质		Bifurcated
触点负载（阻性负载）	最大开关电压	220VAC,150VDC
	最大开关电流	2A
	最大开关功率	30W(DC). 50VA(AC)
	触点容量	1. 25A 24VDC 0. 5A 100VAC
接触电阻		Max. 60mΩ(initial)
绝缘电阻		Min.100MΩ at 500VDC
线圈与触点之间		1000VAC(1 minute)
触点间		1000VAC(1 minute)
浪涌电压		1500V
动作时间		Max.6mSec.
释放时间		Max.4mSec.

型号		BT
环境温度		-30°C +80°C
振动		1.5mm D.A. 10-55HZ
冲击	动作极限	10G
	破坏极限	100G
机械寿命		2×10^7 Operations (at no load)
电气寿命（负载）		2×10^6 Operations at 1mA 20m VAC
		2×10^6 Operations at 20mA 20 VDC
		1×10^5 Operations at 1. 25mA 24m VDC
		1×10^5 Operations at 0. 5A 100m VAC
重量		Approx.6g

100Y 编号	厂商编号	制造厂商	说明	Coil Voltage	Contact Arrangement	Contact Rating	Qutline L*W*H	Recognized Safety
2235	BT-24S	Bestar	PCB 5V 继电器	24V	2 Form C	1.25A 24VDC 0.5A 100VAC	20.2*9.8*12.2mm	UL File No. E147052
47030	BT-5S	Bestar	Bestar_簧片继电器-BT 系列	5V	2A	2 Form C Contact		UL

特点:

- 触点形势为2组转换
- DIL Pitch terminals
- 完全密封
- 应用于家用电器,自动化设备,小型控制器等
- UL File No.E147052

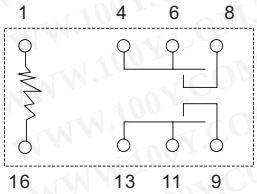

(Bottom view)

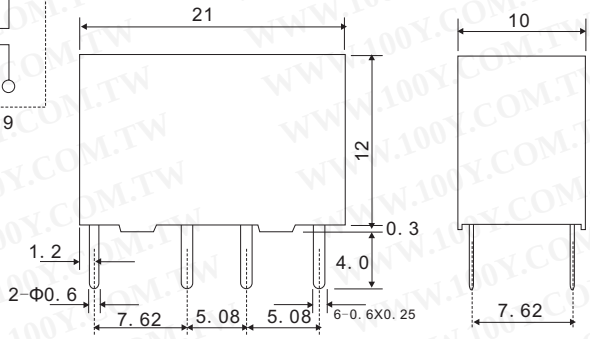

规格表

型号		BTL-12
触点材质		Ag（Au clad）
触点负载（阻性负载）	最大开关电压	220VAC,150VDC
	最大开关电流	2A
	最大开关功率	48W(DC)/60VA(AC)
	触点容量	1A 30VDC/ 125VAC, 2A 240VDC
接触电阻		Max. 80mΩ(initial)
绝缘电阻		Min.100MΩ at 500VDC
线圈与触点之间		1000VAC(1 minute)
触点间		500VAC(1 minute)
浪涌电压		1500V
动作时间		Max.6mSec.
释放时间		Max.5mSec.

型号	BTL-12
环境温度	-30°C +70°C
振动	1.5mm D.A. 10-55HZ
冲击	Min. 10G Unerror
机械寿命	1×10^7 Operations (at no load)
电气寿命	1×10^5 Operations (at rated load)
重量	Approx.5g

100Y 编号	厂商编号	制造厂商	说明	Coil Voltage	Contact Arrangement	Contact Rating	Recognized Safety
47165	BTL-12	Bestar	Bestar_簧片继电器-BTL	12V	2A	2 Form C Contact	UL

继电器+电磁阀

Bestar_PCB继电器

详细产品规格－请点击cn.100y.com.tw

特点:

- 高输入/输出隔离
- 低输入控制电力消耗
- 100mA 最大连续装载电流
- 35 ohms maximum on-resistance
- 寿命长/ 高可靠性
- Ultra miniature 4-pin small outline package

应用:

电信开关,点/圆环控制, PCMCIA模块, 多重通道, 计量器系统, 数据采集, 医疗设备, 电池监视, 家庭/安全保安系统

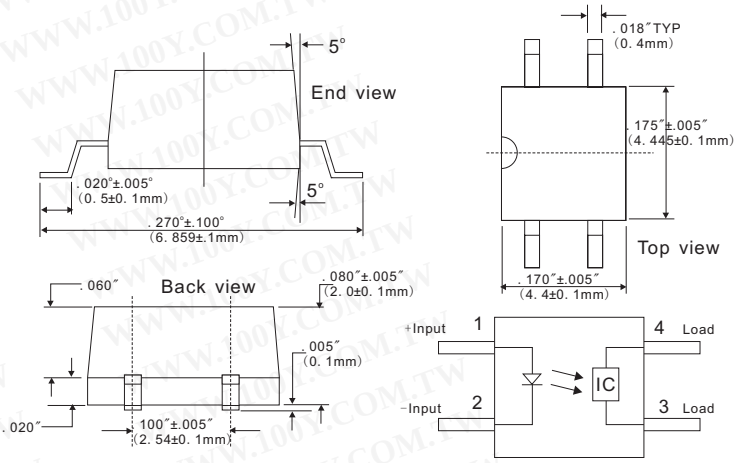

100Y 编号	厂商编号	制造厂商	说明	Contact Arrangement	Recognized Safety
47265	M211	Bestar	Bestar_光电继电器-M211	100mA	BS EN 60950, 41003, 60065

SUN HOLD_PCB继电器

详细产品规格－请点击cn.100y.com.tw

特点

- 2 根杆中转适应单电路。
- 塑料环氧树脂密封型为洗涤方便.
- 尺寸小和重量轻能提供高密度PCB架置.
- DIL pitch terminal.

规格
(at inital value)

触点电阻: 100mΩ Max. (initial value)
动作时间: 6msec Max.
释放时间: 4msec Max.
绝缘电阻: 100MΩ Min.(DC 500V)
环境温度: -40°C ~ +80°C
湿度: 35 to 85% RH
振动电阻: 10G (10~55Hz)(Dual amplitude: 1.5mm)
冲击电阻: 10G
估计寿命
机械 : 10,000,000 ops. Min. (1800 ops./h)
电子 : 100,000 ops. Min. (1200 ops./h)
重量: 5g (about)

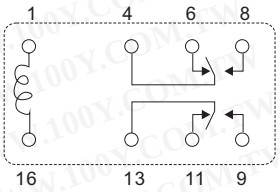

(Bottom view)

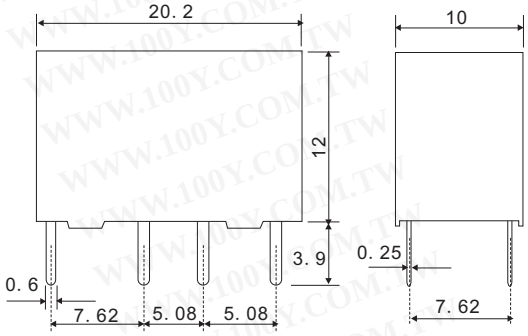

100Y 编号	厂商编号	制造厂商	说明	Type	Contact Rating	Coil Voltage	Recognized Safety	Qutline L*W*H
44715	TDS-1202L	SUN HOLD	SUN HOLD_PCB 继电器	TDS	DC24V 2A/AC120V 1A	12Vdc	UL,CUR	20.2*10*12mm

特点

- UL & CUR safety approval.
- 微型单杆中转。
- Standard (450mw) &高敏感型(201mw) .
- 塑料环氧树脂密封型为洗涤方便.

规格表

型号		3A
触点电阻		50mΩ Max. (initial value)
触点负载（阻性负载）	最大开关电压	AC120V,DC 60V
	最大开关电流	3A
	最大运载电流	DC 24V 3A; DC 30V 1A; AC 120V 2A
	最小负载	DC 1V 1mA
接触电阻		Max. 60mΩ (initial)
绝缘电阻		Min.100MΩ (DC 500V)
线圈与触点之间		AC500V (1 minute)
触点间		AC1000V (1 minute)
动作时间		Max.5mSec.
释放时间		Max.5mSec.

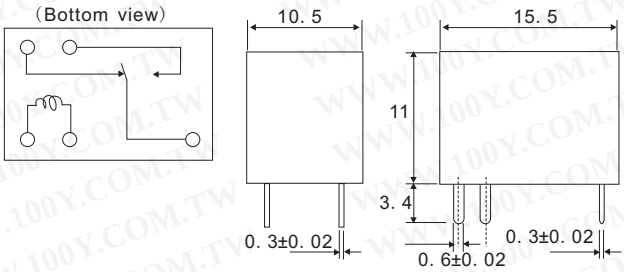

型号	3A
环境温度	-30°C +75°C
环境湿度	35 to 85% RH
振动	10G (10-55Hz) (Dual amplitude: 1.5mm)
冲击	10G
机械寿命	1×10^7 Operations (1800 ops. /h)
电气寿命	1×10^5 Operations (1200 ops. /h)
重量	Approx. 3.5g

100Y 编号	厂商编号	制造厂商	说明	Type	Contact Rating	Coil Voltage	Recognized Safety	Qutline L*W*H
32185	THD-0501L	SUN HOLD	PCB 继电器	THD	1A 30VDC/2A 120VAC/3A 24VDC	5VDC	UL,CUR	15.5*10.5*11

继电器+电磁阀

SUN HOLD_PCB继电器

特点

- UL & CUR safety approval.
- 微型单杆中转。
- Standard (450mw) &高敏感型(201mw).
- 塑料环氧树脂密封型为洗涤方便.

规格表

型号		3A
触点电阻		50mΩ Max. (initial value)
触点负载（阻性负载）	最大开关电压	AC120V,DC 60V
	最大开关电流	3A
	最大运载电流	DC 24V 3A; DC 30V 1A; AC 120V 2A
	最小负载	DC 5V 10mA
接触电阻		Max. 60mΩ (initial)
绝缘电阻		Min.100MΩ (DC 500V)
线圈与触点之间		AC1500V (1 minute)
触点间		AC1000V (1 minute)
动作时间		Max.5mSec.
释放时间		Max.5mSec.

详细产品规格－请点击cn.100y.com.tw

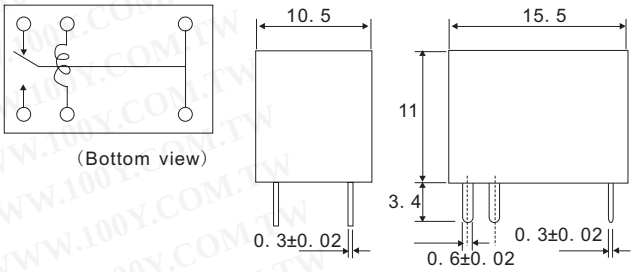

型号	3A
环境温度	-25°C +55°C
环境湿度	35 to 85% RH
振动	10G(10-55Hz)(Dual amplitude:1.5mm)
冲击	10G
机械寿命	10^7ops. Min.(1800 ops./h)
电气寿命	10^5ops. Min.(1200 ops./h)
重量	Approx. 3.5g

100Y 编号	厂商编号	制造厂商	说明	Type	Contact Rating	Coil Voltage	Recognized Safety	Qutline L*W*H
44712	THU-1203	SUN HOLD	PCB 继电器	THU	1A 30VDC/2A 120VAC/3A 24VDC	12VDC	UL,CUR	15.5*10.5*11
41058	THU-2403	SUN HOLD	PCB 继电器	THU	1A 30VDC/2A 120VAC/3A 24VDC	24VDC	UL,CUR	15.5*10.5*11

Matsushita_PCB继电器

特点

- 大容量压缩在小尺寸中: 10 A 250 V AC (1a)
- 高敏感: 200 mW nominal operating power
- 高击穿电压 4,000 Vrms between contacts and coil 1,000 Vrms between open contacts Meeting FCC Part 68
- 全密封
- 利用封闭装置

规格表

型号		DK1A
触点负载（阻性负载）	普通开关电容	10 A 250 V AC10 A 30 V DC
	最大开关电压	250VAC,30VDC
	最大开关电流	10A
	最大开关功率	300W. 2, 500VA
	最小开关容量	10 mA, 5 V DC
接触电阻		Max. 60m Ω (initial)
绝缘电阻		Min. 1,000 mΩ (at 500 V DC)
线圈与触点之间		4,000 Vrms
触点间		1,000 Vrms
浪涌电压		Min. 10,000 V
动作时间(在普通电压下)		Max. 10 ms (Approx. 5 ms)
释放时间(无二极管)(在普通电压下)		Max. 40°C with nominal coil voltage and at 10 A switching current.
最大操作速度		20 cpm (at rated load)

详细产品规格－请点击cn.100y.com.tw

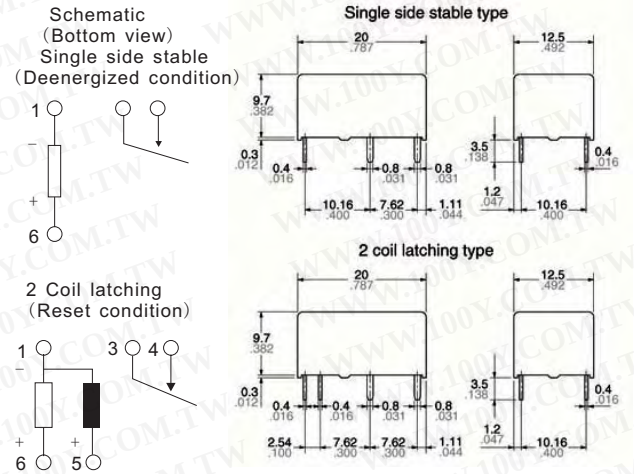

型号	DK1A
环境温度	-40°C +65°C
环境湿度	5 to 85% RH
机械寿命	5×10^7
电气寿命	10^5(10 A 250 V AC, 10 A 30 V DC)
重量	Approx. 5.6g

100Y 编号	厂商编号	制造厂商	说明	Qutline L*W*H	Contact Arrangement	Contact Rating	Coil Voltage	Recognized Safety	Type
45245	DK1A-5V-F	MATSUSHITA	PCB 继电器	20*12.5*10	1 Form A	10A/250V	DC5V	TUV,VDE,CSA,UL	DK

继电器+电磁阀

Matsushita_PCB继电器

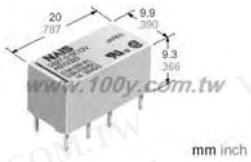

特点:

- 2 Form C contact
- 高敏感-200 mW 普通操作功率
- 高击穿电压
- DIP-2C type matching 16 pin IC socket
- 密封外壳

规格表

型号		DS2Y-S
单边槽	最小操作功率	Approx. 98 mW(147 mW: 48 V)
	普通操作功率	Approx. 200 mW(300 mW: 48 V)
2 coil latching	最小set and reset功率	88 mW(177 mW: 48 V)
	普通set and reset功率	180 mW(360 mW: 48 V)
接触电阻		Max. 60m Ω (initial)
绝缘电阻		Min. 1,000 mΩ (at 500 V DC)
线圈与触点之间		1,000 Vrms
触点间		750 Vrms
浪涌电压		Min. 10,000 V
动作时间(在普通电压下)		Approx. 4 ms
释放时间(在普通电压下)		Approx. 3 ms
Set time		Approx. 3 ms
Reset time		Approx. 3 ms
触点负载(阻性负载)	最大开关电压	220 V DC, 250 V AC
	最大开关电流	2 A
	最大运载电流	3 A
	最大开关功率	60 W, 62.5 VA

详细产品规格－请点击cn.100y.com.tw

Schematic (Bottom view)
(Deenergized position)

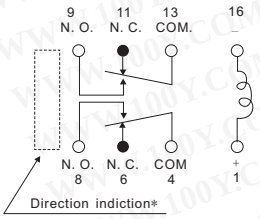

Single side stable

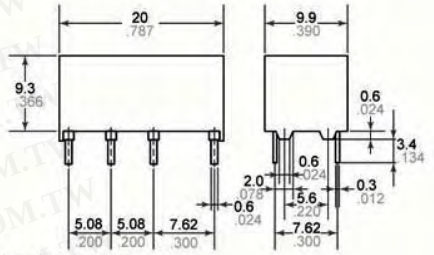

Schematic (Bottom view)
(Reset position)

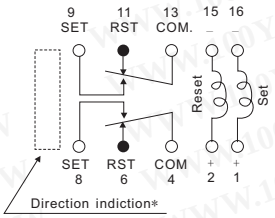

2 coil latching

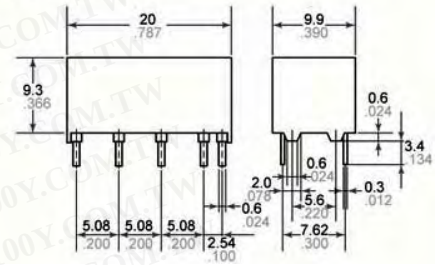

环境温度	–40 ° C to +70 ° C –40 ° F to +158 ° F
环境湿度	5 to 85% R.H.
振动	Functional*4: Min. 490 m/s² {50 G} Destructive*5: Min. 980 m/s² {100 G}
冲击	Functional*6: 10 to 55 Hz at double amplitude of 3.3 mm Destructive: 10 to 55 Hz at double amplitude of 5 mm
机械寿命	1 x10⁸
电气寿命	1 A 30 V DC: 5x10⁵ 2 A 30 V DC: 1x10⁵
重量	Approx. 4 g .14 oz

100Y 编号	厂商编号	制造厂商	说明	Qutline L*W*H	Contact Arrangement	Contact Rating	Coil Voltage	Type
22581	DS2Y-S-DC3V	MATSUSHITA	MINIATURE RELAY	20*9.9*9.3	2 Form C	0.3~2.10	45ohm	DS2Y

特点:

- 微型尺寸以通用终端脚印
- 高触点容量: 10 A
- TV-5 type available (Standard type)
  1 Form A type → TV-5
  1 Form C type → TV-5 (N.O. side only)
- VDE, TÜV also approved
- 全密封外壳为自动清洁 (Standard type)
- Class B and F coil insulation type also available.
- EN60335-1 GWT compliant (Tested by VDE) type available
- 浪涌电压6 千伏型也可利用

规格表

触点负载(阻性负载)	普通开关运载	10 A 250 V AC 10 A 125 V AC 6 A 277 V AC
	最大开关电流	10 A (AC), 5 A (DC)
	最大开关运载	100 mA, 5 V DC
	最大开关功率	2,500 VA
接触电阻		Max. 60m Ω (initial)
绝缘电阻		Min. 1,000 mΩ (at 500 V DC)
线圈与触点之间		1,500 Vrms for 1 min.
触点间		750 Vrms for 1 min.
浪涌电压		Min. 10,000 V
动作时间(在普通电压下)		Max. 10 ms
释放时间(在普通电压下)		Max. 35°C,resistive, nominal voltage applied to coil. Contact carrying current: 10A, at 70°C 158°F

Schematic
(Bottom view)

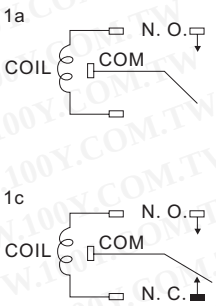

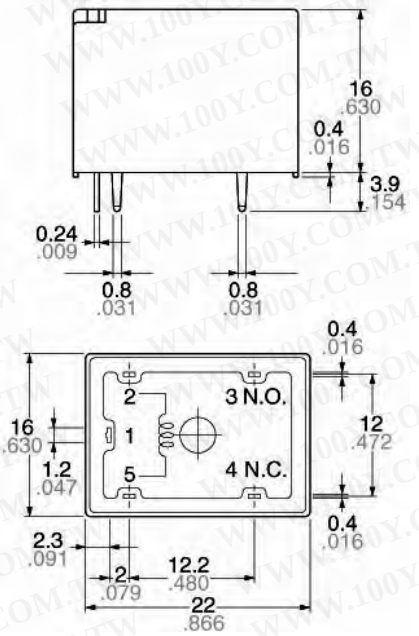

环境温度	–40 ° C to +85 ° C –40 ° F to +105 ° F
环境湿度	5 to 85% R.H.
重量	Approx. 12g

100Y 编号	厂商编号	制造厂商	说明	Qutline L*W*H	Contact Arrangement	Contact Rating	Coil Voltage	Recognized Safety	Type
44987	JS1-12V-F	MATSUSHITA	PCB 继电器	22*16*16	1 Form C	10A/125V	12VDC	TUV,VDE,CSA,UL	JS

继电器+电磁阀

Matsushita_PCB继电器

详细产品规格－请点击cn.100y.com.tw

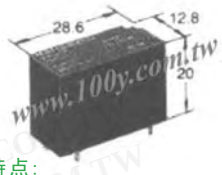

特点:
- 微型
- 高电介质承受:10,000V surge

触点材质	Gold-clad silver
触点安排	1a, 1c, 2a, 2c
浪涌电压	10,000V surge
线圈电压	(DC)5, 6, 9, 12, 24, 48V
普通操作功率	530mW
机械寿命	$5x10^6$
电气寿命	10^5

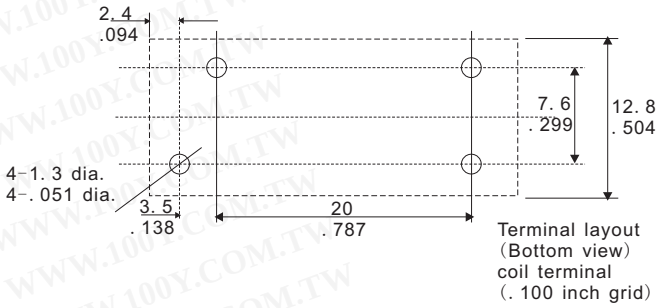

100Y 编号	厂商编号	制造厂商	说明	Qutline L*W*H	Contact Arrangement	Contact Rating	Coil Voltage	Recognized Safety	Type
37230	RL-JW1FHN-DC12V	MATSUSHITA	MATSUSHITA DC 12V 530mW 细长 IC 型 继电器	28.6*12.8*20	1C	5A 250VAC/5A 30VDC	12V	UL,TV,CSA	JW
37232	RL-JW2HN-DC12V	MATSUSHITA	MATSUSHITA DC 12V 530mW 细长 IC 型 继电器	28.6*12.8*20	2C	10A 250VAC/10A 30VDC	12V	UL,TV,CSA	JW

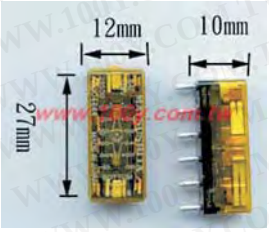

特点:
- 各种触点安排2 Form A 2 Form B, 3 Form A 1 Form B, 4 Form
  利用封闭型
- 高敏感小尺寸100兆瓦提取和200兆瓦普通操作功率
- 高震动和振动电阻震动: 50 G
  冲击: 10 to 55 Hz at double
- amplitude of 3 mm .118 inch
- 开关范围广 From 100 m A 100 mV DC to 4 A 250 V AC
- 低热量电动力大约. 3 mμ V
- 双线包排列• 琥珀色型

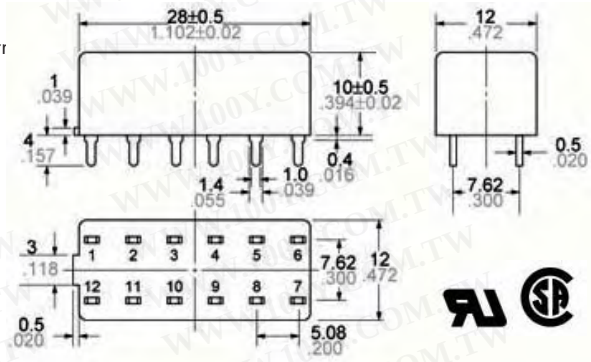

规格表

触点负载（阻性负载）	普通开关运载	4 A 250 V AC, 3 A 30 V DC
	最大开关电流	4 A (AC), 3 A (DC)
	最小开关运载	100 m A 100 m V DC
	最大开关功率	1,000 VA, 90 W
	最大开关电压	250 V AC, 30 V DC (48 VDC at less than 0.5 A)
触点电阻		max. (By voltage drop 6 V DC 1 A): 50 m Ω
触点压力		Approx. 12 g .42 oz
浪涌电压		Min. 10,000 V
机械寿命		10^8
电气寿命		4 A 250 V AC: 10^5 3A 30V DC: $2X10^5$
最大操作速度		20 cpm for maximum load, 50 cps for low-level load(1 mA 1 V DC)
重量		8 g .28 oz
单边槽	最小操作功率	Approx. 100 mW
	普通操作功率	Approx. 200 mW
latching	最小set and reset功率	Approx. 100 mW
	普通set and reset功率	Approx. 200 mW

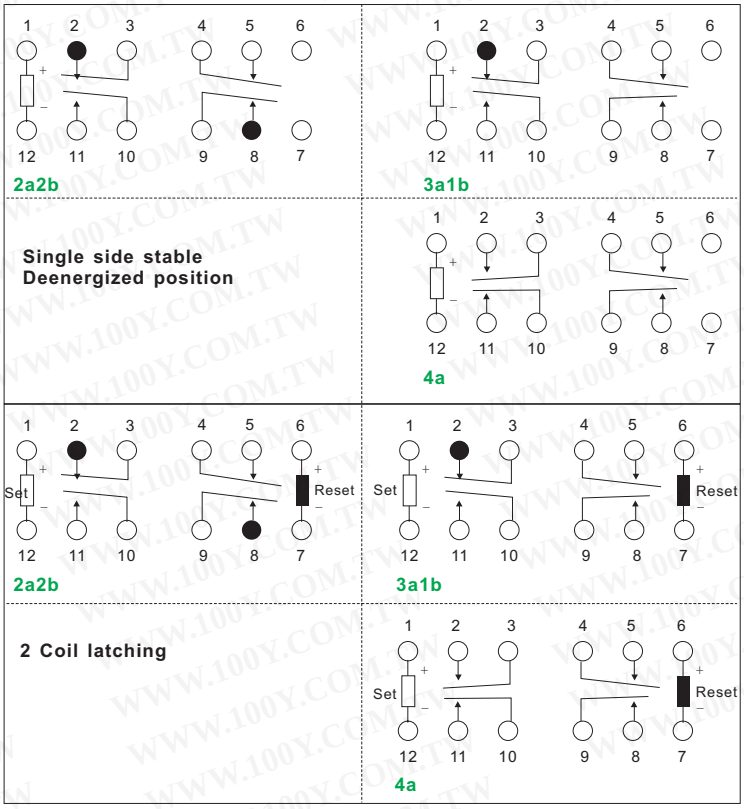

100Y 编号	厂商编号	制造厂商	说明	Qutline L*W*H	Contact Rating	Coil Voltage	Type
12955	S4E-DC24V	MATSUSHITA	PCB 继电器	27*12*10mm	4A/250V 3A/30VDC	24VDC	S4E

继电器+电磁阀

Matsushita_PCB继电器

详细产品规格－请点击cn.100y.com.tw

特点:

- 密封自动波浪焊接的组合产品且需清洗
- 利用封闭型
- 高开关容量和高敏感微型 150 mW pick-up, 8 A inrush capacity: 51 A for 1a1b, 35 A for 2a
- 高震动和振动电阻震动: 20 G, Vibration: 10 to 55 Hz at double amplitude of 2 mm

规格表

触点负载（阻性负载）	最大开关电流	8 A
	最大开关功率	2,000 VA, 150 W
	最大开关电压	380 V AC, 30 V DC
流入电流		51 A (TV-3 equivalence) for 1a1b 35 A (TV-1 equivalence) for 2a
绝缘电阻		1,000 MΩ (at 500 V DC)
温度上升		Max. 55 ° C with nominal coil voltage and at 8 A switching current
浪涌电压		Min. 6,000 V
动作时间		Max. 15 ms (Approx. 10 ms)
释放时间		Max. 10 ms (Approx. 8 ms)
Set time		Max. 10 ms (Approx. 8 ms)
Reset time		Max. 10 ms (Approx. 8 ms)
重量		Approx. 10g .353 oz
最初的击穿电压		Between contact sets: 2,000 Vrms Between open contacts: 1,200 Vrms Between contacts and coil: 3,750 Vrms

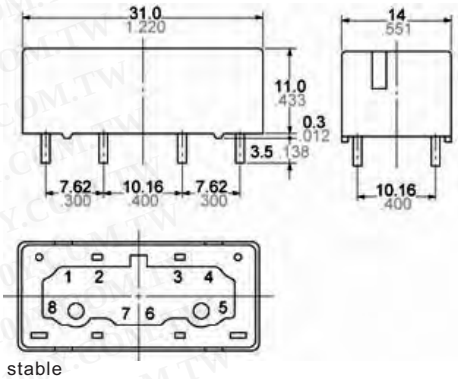

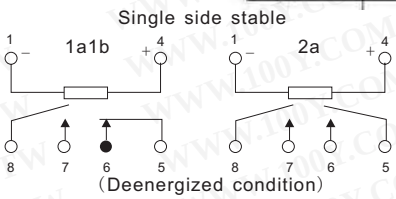

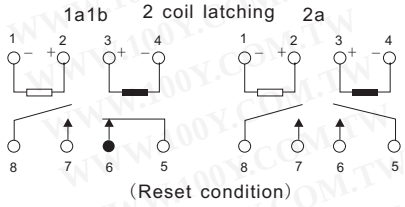

100Y 编号	厂商编号	制造厂商	说明	Qutline L*W*H	Contact Arrangement	Contact Rating	Coil Voltage	Recognized Safety	Type
30472	ST1-DC12V	MATSUSHITA	ST-RELAYS	31*14*11.3mm	1 Form A, 1 Form B	380VAC,30VDC,8A	DC12V	VDE,CSA	ST

TTI_PCB继电器

详细产品规格－请点击cn.100y.com.tw

主要特点:

- 微型设计，超轻量级
- 30A 最大连续电流

应用:

- 马达控制
- 灯控制
- 间隔时间刮水器控制
- 后窗和位子热化

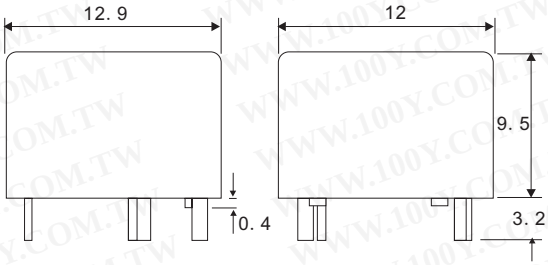

规格表

PERFORMANCE（at initial value）

型号	TR20
电介质强度	500Vrms, 1Min.
绝缘电阻	100MΩ,at 500VDC, 50%RH
振动	30g, 6ms
冲击	6g, 10-500Hz
电压降	1M height drop on concrete
动作时间	3ms. Typical
释放时间	1. 5ms. Typical
电力消耗	0. 55W approx.
环境温度	Operating: -40°C to 105°C; Storage: -40°C to 155°C
重量	4g approx.

CONTACT RATING

型号		TR20
Form		1 Form A/1Form C
最大开关电流	Make	100A
	Break	NO. 30A 14VDC NC:25A 14VDC
材质		Ag alloy
最初触点电阻		100M max. at 0. 1A, 6VDC
最大连续电流		N. C 25A/N. O 30A
最大开关电压		16VDC
Min. Load		0. 5A, 12VDC
机械寿命		10^7ops
电气寿命		10^5ops

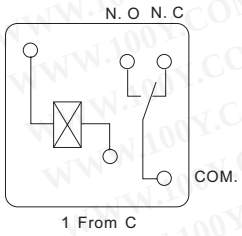

100Y 编号	厂商编号	制造厂商	说明	Qutline L*W*H	Contact Arrangement	Contact Rating	Coil Voltage	Recognized Safety	Type
22857	TR20-12D-SC-CL	TTI	TTI Relay	12* 9.5mm	1 From C	25A/14VDC	12VDC	CUL	TR20

继电器+电磁阀

TTI_PCB继电器

详细产品规格－请点击cn.100y.com.tw

主要特点:

- TR72 系列中转开关容量从干燥电路由10A 用户选择范围广。
- UL, CSA recognized.
- 2.54mm terminal pitch employment equal to I.C. terminal pitch.
- 适当的塑料材料耐高温,解决各种化工。
- 完成防护建筑从尘土和焊接的涨潮。如果必须。塑料环氧树脂被密封的类型是可利用的为洗涤物做法。

应用:

冷藏器具、空调、音响器材、家用电器、汽车控制器等。

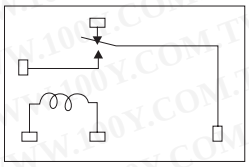

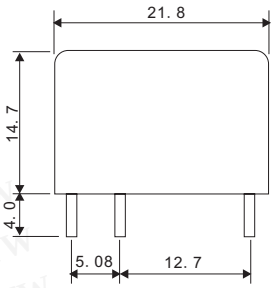

PERFORMANCE (at initial value)

型号		TR72
电介质强度 线圈和触点之间 触点之间		2000VAC 50/60Hz(1 minute) 750VAC 50/60Hz (1minute)
浪涌电阻		3500V(线圈和触点之间1 40 usec.)
绝缘电阻		100MΩ Min.(500VDC)
环境温度		-30°C to +60°C
环境湿度		45 to 85% RH
动作时间		8ms. Max.
释放时间		4msec. Max
线圈温度上升		50 deg. Max.
重量		abt. 10grs.
最大开关	机械	300 operation/min
	电子	30 operation/min

CONTACT RATING

型号	TR72
最大开关电流	10A
最大开关电压	250VAC. 110VDC
触点容量电阻装载 (cosΦ=1)	10A 120VAC 10A 28VDC
最大电流运载	10A
最大开关功率	1200VA, 280W
Referenced min. Applicable Load	5VDC, 100mA
触点材质	Ag alloy

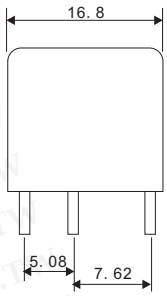

100Y 编号	厂商编号	制造厂商	说明	Qutline L*W*H	Contact Arrangement	Contact Rating	Coil Voltage	Recognized Safety	Type
22858	TR72-12D-FB-C	TTI	TTI Relay	21.8*16.8*14.70	1 Form C	10A/28VDC	12VDC	CUL	TR72
22859	TR72-12D-SB-C	TTI	TTI Relay	21.8*16.8*14.7	1 From C	10A/28VDC	12VDC	CUL	TR72
22860	TR72-24D-SB-C	TTI	TTI Relay	21.8*16.8*14.7	1 From C	10A/28VDC	24VDC	CUL	TR72
22862	TR72-5D-SB-C	TTI	TTI Relay	21.8*16.8*14.7	1 From C	10A/28VDC	5VDC	CUL	TR72
22863	TR72-6D-SB-C	TTI	TTI Relay	21.8*16.8*14.7	1 From C	10A/28VDC	6VDC	CUL	TR72
22864	TR72-9D-SB-C	TTI	TTI Relay	21.8*16.8*14.7	1 From C	10A/28VDC	9VDC	CUL	TR72

主要特点

- 微型,重量轻
- 大空白类型可利用为重的马达装载开关
- 对震动和振动改善电阻
- 高触点电容量
- 针对汽车的设计

应用:

间隔时间刮水器, 门锁, 窗口起重器, 报警系统刮水器
马达相反, 自动镜子调整, 燃油泵控制,皮带张力调整

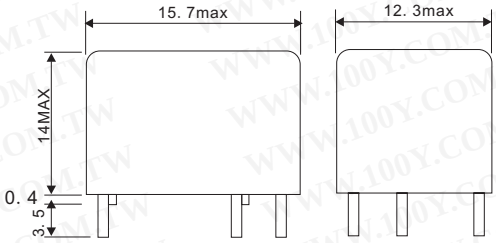

PERFORMANCE (at initial value)

型号		TR81
电介质强度 线圈和触点之间 触点之间		500VAC 50/60Hz (1 minute) 500VAC 50/60Hz (1 minute)
浪涌电阻		1500V
绝缘电阻		100 M Min. (at 500VDC)
环境温度		-30°C to +80°C (无水结露和无水下落)
环境湿度		45 to 85% RH
动作时间		10msec
释放时间		5msec
线圈温度上升		40 deg. Max. (在线圈额定电压中)
重量		abt. 6grs.
最大开关	机械	300 operation/min
	电子	30 operation/min

CONTACT RATING

型号	TR81
最大开关电流	20A
最大开关电压	250VAC 30VDC
触点容量电阻装载 (cosΦ=1)	N/C : 15A 14VDC , 10A 120VAC N/O : 20A 14VDC , 10A 120VAC
最大电流运载	25A/hr
最大开关功率	1200VA, 280W
Referenced min. Applicable Load	10mA, 5VDC
触点材质	Ag alloy

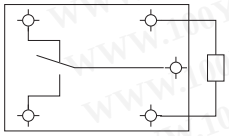

100Y 编号	厂商编号	制造厂商	说明	Qutline L*W*H	Contact Arrangement	Coil Voltage	Type
22865	TR81-12VDC-SC-C	TTI	TTI Relay	15.7*12.3*14	1 From C	12VDC	TR81

继电器+电磁阀

TTI_PCB继电器

详细产品规格－请点击cn.100y.com.tw

100Y 编号	厂商编号	制造厂商	说明	Qutline L*W*H	Contact Arrangement	Coil Voltage	Type
22866	TR81-24VDC-SC-C	TTI	TTI Relay	15.7*12.3*14	1 From C	24VDC	TR81
22867	TR81-9VDC-SC-C	TTI	TTI Relay	15.7*12.3*14	1 From C	9VDC	TR81

主要特点:

- 由 30A 开关决定在SPST 和20A 开关点安排。
- 可利用作为一个打开框架中转,与按扣装上防尘罩或以浸没可弄干净，塑料密封。
- Meet UL F Insulation class.

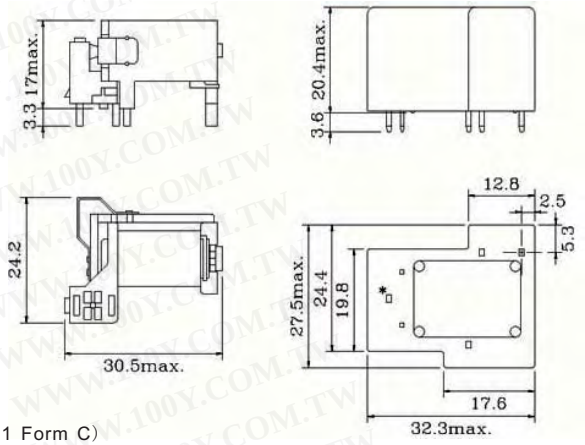

应用:

- 使用为功率开关，电子加热器、通风筒，空调，冷藏，汽车和家用电器。

PERFORMANCE (at initial value)

型号		TR72	
		UL508	UL873
电介质强度 线圈和触点之间 触点之间		1500VAC 50/60HZ (1 minute) 1500VAC	2500VAC
绝缘电阻		10 M Min. (500VDC)	
触点电阻		100m Max.	
环境温度		-55° to +85°C (operating)with UL approval -55° to +105°C (operating)without UL approval -55° to 155°C (storage)	
环境湿度		45 to 85% RH	
动作时间		15msec Max.	
释放时间		10msec Max.	
线圈温度上升		60 deg. Max.	
重量		abt. 22grs, 28grs(SEALED)	
最大开关	机械	300 operation/min	
	电子	30 operation/min	

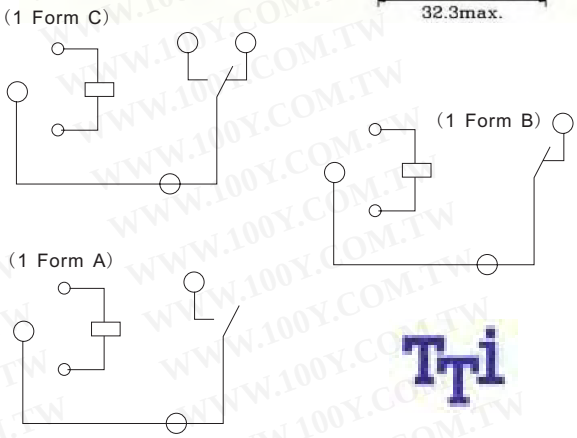

100Y 编号	厂商编号	制造厂商	说明	Qutline L*W*H	Contact Arrangement	Contact Rating	Coil Voltage	Recognized Safety	Type
22868	TR90-12D-C-A	TTI	TTI Relay		1 From A	30A/14VDC	12VDC		TR90
22869	TR90-12D-C-C	TTI	TTI Relay		1 From C	10A/14VDC	12VDC		TR90
22871	TR90-12D-SB-A4	TTI	TTI Relay	30*24.3*19.5	1 From A without common Terminal	30A/14VDC	12VDC		TR90
22872	TR90-12D-SC-A	TTI	TTI Relay	30*24.3*19.5	1 From A	30A/14VDC	12VDC		TR90
48385	TR90-12VDC-SB-A4	TTI	TTI Relay	30*24.3*19.5			12VDC		TR90
22873	TR90-24D-SC-A	TTI	TTI Relay	30*24.3*19.5	1 From A	30A/14VDC	24VDC		TR90
22874	TR90-24D-SC-C	TTI	TTI Relay	30*24.3*19.5	1 From C	10A240VAC/28VDC	24VDC		TR90
39390	TR90-24VDC-SB-A4	TTI	TTI_PCB 继电器	22.0*16.6*11.0mm	1 From B	30A/240VAC	24V	CUL`	TR90
22875	TR90-48D-SC-A	TTI	TTI Relay	30*24.3*19.5	1 From A	30A240VAC/28VDC	48VDC		TR90

主要特点:

- 由30A 开关决定在SPST 和20A 开关在SPDT 安排。
- 可利用作为打开框架中转，以一个按扣装上的防尘罩或以浸没可弄干净，塑料密封。
- Meets UL508 and UL873 spacing requirements.
- 可利用以UL 组B & 类绝缘材料。

应用:

- 使用为功率开关，电子加热器、通风筒，空调，冷藏，汽车和家用电器.

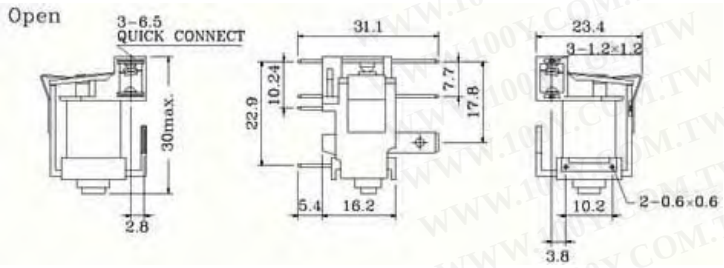

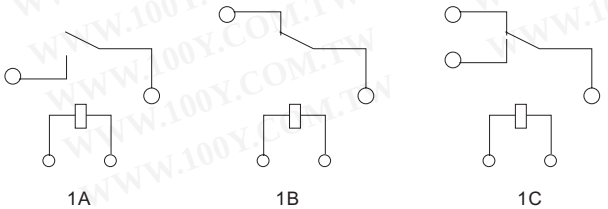

继电器+电磁阀

TTI_PCB继电器

详细产品规格－请点击cn.100y.com.tw

TR91

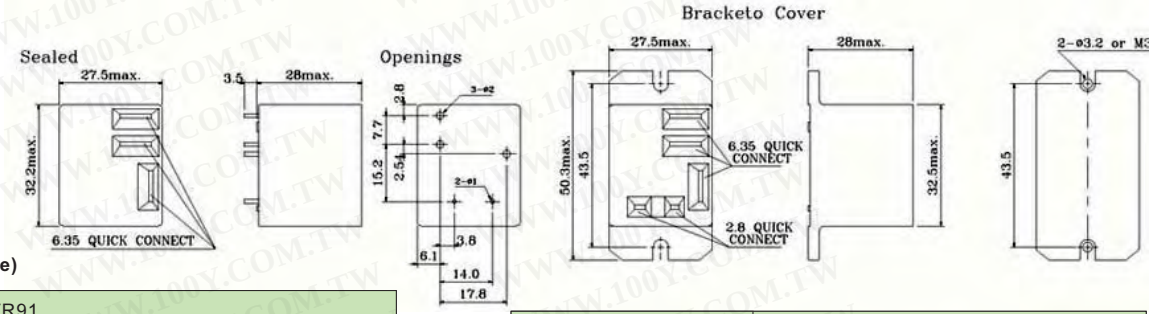

PERFORMANCE (at initial value)

型号		TR91
电介质强度 线圈和触点之间 触点之间		 2500VAC 50/60HZ (1 minute) 1500VAC
触点电阻		100mΩ Max.
绝缘电阻		1000 MΩ Min. (500VDC)
环境温度		-55° to +85°C (operating) -55° to 155°C (storage)
动作时间		DC : 15msec Max., AC : 20msec Max.
释放时间		DC : 10msec Max., AC : 15msec Max.
最大开关	机械	300 operation/min
	电子	30 operation/min

型号		TR91
环境湿度		45 to 80% RH
线圈温度上升		60 deg. Max.
振动	Endurance	10 to 55HZ Double Amplitude 1.5mm
	Error Operation	10 to 55HZ Double Amplitude 1.5mm
冲击	Endurance	1000 m/sec (abt. 100g's)
	Error Operation	100 m/sec (abt. 10g's)
机械寿命		$10X10^6$
电气寿命		$10X10^4$
重量		abt. 33grs.

100Y 编号	厂商编号	制造厂商	说明	Qutline L*W*H	Contact Arrangement	Contact Rating	Coil Voltage	Type
22877	TR91-12D-SC-A	TTI	TTI Relay	32.2*27.5*28	1 From A	30A/240VAC	12VDC	TR91
22878	TR91-24D-SC-C	TTI	TTI Relay	32.2*27.5*28	1 From C	15A/240VAC	24VDC	TR91
22879	TR91F-12D-SC-C	TTI	TTI Relay	50.3*27.5*28	1 From C	20A/240VAC	12VDC	TR91F

主要特点:

- 尺寸小，耐用，可胜任 40A.
- 低触点电压降 (≤3mV/A),减少电路消耗量和触点噪声。
- 与结构，表现联系可靠，与插入式别针，托架式样可利用，易处理。
- Apply ISO standard, compliance with specification TL932 of VOIKSWSGEN AUTOMATIVE COMPANY FRG.

应用:

- 汽车压缩机，光，起始者，垫铁。自动装置、通讯器材、控制和开关巡回等。

PERFORMANCE (at initial value)

型号		TR93
电介质强度 线圈和触点之间 触点之间		 500VAC 50/60Hz (1 minute) 500VAC 50/60Hz (1 minute)
绝缘电阻		100 MΩ Min. (500VDC)
环境温度		-40°C to +80°C (无水结露和无水下落)
环境湿度		45 to 85% RH
动作时间		15msec Max.
释放时间		15msec Max.
线圈温度上升		60 deg. Max. (在线圈额定电压中)
重量		abt. 34grs.
振动	Endurance Error Operation	10 to 55Hz Double Amplitude 1.5mm 10 to 55Hz Double Amplitude 1.5mm
最大开关	机械	300 operation/min
	电子	30 operation/min

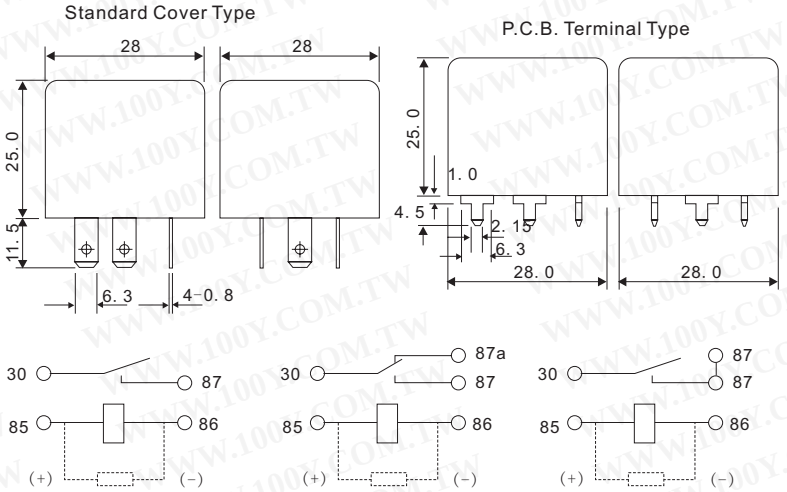

100Y 编号	厂商编号	制造厂商	说明	Qutline L*W*H	Contact Arrangement	Contact Rating	Coil Voltage	Type
22880	TR93-12D-PC-A	TTI	TTI Relay	28*28*25mm	1 From A	40A/14VDC	12VDC	TR93
22882	TR93-12D-SC-A	TTI	TTI Relay	28*28*25mm	1 From A	40A/14VDC	12VDC	TR93
22883	TR93-12D-SC-C	TTI	TTI Relay	28*28*25mm	1 From C	30A/14VDC	12VDC	TR93
22884	TR93-24D-PC-C	TTI	TTI Relay	28*28*25mm	1 From C	30A/14VDC	24VDC	TR93
22885	TR93-24D-SC-C	TTI	TTI Relay	28*28*25mm	1 From C	30A/14VDC	24VDC	TR93

继电器+电磁阀

TTI_PCB继电器

详细产品规格－请点击cn.100y.com.tw

100Y 编号	厂商编号	制造厂商	说明	Qutline L*W*H	Contact Arrangement	Contact Rating	Coil Voltage	Type
22886	TR93F-12D-SC-C	TTI	TTI Relay	28*28*41mm	1 From C	30A/14VDC	12VDC	TR93F
22887	TR93F-12VDC-SC-A	TTI	TTI Relay	28*28*41	1 From A	40A/14VDC	12VDC	TR93F
22888	TR93F-24D-SC-A	TTI	TTI Relay	28*28*41	1 From A	40A/14VDC	24VDC	TR93F

主要特点:

- 插入式终端，容易处理全世界多变，与ISO 插口。
- 1 Form A.
- 任意安装托架。
- 尺寸小，高容量，额定装载 70A.
- 中转用在汽车

应用:

- 为与细胞马达、传输，等和反锁制动系统的直接连接。

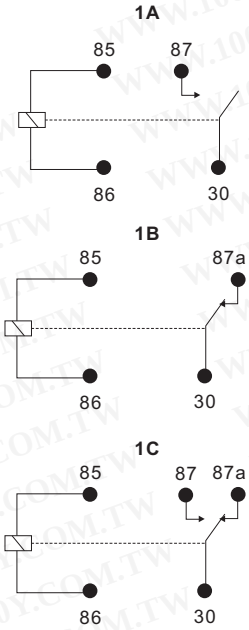

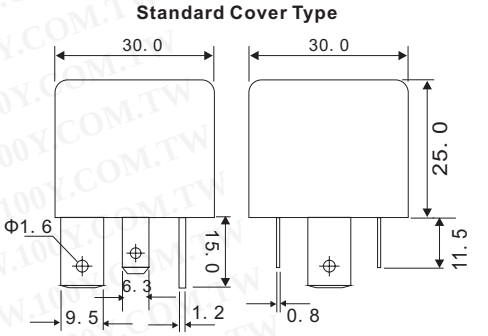

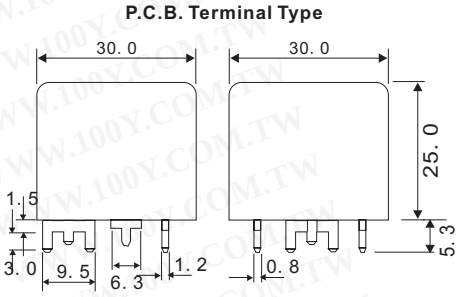

PERFORMANCE (at initial value)

型号		Tr94
电介质强度	线圈和触点之间 触点之间	500VAC 50/60Hz (1 minute) 500VAC 50/60Hz (1 minute)
绝缘电阻		100 MΩ Min. (500VDC)
环境温度		-30°C to +80°C (无水结露和无水下落)
环境湿度		45 to 85% RH
动作时间		15msec Max.
释放时间		15msec Max.
线圈温度上升		60 deg. Max. (在线圈额定电压中)
重量		abt. 40grs.
振动	Endurance Error Operation	10 to 55Hz Double Amplitude 1.5mm 10 to 55Hz Double Amplitude 1.5mm
冲击	Endurance Error Operation	100G Min. 10G Min.
寿命	机械	$10x10^6$ ops.
	电子	$10x10^4$ ops.
最大开关	机械	300 operation/min
	电子	30 operation/min
触点材质		Silver Alloy

CONTACT RATING

型号	Tr94
触点形式	1 Form A
触点规定值	80A 14VDC
最大开关电流	10A
最大电流运载	80A
最大 Make电流	120A
最大制动电流	80A
最初电压降落	200 mV (at 80A)
最大开关功率	60-800Watts DC
最大开关电压	75VDC

100Y 编号	厂商编号	制造厂商	说明	Qutline L*W*H	Contact Arrangement	Contact Rating	Coil Voltage	Type
22889	TR94-12D-PC-A	TTI	TTI Relay	30*30*25mm	1 From A	70A/14VDC	12VDC	TR94
22890	TR94-12D-PC-C	TTI	TTI Relay	30*30*25mm	1 From C	70A/14VDC	12VDC	TR94
22892	TR94-12D-SC-A	TTI	TTI Relay	30*30*25mm	1 From A	70A/14VDC	12VDC	TR94
22895	TR94-24D-PC-A	TTI	TTI Relay	30*30*25mm	1 From A	70A/14VDC	24VDC	TR94
22896	TR94-24D-PC-C	TTI	TTI Relay	30*30*25mm	1 From C	70A/14VDC	24VDC	TR94
47846	TR94-24D-SC-C	TTI	TTI Relay	30*30*25mm	1 From C	70A/14VDC	24VDC	TR94

主要特点:

- 尺寸小，成本低.
- 低卷电力消耗。
- PCB mounting.
- Switching capacity from 1A to 5A.
- 利用封闭型.

应用:

- 音响器材。
- 通讯器材。
- 遥控。
- 音控玩具。

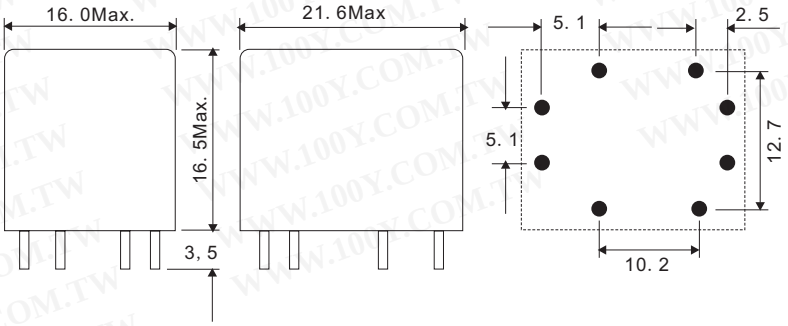

TTI_PCB继电器

详细产品规格－请点击cn.100y.com.tw

PERFORMANCE (at initial value)

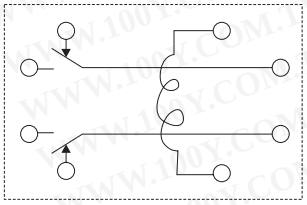

型号	Tr99
电介质强度 线圈和触点之间 触点之间	1000VAC 50/60HZ (1 minute) 750VAC 50/60HZ (1 minute)
绝缘电阻	100 MΩ Min. (500VDC)
触点电阻	100mΩ Max.
浪涌电阻	1500V (between coil & contact 140 usec)
环境温度	-30°C to +60°C (无水结露和无水下落)
环境湿度	45 to 85% RH
动作时间	15msec Max.
释放时间	5msec Max.
线圈温度上升	35 deg. Max. (在线圈额定电压中)
重量	abt. 12grs.
振动 Endurance	10 to 55Hz Double Amplitude 1.5mm
振动 Error Operation	10 to 55Hz Double Amplitude 1.5mm
冲击 Endurance	100G Min.
冲击 Error Operation	10G Min.
寿命 机械	$10x10^6$ ops. Min. (no load)
寿命 电子	$10x10^4$ops. Min. (at rated coil voltage)
最大开关 机械	300 operation/min
最大开关 电子	30 operation/min

CONTACT RATING

型号	TR99	
最大允许通过电压	250VAC 50VDC	
最大允许通过电流	5A	1A
触点容量电阻装载 (cosΦ=1)	5A 110VAC 5A 28VDC	1A 110VAC 1A 28VDC
额定电流运载	5A	1A
最大开关功率	550VA 140W	110VAC 28W
电感负载 (cos=0.4 L/R=7msec)	2A 110VAC 2A 28VDC	0.3A 110VAC 0.3A 28VDC
Referenced min. Applicable Load	5VDC 110mA	
触点材质	Ag Alloy	Ag Alloy

100Y 编号	厂商编号	制造厂商	说明	Qutline L*W*H	Contact Arrangement	Contact Rating	Coil Voltage	Type
22897	TR99-12VDC-SB-CD	TTI	TTI Relay	21.6*16*16.5	DPDT	5A/28VDC	12VDC	TR99
22901	TR99-24VDC-SB-CD	TTI	TTI Relay	21.6*16*16.5mm	DPDT	5A/28VDC	24VDC	TR99
22903	TR99-5VDC-SB-CD	TTI	TTI Relay	21.6*16*16.5	DPDT	5A/28VDC	5VDC	TR99
22904	TR99-9VDC-SB-CD	TTI	TTI Relay	21.6*16*16.5	DPDT	5A/28VDC	9VDC	TR99

主要特点:

- 尺寸小,重量轻提供高密度P. C Broad技术。
- 释放从尘土、气体、湿气，等由玻璃管被密封的芦苇开关的就业为高可靠性联络表现。
- 开关容量从干燥电路用途由1A 可选择依从宽应用。
- 快速的反应时间除短的弹起的时间之外对应用联系了半导体象晶体管, I.C. 'S.

应用:

- 通讯器材、家用电器、安全设备、办公自动化机器等。

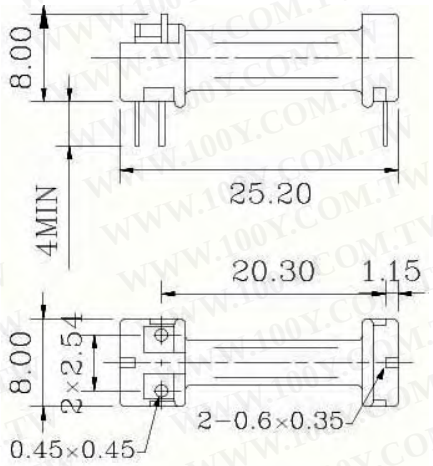

PERFORMANCE (at initial value)

型号		TRA
绝缘电阻		100 MΩ Min. (500VDC)
触点电阻		150mΩ Max.
浪涌电阻		3000V(between coil & contacts 1X40 usec.)
环境温度		-30°C to +60°C (无水结露和无水下落)
环境湿度		45 to 85% RH
动作时间		1.0msec Max.
释放时间		0.5msec Max.
线圈温度上升		30 deg. Max. (在线圈额定电压中)
重量		abt. 4.5grs.
振动	Endurance	10 to 55Hz Double Amplitude 1.5mm
	Error Operation	10 to 55Hz Double Amplitude 1.5mm
电介质强度	线圈和触点之间	3000VDC(1 second)
	触点之间	200VDC(1 second)
最大开关	机械	300 operation/min
	电子	30 operation/min

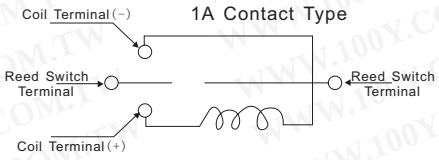

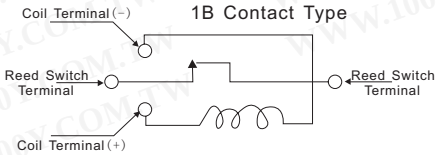

继电器+电磁阀

TTI_PCB继电器

详细产品规格－请点击cn.100y.com.tw

PERFORMANCE (at initial value)

型号		TRA
冲击	Endurance Error Operation	100G Min. 13G Min.
寿命	机械	50,000,000 ops. Min. (no load) 2,000,000 ops. Min. (at rated load)
	电子	10,000,000 ops. Min. (6V 10mA)

CONTACT RATING

型号	TRA, H TYPE
最大允许通过电压	250VAC 60VDC
最大允许通过电流	0.5A
触点容量电阻装载 (cosΦ=1)	0.1A 125VAC 0.5A 24VDC
额定电流运载	0.5A
最大开关功率	10VA 10W
Referenced min. Applicable Load	1VDC 1mA

100Y 编号	厂商编号	制造厂商	说明	Qutline L*W*H	Contact Rating	Coil Voltage	Type
22905	TRA-1050(ohm)12VDC	TTI	TTI Relay	25.2*8.1*9.0mm	0.5A/24VDC	12VDC	TRA
22906	TRA-2080(ohm)24VDC	TTI	TTI Relay	25.2*8.1*9.0mm	0.5A/24VDC	24VDC	TRA
22907	TRA-250(ohm)5VDC	TTI	TTI Relay	25.2*8.1*9.0mm	0.5A/24VDC	5VDC	TRA
22910	TRA-250(ohm)6VDC	TTI	TTI Relay	25.2*8.1*9.0mm	0.5A/24VDC	6VDC	TRA
22911	TRA-500(ohm)5VDC	TTI	TTI Relay	25.2*8.1*9.0mm	0.5A/24VDC	5VDC	TRA
22912	TRA-700(ohm)9VDC	TTI	TTI Relay	25.2*8.1*9.0mm	0.5A/24VDC	9VDC	TRA

主要特点：

- 微型。
- 银色或银色合金与金子被镀接触
- 低散逸
- 利用封闭型
- 设计依照外国安全标准 UL.
- UL and cUL recognized

应用：

- 微处理器控制、商店目录交换器和家用电器

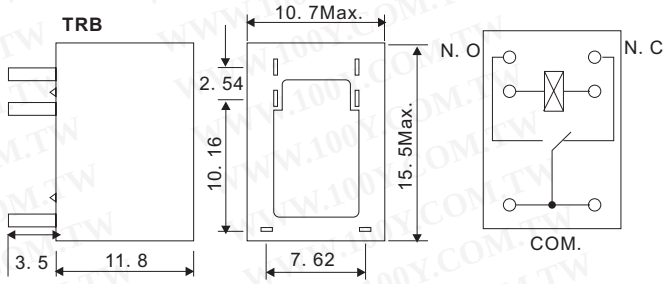

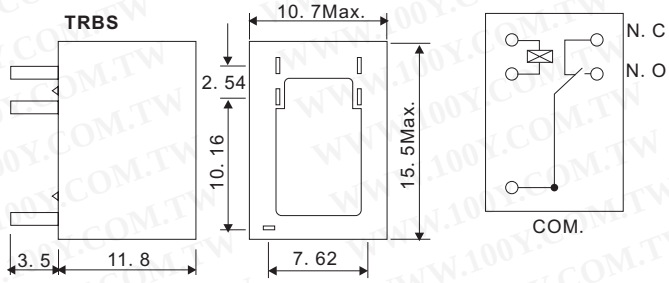

PERFORMANCE (at initial value)

型号		TRA
电介质强度 线圈和触点之间 触点之间		 500VAC 50/60HZ(1mimute) 500VAC 50/60HZ(1mimute)
绝缘电阻		100 MΩ Min. (500VDC)
触点电阻		100mΩ Max.
浪涌电阻		1000V(between coil & contact 1x40usec)
环境温度		-25°C to +55°C (无水结露和无水下落)
环境湿度		45 to 85% RH
动作时间		5msec Max.
释放时间		5msec Max.
线圈温度上升		40 deg. Max. (在线圈额定电压中)
重量		Abt. 3. 5grs.
振动	Endurance Error Operation	10 to 55HZ Single amplitude 0. 35mm 10 to 55HZ Single amplitude 0. 35mm
冲击	Endurance Error Operation	50G Min. 10G Min.
寿命	机械	$10x10^6$ operations Min. (no load)
	电子	$10x10^4$ operations. Min. (at rated coil voltage)
最大开关	机械	300 operation/min
	电子	30 operation/min

CONTACT RATING

型号	TRBS	TRB-B3	TRB-B5
	1 Amp type	3 Amp type	5 Amp type
最大允许通过电压	125VAC, 30VDC		
最大允许通过电流	1A	3A	5A
触点容量电阻装载 (cosΦ=1)	Coil=0. 2W 1A 125VAC 1A 30VDC	Coil=0. 36W 3A 125VAC 3A 30VDC	Coil=0. 45W 5A 125VAC 5A 14VDC
额定电流运载	1A	3A	5A
最大允许通过功率	30W	90W	70W
Referenced min. Applicable Load	125VA,	375VA,	625VA,
电感负载 (cos=0.4 L/R=7msec)	0. 3A 125VAC 0. 3A 30VDC		
触点材质	Ag alloy		

继电器+电磁阀

TTI_PCB继电器

详细产品规格－请点击cn.100y.com.tw

100Y 编号	厂商编号	制造 厂商	说明	Qutline L*W*H	Contact Arrangement	Contact Rating	Coil Voltage	Recognized Safety	Type
22913	TRB-12D-SA-CL0.2W	TTI	TTI Relay	15.5*10.7*11.8mm	1 From C	1A 125VAC/30VDC	12VDC	CUL	TRB
16377	TRB-12D-SB3-CD	TTI	"TTI" 继电器	15.5*10.7*15.3mm	1 From C	1 A 120VAC/24VDC	12VD C	UL,CUL	TRB
22914	TRB-12D-SB3-CD0.36W	TTI	TTI Relay	15.5*10.7*11.8mm	1 From C	3A 125VAC/30VDC	12VDC	CUL	TRB
22919	TRB-24D-SA-CL	TTI	TTI Relay	15.5*10.7*11.8mm	1 From C	1A 125VAC/30VDC	24VDC	CUL	TRB
22915	TRB-24D-SB3-CD0.36W	TTI	TTI Relay	15.5*10.7*11.8	1 From C	3A 125VAC/30VDC	24VDC	CUL	TRB
44971	TRB-24VDC-SB-CL	TTI	TTI_PCB 继电器	15.5*10.7*11.8mm	1 From C	1A 125VAC/30VDC	24VDC	CUL	TRB
22920	TRB-3D-SB3-CD	TTI	TTI Relay	15.5*10.7*11.8mm	1 From C	3A 125VAC/30VDC	3VDC	CUL	TRB
22916	TRB-5D-SB3-CD0.36W	TTI	TTI Relay	15.5*10.7*11.8mm	1 From C	3A 125VAC/30VDC	5VDC	CUL	TRB
22921	TRB-6D-SA-CD	TTI	TT Relay	15.5*10.7*11.8mm	1 From C	1A 125VAC/30VDC	6VDC	CUL	TRB
22917	TRB-6D-SB3-CD0.36W	TTI	TTI Relay	15.5*10.7*11.8mm	1 From C	3A 125VAC/30VDC	6VDC	CUL	TRB
22918	TRB-9D-SB3-CD0.36W	TTI	TTI Relay	15.5*10.7*11.8mm	1 From C	3A 125VAC/30VDC	9VDC	CUL	TRB
22922	TRBS-12D-SA-CL	TTI	TTI Relay	15.5*10.7*11.8mm	1 From C	1A 125VAC/30VDC	12VDC	CUL	TRBS
22925	TRBS-12D-SB3-CD	TTI	TTI Relay	15.5*10.7*11.8mm	1 From C	3A 125VAC/30VDC	12VDC	CUL	TRBS
22926	TRBS-24D-SA-CL	TTI	TTI Relay	15.5*10.7*11.8mm	1 From C	1A 125VAC/30VDC	24VDC	CUL	TRBS
22927	TRBS-5D-SA-CL	TTI	TTI Relay	15.5*10.7*11.8mm	1 From C	1A 125VAC/30VDC	5VDC	CUL	TRBS
22930	TRBS-6D-SA-CL	TTI	TTI Relay	15.5*10.7*11.8mm	1 From C	1A 125VAC/30VDC	6VDC	CUL	TRBS
22931	TRBS-9D-SA-CL	TTI	TTI Relay	15.5*10.7*11.8mm	1 From C	1A 125VAC/30VDC	9VDC	CUL	TRBS

主要特点

- 微型 (10.2x18.2x15 mm) 在10A开光容量里中转为高密度P. C. Broad架置技术。
- 1A and 1C contact form available.
- 5000V 的浪涌电阻在系列中转。
- 设计依照外国安全标准 (UL/CSA/TUV).
- 塑料绝缘材料选择为高温且更好的化学解决问题.

应用:

- 家用电器、办工用计算机、音响器材、汽车等。

1 Form A

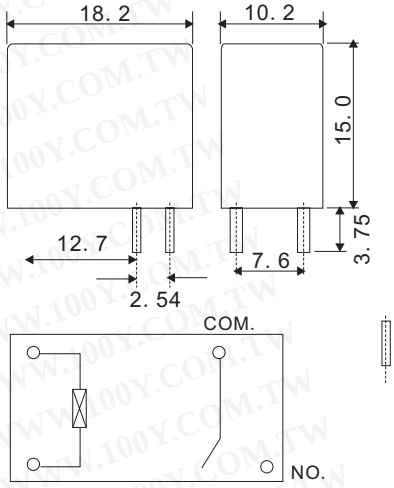

PERFORMANCE (at initial value)

型号		TRC	
Item		1 Form C	1 Form A
电介质强度	线圈和触点之间 触点之间	2800VAC 1 minute 750VAC/min	3500VAC 1min
绝缘电阻		100 MΩ Min. (500VDC)	
触点电阻		100mΩ Max.	
浪涌电阻		5000V	
环境温度		-30°C to +60°C	
环境湿度		45 to 85% RH	
动作时间		10msec Max.	
释放时间		4msec Max.	
线圈温度上升		40 deg. Max. (在线圈额定电压中)	
重量		abt. 6grs.	
振动	Endurance Error Operation	10 to 55HZ Double Amplitude 1.5mm 10 to 55HZ Double Amplitude 1.5mm	
冲击	Endurance Error Operation	100G Min. 10G Min.	
最大开关	机械	300 operation/min	
	电子	30 operation/min	

CONTACT RATING

型号	TRC
最大允许通过电压	265VAC, 30VDC
最大允许通过电流	10A
触点容量电阻装载 (cosΦ=1)	10A 120VAC/28VDC(UL). 5A 240VAC/28VDC(TUV)
额定电流运载	10A
最大允许通过功率	1200VA, 280W
Referenced min. Applicable Load	5VDC, 10mA
触点材质	Ag Alloy

100Y 编号	厂商编号	制造厂商	说明	Qutline L*W*H	Contact Arrangement	Contact Rating	Coil Voltage	Recognized Safety	Type
22932	TRC-12D-FB-AD	TTI	TTI Relay	18.2*10.0*14.8mm	1 From A	10A 120VAC/28VDC	12VDC	CUL	TRC
22933	TRC-12D-FB-AL0.2W	TTI	TTI Relay	18.2*10.0*14.8mm	1 From A	7A 120VAC/28VDC	12VDC	CUL	TRC
22934	TRC-12D-FB-CD	TTI	TTI Relay	18.2*10.0*14.8mm	1 From C	10A 120VAC/28VDC	12VDC	CUL	TRC
22935	TRC-12D-FC-AD	TTI	TTI Relay	18.2*10.0*14.8mm	1 From A	10A 120VAC/28VDC	12VDC	CUL	TRC
22936	TRC-12D-SB-AL0.2W	TTI	TTI Relay	18.2*10.0*14.8mm	1 From A	7A 120VAC/28VDC	12VDC	CUL	TRC
3896	TRC-12VDC-FB-AD	TTI	继电器	17.5*9.5*14.5	1PST	10A 120Vac/ 10A 28Vdc	12Vdc	UL, CSA, VDE	TRC
47057	TRC-12VDC-FB-CD	TTI	继电器	17.5*9.5*14.5	1 FORM C	10A 120Vac/ 10A 28Vdc	12VDC	UL, CSA, VDE	TRC
22939	TRC-24-FB-AL0.2W	TTI	TTI Relay	18.2*10.0*14.8mm	1 From A	7A 120VAC/28VDC	24VDC	CUL	TRC
22940	TRC-24D-FB-CD	TTI	TTI Relay	18.2*10.0*14.8mm	1 From C	10A 120VAC/28VDC	24VDC	CUL	TRC
22941	TRC-24D-SB-AL0.2W	TTI	TTI Relay	18.2*10.0*14.8mm	1 From A	7A 120VAC/28VDC	24VDC	CUL	TRC
22943	TRC-24D-SB-CD	TTI	TTI Relay	18.2*10.0*14.8mm	1 From C	10A 120VAC/28VDC	24VDC	CUL	TRC
22944	TRC-24D-SC-AD	TTI	TTI Relay	18.2*10.0*14.8mm	1 From C	10A 120VAC/28VDC	24VDC	CUL	TRC
22945	TRC-24D-SC-AL	TTI	TTI Relay	18.2*10.0*14.8mm	1 From A	7A 120VAC/28VDC	24VDC	CUL	TRC

TTI_PCB继电器

详细产品规格－请点击cn.100y.com.tw

100Y 编号	厂商编号	制造厂商	说明	Qutline L*W*H	Contact Arrangement	Contact Rating	Coil Voltage	Recognized Safety	Type
12715	TRC-24VDC-FB-AD	TTI	继电器	17.5*9.5*14.5	1PST	10A 120Vac/ 10A 28Vdc	24Vdc	UL, CSA, VDE	TRC
22946	TRC-5D-FB-AL	TTI	TTI Relay	18.2*10.0*14.8mm	1 From A	7A 120VAC/28VDC	5VDC	CUL	TRC
22947	TRC-5D-FB-CD	TTI	TTI Relay	18.2*10.0*14.8mm	1 From C	10A 120VAC/28VDC	5VDC	CUL	TRC
16750	TRC-5VDC-FB-AD	TTI	继电器	17.5*9.5*14.5	1 From A	10A 120Vac/ 10A 28Vdc	5Vdc	UL, CSA, VDE	TRC
3832	TRC-5VDC-FB-CD	TTI	继电器	17.5*9.5*14.5	1PDT	10A 120Vac/ 10A 28Vdc	5Vdc	UL, CSA, VDE	TRC
48214	TRC-5VDC-FD-AL	TTI	TTI_继电器	17.5*9.5*14.5	1 From A		5Vdc	UL, CSA, VDE	TRC
22948	TRC-6D-FB-AD	TTI	TTI Relay	18.2*10.0*14.8mm	1 From A	10A 120VAC/28VDC	6VDC	CUL	TRC
22950	TRC-6D-FB-CD	TTI	TTI Relay	18.2*10.0*14.8mm	1 From C	10A 120VAC/28VDC	6VDC	CUL	TRC
22951	TRC-9D-FB-AD	TTI	TTI Relay	18.2*10.0*14.8mm	1 From A	10A 120VAC/28VDC	9VDC	CUL	TRC

主要特点:
- 12A 开关电容
- SPST-NO configuration.
- 微型, standard PC layout.
- 利用密封&开启型。
- UL & cUL 和 TUV 认证

应用:
- 家用电器; 电子控制器设备等。

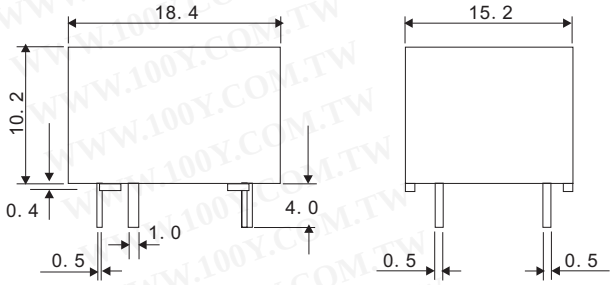

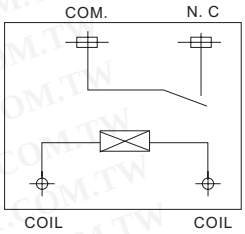

PERFORMANCE (at initial value)

型号		TRCF
电介质强度 线圈和触点之间 触点之间		2500VAC 50/60HZ(1 minute) 1000VAC 50/60HZ(1 minute)
绝缘电阻		100 MΩ Min. (500VDC)
触点电阻		100mΩMax. (measured at 1A 24VDC)
浪涌电阻		5000V
环境温度		-40°C to +70°C
环境湿度		35 to 85% RH
动作时间		8msec Max.
释放时间		5msec Max.
重量		abt. 6grs.
振动	Endurance	10 to 55HZ Single Amplitude 1.5mm
	Error Operation	10 to 55HZ Single Amplitude 1.5mm
冲击电阻		100m/s² Malfunction. 1000m/s² Mechanical
寿命	机械	1x10⁵ OPS
	电子	1x10⁷ OPS

CONTACT RATING

型号	TRCF	
最大允许通过电压	277VAC, 30VDC	
最大允许通过电流	12A	
触点容量电阻装载 (cosΦ=1)	UL	TUV
	12A 125VAC 10A 277VAC/30VDC	12A 250VAC 12A 30VDC
额定电流运载	12A	
最大允许通过功率	2770VA, 300W	
触点材质	Ag Alloy	

100Y 编号	厂商编号	制造厂商	说明	Qutline L*W*H	Contact Arrangement	Contact Rating	Coil Voltage	Recognized Safety	Type
22937	TRCF-18D-FB-AD	TTI	TTI Relay	18.4*15.2*10.2mm	1 From A	12A 125VAC/30VDC	18VDC	CUL	TRCF
22938	TRCF-18D-SB-AD	TTI	TTI Relay	18.4*15.2*10.2mm	1 From A	12A 125VAC/30VDC	18VDC	CUL	TRCF

主要特点:
- 开关容量可由12. A 竟管,尺寸小, 设计为高密度P. C. Broad架置技术。
- UL/CSA recognized. TRDT (TV-5 Approval).
- 塑料材料选择为高温和更好化工解答问题。
- 利用全封闭型.
- 易中转磁性电路遇见大量生产低成本。

TRD 1 Form A AND TRDT(TV-5)

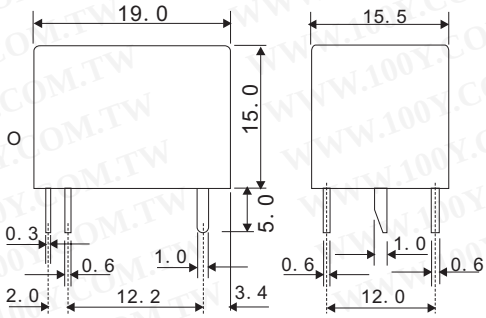

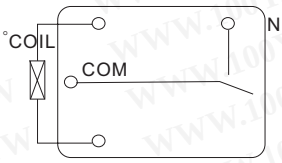

TRD 1 Form C

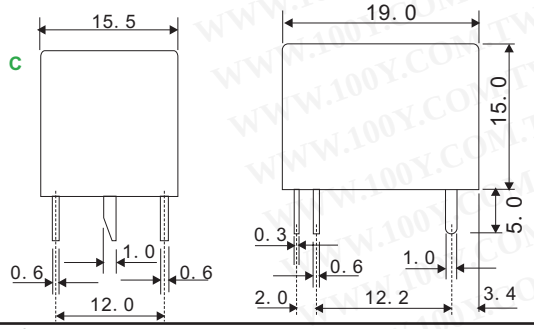

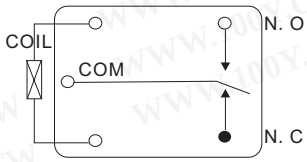

TTI_PCB继电器

详细产品规格－请点击cn.100y.com.tw

应用:

TRD: 家用电器、办工用计算机、音像、设备、汽车等。

TRDT: 遥控电视接收器，显示器显示，音响器材高冲电流用途应用。

CONTACT RATING

型号	TRD		TRDT
	12A	15A	
最大允许通过电压	250VAC/110VDC	250VAC/110VDC	250VAC/110VDC
最大允许通过电流	12A	15A	15A
触点容量电阻装载 (cosΦ=1)	12A 28VDC(UL) 12A 120VAC 12A 28VDC(TUV) 6A 250VAC	12A 28VDC(UL) 15A 125VAC 15A 28VDC(TUV) 10A 250VAC	125VAC TV-8 (Incandescent Lamp 8A) 10A 250VAC 15A 28VDC 1/2HP125VAC
额定电流运载	12A	15A	15A
最大允许通过功率	1440VAC, 336W	1875VA, 420W	1875VA, 420W
Referenced min. Applicable Load	5VDC, 10mA	5VDC, 10mA	5VDC, 10mA
触点材质	Ag alloy		

PERFORMANCE (at initial value)

型号			TRD
电介质强度	线圈和触点之间 触点之间		1000VAC 50/60HZ (1 minute) 500VAC 50/60HZ(1mimute)
绝缘电阻			100 MΩ Min. (500VDC)
触点电阻			100mΩ Max.
浪涌电阻			3000V (between coil & contact 140 usec)
环境温度			-30°C to +80°C (无水结露和无水下落)
环境湿度			45 to 85% RH
动作时间			10msec Max.
释放时间			5msec Max.
线圈温度上升			40 deg. Max. (在线圈额定电压中)
重量			abt. 10grs.
振动	Endurance		10 to 55Hz Double Amplitude 1.5mm
	Error Operation		10 to 55Hz Double Amplitude 1.5mm
冲击	Endurance		100G Min.
	Error Operation		10G Min.
寿命		机械	$10x10^6$ operations. Min. (no load)
		电子	$10x\ 10^4$ operations. Min. (at rated coil voltage)
最大开关		机械	300 operation/min
		电子	30 operation/min

100Y 编号	厂商编号	制造厂商	说明	Qutline L*W*H	Contact Arrangement	Contact Rating	Coil Voltage	Recognized Safety	Type
22952	TRD-12D-FB-AL	TTI	TTI Relay	19.0*15.5*15.0mm	1 From A	12A 120VAC/28VDC	12VDC	CUL	TRD
22955	TRD-12D-FB-CD	TTI	TTI Relay	19.0*15.5*15.0mm	1 From C	12A 120VAC/28VDC	12VDC	CUL	TRD
22956	TRD-12D-FB-CL	TTI	TTI Relay	19.0*15.5*15.0mm	1 From C	12A 120VAC/28VDC	12VDC	CUL	TRD
22958	TRD-12D-FC-AL	TTI	TTI Relay	19.0*15.5*15.0mm	1 From A	12A 120VAC/28VDC	12VDC	CUL	TRD
22959	TRD-12D-FC-CD	TTI	TTI Relay	19.0*15.5*15.0mm	1 From C	12A 120VAC/28VDC	12VDC	CUL	TRD
22961	TRD-12D-FC-CL	TTI	TTI Relay	19.0*15.5*15.0mm	1 From C	12A 120VAC/28VDC	12VDC	CUL	TRD
22962	TRD-12D-SB-CL	TTI	TTI Relay	19.0*15.5*15.0mm	1 From C	12A 120VAC/28VDC	12VDC	CUL	TRD
22965	TRD-24D-FB-AL	TTI	TTI Relay	19.0*15.5*15.0mm	1 From A	12A 120VAC/28VDC	24VDC	CUL	TRD
22966	TRD-24D-FB-CL	TTI	TTI Relay	19.0*15.5*15.0mm	1 From C	12A 120VAC/28VDC	24VDC	CUL	TRD
22967	TRD-24D-FC-CD	TTI	TTI Relay	19.0*15.5*15.0mm	1 From C	12A 120VAC/28VDC	24VDC	CUL	TRD
22968	TRD-24D-SB-CD	TTI	TTI Relay	19.0*15.5*15.0mm	1 From C	12A 120VAC/28VDC	24VDC	CUL	TRD
22969	TRD-3D-FB-CL	TTI	TTI Relay	19.0*15.5*15.0mm	1 From C	12A 120VAC/28VDC	3VDC	CUL	TRD
22970	TRD-48D-FB-AL	TTI	TTI Relay	19.0*15.5*15.0mm	1 From A	12A 120VAC/28VDC	48VDC	CUL	TRD
22971	TRD-48D-FB-CL	TTI	TTI Relay	19.0*15.5*15.0mm	1 From C	12A 120VAC/28VDC	48VDC	CUL	TRD
12812	TRD-5D-FB-CL	TTI	继电器	19*15.5*15	1PST	6A/250VAC 1 2A/120VDC	5VDC	UL, CSA, VDE	TRD
22972	TRD-5D-FC-CL	TTI	TTI Relay	19.0*15.5*15.0mm	1 From C	12A 120VAC/28VDC	5VDC	CUL	TRD
22973	TRD-5D-SB-CL	TTI	TTI Relay	19.0*15.5*15.0mm	1 From C	12A 120VAC/28VDC	5VDC	CUL	TRD
22974	TRD-6D-FB-CL	TTI	TTI Relay	19.0*15.5*15.0mm	1 From C	12A 120VAC/28VDC	6VDC	CUL	TRD
12813	TRD-9VDC-FB-CL	TTI	继电器	19*15.5*15	1PST	6A/250VAC 12A/120VDC	9VDC	UL, CSA, VDE	TRD
22975	TRDT-24D-FC-AL	TTI	TTI Relay	19.0*15.5*15.0mm	1 From A	6A 240VAC/28VDC	24VDC	CUL	TRDT

主要特点:

- 高敏感性：150 mw.
- 1 Pole Configuration.
- 尺寸小，12.5L×7.5W×10H mm.
- 利用全封闭型
- UL和cUL 认证

应用:

- 电信设备，家用电器，办工用计算机，音响器材。

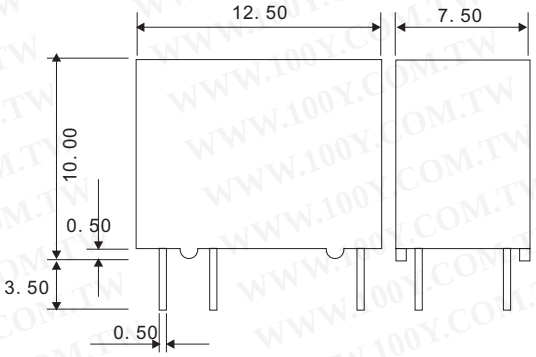

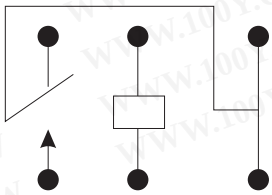

CONTACT RATING

继电器+电磁阀

TTI_PCB继电器

详细产品规格－请点击cn.100y.com.tw

PERFORMANCE (at initial value)

型号	TRG5
电介质强度 线圈和触点之间 触点之间	 1000VAC 50/60HZ (1 minute) 400VAC 50/60HZ (1 minute)
绝缘电阻	100 MΩ Min. (500VDC)
触点电阻	100mΩ Max.
浪涌电阻	3000V (between coil & contact 140 usec)
环境温度	-30°C to +70°C (无水结露和无水下落)
环境湿度	35 to 85% RH
动作时间	5msec Max.
释放时间	5msec Max.
线圈温度上升	40 deg. Max. (在线圈额定电压中)
重量	abt. 2. 2grs
振动 Endurance	10 to 55Hz Single Amplitude 3. 3mm
振动 Error Operation	10 to 55Hz Single Amplitude 3. 3mm
冲击电阻	100m/s²
寿命 机械	5x10⁶OPS
寿命 电子	1x10⁵OPS

CONTACT RATING

型号	TRG5
触点容量电阻装载 (cosΦ=1)	0. 5A 125VAC 1A 30VDC 0. 3A 60VDC
最大允许通过电流	1A
最大允许通过电压	125VAC, 60VDC
额定电流运载	1A
最大允许通过功率	62. 5VA, 30W
触点材质	Ag (Au plated)
最小允许装载	1 mA at 5VDC
UL & cUL	E156521

100Y 编号	厂商编号	制造厂商	说明	Qutline L*W*H	Contact Arrangement	Contact Rating	Coil Voltage	Type
22976	TRG5-12D-SA-CL0.15W	TTI	TTI Relay	12.5*7.5*10.0mm	SPDT	0.5A 125VAC/24VDC	12VDC	TRG5
22977	TRG5-12D-SE-CL	TTI	TTI Relay	12.5*7.5*10.0mm	SPDT	0.5A 125VAC/24VDC	12VDC	TRG5
22978	TRG5-24D-SA-CL	TTI	TTI Relay	12.5*7.5*10.0mm	SPDT	0.5A 125VAC/24VDC	24VDC	TRG5
22979	TRG5-3D-SA-CL0.15W	TTI	TTI Relay	12.5*7.5*10.0mm	SPDT	0.5A 125VAC/24VDC	3VDC	TRG5
22980	TRG5-5D-SA-CL	TTI	TTI Relay	12.5*7.5*10.0mm	SPDT	0.5A 125VAC/24VDC	5VDC	TRG5
22981	TRG5-9D-SA-CL0.15W	TTI	TTI Relay	12.5*7.5*10.0mm	SPDT	0.5A 125VAC/24VDC	9VDC	TRG5

主要特点:

- 30A 开关电容
- SPST-NO and SPDT configurations
- 4KV 电介质线圈和触点
- 重载为 7500V
- UL & CUL 认证

应用:

- 家电: 空调, 微波炉, 电视设置,加热器, 立体声。
- 办公设备: 影印机, 自动售货机。
- U.P.S 来源电路控制等。

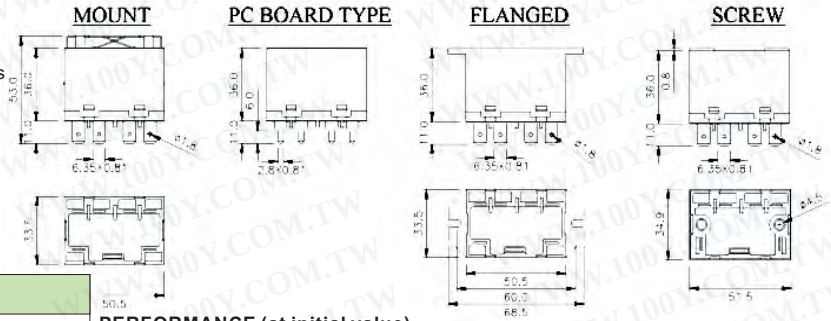

型号		TRG7
电介质强度		4000VAC. For 1minute between coil and contacts. 2000VAC. For 1minute between open contacts.
绝缘电阻		Min. 1000MΩ(at 500VDC)
触点电阻		Max. 100mΩ
操作频率		20ops/minute
环境温度		-55°C to +70°C
环境湿度		98% , +40°C
动作时间		Max. 30msec
释放时间		Max. 30msec
重量		abt 120grs. SCREW TYPE 100grs. PC BOARD TYPE
振动电阻		10 to 55 Hz, at double amplitude of 1.5mm
冲击电阻		98m/s² Malfunction. 980m/s² Mechanical.
寿命	机械	1x10⁶ operations
寿命	电子	1x10⁵ operations (at rated load)

PERFORMANCE (at initial value)

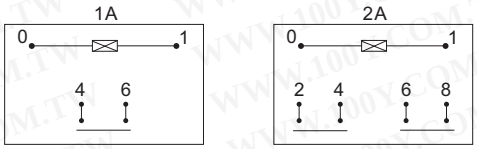

CONTACT RATING

型号	TRG7 1 FORM A	TRG7 2 FORM A
触点容量电阻装载 (cosΦ=1)	30A 250VAC 30A 28VDC	25A 250VAC 25A 28VDC
最大允许通过电流	30A	20A
最大允许通过电压	250VAC, 28VDC	
额定电流运载	30A	25A
最大允许通过功率	7500VA, 840W	6250VA, 700W
触点材质	Ag Alloy	

100Y 编号	厂商编号	制造厂商	说明	Qutline L*W*H	Contact Arrangement	Contact Rating	Coil Voltage	Recognized Safety	Type
45047	TRG7-24VDC-FB-1A	TTI	TTI 继电器	50.0*32.2*24.1mm	1 From ASPDT	30A 250VAC/30VDC	24VDC	UL,CSA	TRG7
48690	TRG7-24VDC-FB-2AF	TTI	TTI 继电器			2 From A DPDT	24VDC	UL,CSA	TRG7

继电器+电磁阀

TTI_PCB继电器

主要特点:

- 1 Form A (SPST-NO) Contact.
- 耐用开关电流30A.
- 高流入电流 65A.
- 高浪涌电压10,000V.
- 小包裹- 集会高密度架置要求。
- 符合UL508 工业控制设备的伴生的要求。
- With 4,000VAC standing.
- UL & cUL认证

详细产品规格－请点击cn.100y.com.tw

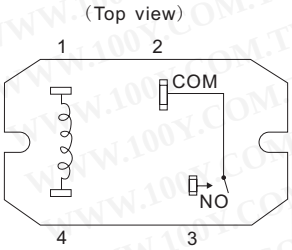

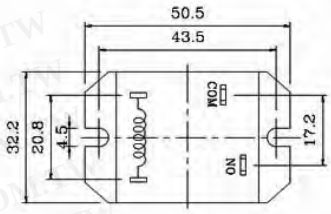

应用:

- 使用在空调，电子加热器遥控电视、自动控制和家庭电设备

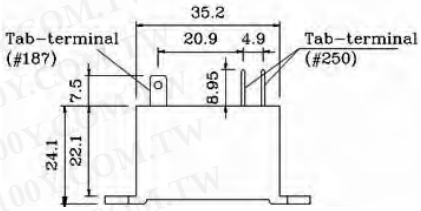

PERFORMANCE (at initial value)

型号		TRH
电介质强度	线圈和触点之间 触点之间	4000VAC 50/60Hz (1 minute) 1200VAC 50/60Hz (1 minute)
绝缘电阻		100 MΩ Min. (500VDC)
触点电阻		30mΩ Max.（at 1A 6VDC）
浪涌电阻		1000V (at 1.250msec standard surge wave)
环境温度		-40°C to +70°C (无水结露和无水下落)
环境湿度		35 to 95% RH
动作时间		20msec Max.
释放时间		5msec Max.
线圈温度上升		35 deg. Max. (在线圈额定电压中)
重量		abt. 55grs.
振动	Endurance Error Operation	10 to 55HZ Double Amplitude 1.5mm 10 to 55HZ Double Amplitude 1.5mm
冲击	Endurance Error Operation	200m/s² (11±1msec) 1000m/s² (6±1msec)
寿命	机械	5x10⁶ ops. Min. (no load) 1x10⁵ ops. Min. (at resistive load)
	电子	2x10⁵ ops. Min. (at motor load)
最大开关	机械	300 operation/min
	电子	30 operation/min

CONTACT RATING

型号	TRH
触点容量电阻装载	30A 250VAC 2HP 250VAC TV-15 120VAC
最大允许通过电流	30A
最大允许通过电压	277VAC
额定电流运载	30A
最大允许通过功率	7500VA
Referenced Min. Applicable Load	5VDC, 100mA
触点材质	Ag Alloy
UL File No.	E156406

1 00Y 编号	厂商编号	制造厂商	说明	Qutline L*W*H	Contact Arrangement	Contact Rating	Coil Voltage	Recognized Safety	Type
22982	TRH-12D-C-A	TTI	TTI Relay	50.0*32.2*24.1mm	1 From A	30A 250VAC/30VDC	12VDC	UL,CSA	TRH
45046	TRH-24VDC-C-A	TTI	TTI 继电器	50.0*32.2*24.1mm	1 From A	30A 250VAC/30VDC	24VDC	UL,CSA	TRH

主要特点:

- 10A 开关电容
- 1 & 2 杆配置
- 5KV 电介质线圈和触点
- 重量轻，12. 5mm
- 利用密封& 开启型
- UL & cUL 认证

应用

- 烹调器具、空调、音响器材、家用电器等。

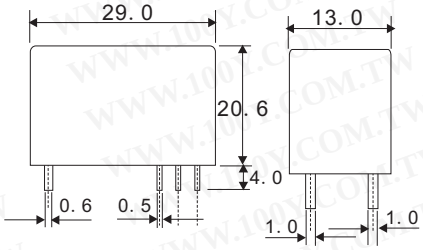

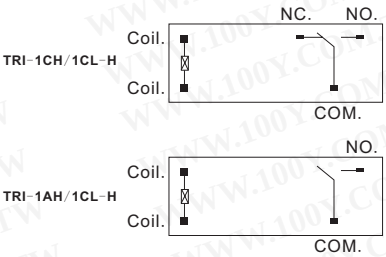

PERFORMANCE (at initial value)

型号		TRI-D	TRI-L
电介质强度	线圈和触点之间 触点之间	5000VAC 50/60HZ (1 minute) 1000VAC 50/60HZ (1 minute)	
绝缘电阻		100 MΩ Min. (500VDC)	
触点电阻		100mΩ Max.	
环境温度		-30°C to +55°C	-30°C to +70°C
		(无水结露和无水下落)	
环境湿度		45 to 80% RH	
动作时间		15msec Max.	20msec Max.

型号		TRI-D	TRI-L
释放时间		8msec Max.	
线圈温度上升		45 deg. Max.	35 deg. Max.
重量		abt. 13grs.	
振动	Endurance Error Operation	10 to 55HZ Double Amplitude 1.5mm 10 to 55HZ Double Amplitude 1.5mm	
最大开关	机械	300 operation/min	
	电子	30 operation/min	
浪涌电阻		1000V (between coil & contact 140 msec)	

服务专线:台湾:886-3-5753170　深圳:86-755-83298787　上海:86-21-34970699
传　真:台湾:886-3-5753172　深圳:86-755-83640655　上海:86-21-64605107
E-mail:台湾:sale@100y.com.tw　深圳:100y@163.com　上海:100y-1@163.com

TTI_PCB继电器

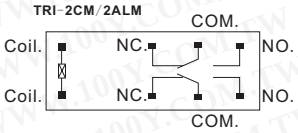

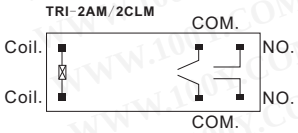

详细产品规格－请点击cn.100y.com.tw

CONTACT RATING

型号	SPST-NO(1a),SPDT(1c)	DPST-NO(2a),DPST(2c)
	H-Type	M-Type
触点容量电阻装载 (cosψ=1)	10A 30VDC 10A 250VAC	5A 30VDC 5A 250VAC
最大允许通过电流	10A	5A
最大允许通过电压	380VAC	380VAC
额定电流运载	10A	5A
最大允许通过功率	2500VA	1250VA
Min. permissible load	10VDC 10mA	10VDC 10mA
触点材质	Ag Alloy	

100Y 编号	厂商编号	制造厂商	说明	Qutline L*W*H	Contact Arrangement	Contact Rating	Coil Voltage	Recognized Safety	Type
22992	TRI-12D-FB-1CH	TTI	TTI Relay	29.0*13.0*25.5mm	SPDT	7.5A 250VAC/30VDC	12VDC	CUL	TRI
22983	TRI-12D-SB-1CH	TTI	TTI Relay	28.9*12.6*20.6mm	SPDT	10A 250VAC/30VDC	12VDC		TRI
22984	TRI-12D-SB-2ALM	TTI	TTI Relay	29.0*13.0*20.6mm	DPST	5A 250VAC/30VDC	12VDC		TRI
22985	TRI-12D-SB-2AM	TTI	TTI Relay	29.0*13.0*20.6mm	DPST	5A 250VAC/30VDC	12VDC		TRI
22986	TRI-24D-SB-1CLH	TTI	TTI Relay	29.0*13.0*20.6mm	SPDT	10A 250VAC/30VDC	24VDC		TRI
22987	TRI-24D-SB-2ALM	TTI	TTI Relay	29.0*13.0*20.6mm	DPST	5A 250VAC/30VDC	24VDC		TRI
22988	TRI-24D-SB-2CLM	TTI	TTI Relay	29.0*13.0*20.6mm	DPDT	5A 250VAC/30VDC	24VDC		TRI
22989	TRI-5D-SB-2CM	TTI	TTI Relay	29.0*13.0*20.6mm	DPDT	5A 250VAC/30VDC	5VDC		TRI

主要特点:

- 微型耐用中转
- 单杆，10 安培个人计算机板
- SPST and SPDT configurations
- 5KV 电介质线圈和触点
- 利用密封&开启型
- UL、cUL and TUV认证

应用:

- 微波炉，传真，冰箱空调，立体声设备，影印机，电视机，自动售货机，温度调解器等。

PERFORMANCE (at initial value)

型号	TRIH
电介质强度 线圈和触点之间 触点集合之间 开放触点之间	 5000VAC. for I minute 3000VAC. for I minute 1000VAC. for I minute
绝缘电阻	Min. 100MΩ (at 500VDC)
触点电阻	Max. 50mΩ
环境温度	Storage : -40° to +70°C Operating : -40° to +70°C
环境湿度	35 to 85% RH
动作时间	Max. 15msec(at nominal voltage)
释放时间	Max. 10msec(at nominal voltage)
线圈温度上升	35 deg. Max. (在线圈额定电压中)
重量	Approx. 17grs.
振动电阻	Functional : 10 to 55 Hz, 1.5mm double amplitude Destructive : 10 to 55 Hz, 1.5mm double amplitude
冲击电阻	Functional : Min, 10 G Destructive : Min, 100G
寿命	Mechanical : DC 2x10^7 operations Electrical : 1x10^5 operations (at rated load)

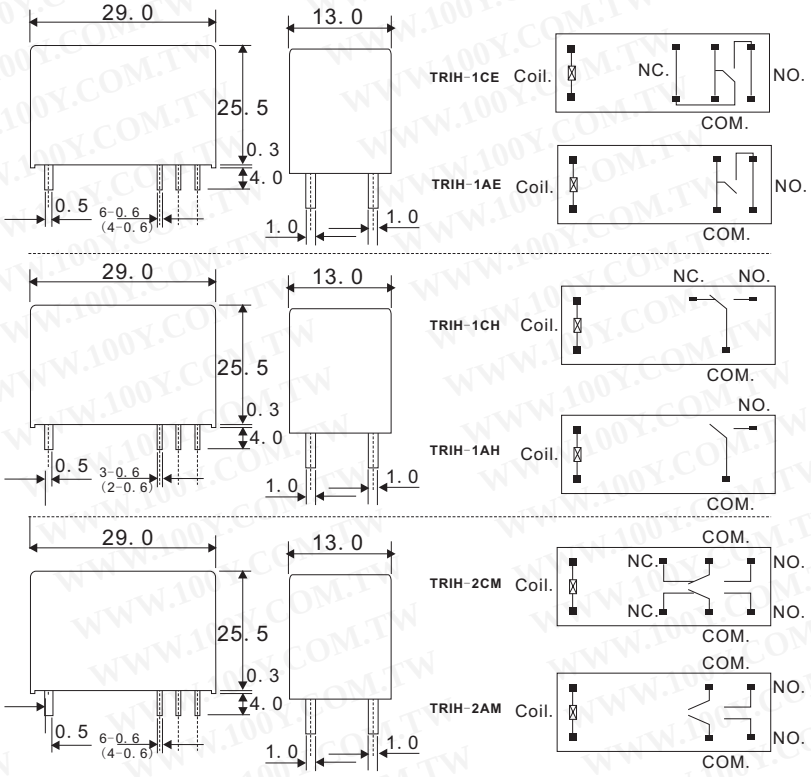

100Y 编号	厂商编号	制造厂商	说明	Qutline L*W*H	Contact Arrangement	Contact Rating	Coil Voltage	Recognized Safety	Type
22990	TRIH-12D-FB-1CE	TTI	TTI Relay	29.0*13.0*25.5mm	SPDT	8A 250VAC/30VDC	12VDC	CUL	TRIH
22993	TRIH-12D-FB-2AM	TTI	TTI Relay	29.0*13.0*25.5mm	DPST	5A 250VAC/30VDC	12VDC	CUL	TRIH
22994	TRIH-12D-FB-2CM	TTI	TTI Relay	29.0*13.0*25.5mm	DPDT	2 A 250VAC/30VDC	12VDC	CUL	TRIH
22995	TRIH-12D-SB-1AE	TTI	TTI Relay	29.0*13.0*25.5mm	SPST	16A 250VAC/30VDC	12VDC	CUL	TRIH
22996	TRIH-12D-SB-1AH	TTI	TTI Relay	29.0*13.0*25.5mm	SPST	10A 250VAC/30VDC	12VDC	CUL	TRIH
22997	TRIH-12D-SB-1CE	TTI	TTI Relay	29.0*13.0*25.5mm	SPDT	8A 250VAC/30VDC	12VDC	CUL	TRIH
22998	TRIH-12D-SB-1CH	TTI	TTI Relay	29.0*13.0*25.5mm	SPDT	7.5A 250VAC/30VDC	12VDC	CUL	TRIH

继电器+电磁阀

TTI_PCB继电器

详细产品规格－请点击cn.100y.com.tw

100Y 编号	厂商编号	制造厂商	说明	Qutline L*W*H	Contact Arrangement	Contact Rating	Coil Voltage	Recognized Safety	Type
22999	TRIH-12D-SB-2CM	TTI	TTI Relay	29.0*13.0*25.5mm	DPDT	2A 250VAC/30VDC	12VDC	CUL	TRIH
23000	TRIH-24D-FB-1AE	TTI	TTI Relay	29.0*13.0*25.5mm	SPST	16A 250VAC/30VDC	24VDC	CUL	TRIH
23001	TRIH-24D-FB-1AH	TTI	TTI Relay	29.0*13.0*25.5mm	SPST	10A 250VAC/30VDC	24VDC	CUL	TRIH
23002	TRIH-24D-FB-1CE	TTI	TTI Relay	29.0*13.0*25.5mm	SPDT	8A 250VAC/30VDC	24VDC	CUL	TRIH
23003	TRIH-24D-FB-1CH	TTI	TTI Relay	29.0*13.0*25.5mm	SPDT	7.5A 250VAC/30VDC	24VDC	CUL	TRIH
23004	TRIH-24D-FB-2CM	TTI	TTI Relay	29.0*13.0*25.5mm	DPDT	2A 250VAC/30VDC	24VDC	CUL	TRIH
23005	TRIH-24D-SB-1AE	TTI	TTI Relay	29.0*13.0*25.5mm	SPST	16A 250VAC/30VDC	24VDC	CUL	TRIH
23006	TRIH-24D-SB-1AH	TTI	TTI Relay	29.0*13.0*25.5mm	SPST	10A 250VAC/30VDC	24VDC	CUL	TRIH
23007	TRIH-24D-SB-1CE	TTI	TTI Relay	29.0*13.0*25.5mm	SPDT	8A 250VAC/30VDC	24VDC	CUL	TRIH
23008	TRIH-24D-SB-1CH	TTI	TTI Relay	29.0*13.0*25.5mm	SPDT	7.5A 250VAC/30VDC	24VDC	CUL	TRIH
23009	TRIH-24D-SB-2CM	TTI	TTI Relay	29.0*13.0*25.5mm	DPDT	2A 250VAC/30VDC	24VDC	CUL	TRIH
23010	TRIH-48D-SB-2CM	TTI	TTI Relay	29.0*13.0*25.5mm	DPDT	2A 250VAC/30VDC	48VDC	CUL	TRIH
23012	TRIH-5D-SB-1CH	TTI	TTI Relay	29.0*13.0*25.5mm	SPDT	7.5A 250VAC/30VDC	5VDC	CUL	TRIH
23013	TRIH-5D-SB-2CM	TTI	TTI Relay	29.0*13.0*25.5mm	DPDT	2A 250VAC/30VDC	5VDC	CUL	TRIH
23015	TRIH-9D-FB-2CM	TTI	TTI Relay	29.0*13.0*25.5mm	DPDT	2A 250VAC/30VDC	9VDC	CUL	TRIH

主要特点:

- 16A 开关电容.
- 1 & 2 pole configurations.
- 5KV/10mm 电介质线圈和触点
- 份量轻为15.7mm.
- 利用密封&开启型
- UL & cUL认证

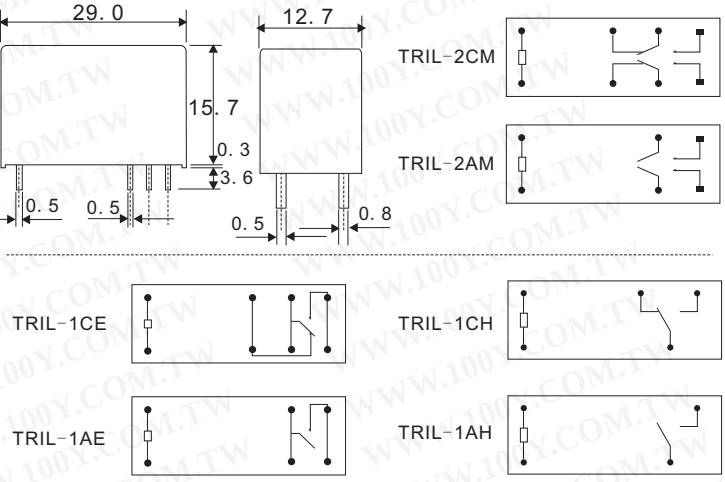

应用:

微波炉，传真，冰箱空调，立体声设备，影印机，电视机，自动售货机，温度调解器等。

PERFORMANCE (at initial value)

型号	TRIL
电介质强度 线圈和触点之间 触点集合之间 开放触点之间	 5000VAC. for I minute 2500VAC. for I minute 1000VAC. for I minute
动作时间	7msec Max.
释放时间	3msec Max.
绝缘电阻	Min. 100MΩ (at 500VDC)
触点电阻	50mΩMax (measured at 1A 6VDC).
环境温度	-40° to +70°C
环境湿度	35 to 85% RH
线圈温度上升	35 deg. Max. (在线圈额定电压中)
重量	Abt. 13. 5grs.
振动电阻	30 to 150HZ Double Amplitude 1.5mm
冲击电阻	100 m/s^2
寿命	Mechanical : $1x10^7$ ops. Min. (7200 OPS/Hour) Electrical : $1x10^5$ ops. Min. (360 OPS/Hour)

CONTACT RATING

型号	SPST(1A),SPDT(1C)		DPST(2A),DPDT(2C)
	TRIL-E	TRIL-H	TRIL-M
触点容量电阻装载 (cosψ=1)	16A 250VAC	12A 250VAC	8A 250VAC
最大允许通过电流	16A	12A	8A
最大允许通过电压	250VAC/125VDC		
额定电流运载	16A	12A	8A
最大允许通过功率	4000VA/480W	3000VA/360W	2000VA/240W
触点材质	Ag Alloy		

100Y 编号	厂商编号	制造厂商	说明	Qutline L*W*H	Contact Arrangement	Contact Rating	Coil Voltage	Recognized Safety	Type
23016	TRIL-12D-SB-1AE0.4W	TTI	TTI Relay	29.0*12.7*15.7mm	SPST	16A 250VAC/30VDC	12VDC	CUL	TRIL
23018	TRIL-12D-SB-1CE	TTI	TTI Relay	29.0*12.7*15.7mm	SPDT	16A 250VAC/30VDC	12VDC	CUL	TRIL
23019	TRIL-12D-SB-1CH	TTI	TTI Relay	29.0*12.7*15.7mm	SPDT	12A 250VAC/30VDC	12VDC	CUL	TRIL
23020	TRIL-12D-SB-2CM	TTI	TTI Relay	29.0*12.7*15.7mm	DPDT	8A 250VAC/30VDC	12VDC	CUL	TRIL
23021	TRIL-24D-SB-1CE	TTI	TTI Relay	29.0*12.7*15.7mm	SPDT	16A 250VAC/30VDC	24VDC	CUL	TRIL
23022	TRIL-24D-SB-1CH	TTI	TTI Relay	29.0*12.7*15.7mm	SPDT	12A 250VAC/30VDC	24VDC	CUL	TRIL
23023	TRIL-24D-SB-2CM	TTI	TTI Relay	29.0*12.7*15.7mm	DPDT	8A 250VAC/30VDC	24VDC	CUL	TRIL
23024	TRIL-5D-SB-1CH	TTI	TTI Relay	29.0*12.7*15.7mm	SPDT	12A 250VAC/30VDC	5VDC	CUL	TRIL
23025	TRIL-5D-SB-2CM	TTI	TTI Relay	29.0*12.7*15.7mm	DPDT	8A 250VAC/30VDC	5VDC	CUL	TRIL

继电器+电磁阀

TTI_PCB继电器

主要特点:
- 5A, 10A 开关电容
- SPST-NO and SPDT configuration
- 微型, 标准个人计算机布局
- 利用密封&开启型
- UL & cUL 认证

应用:
- 家用电器、办工用计算机等。

详细产品规格－请点击cn.100y.com.tw

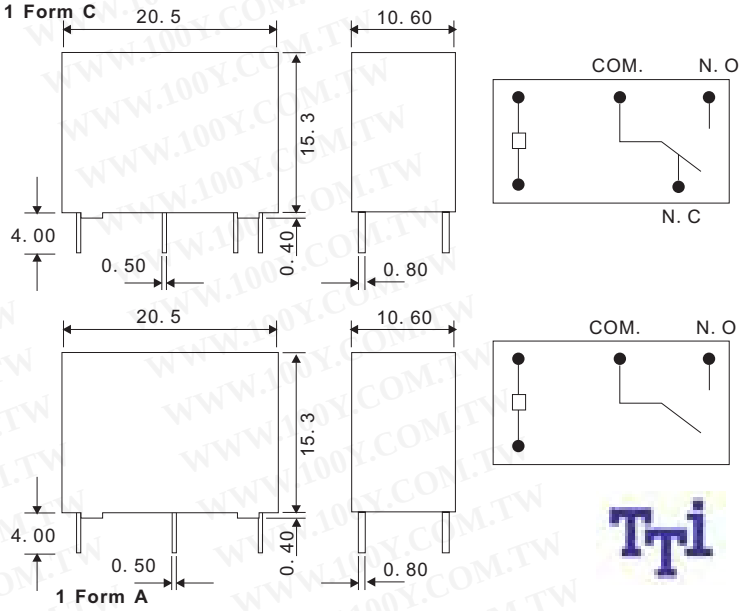

PERFORMANCE (at initial value)

型号		TRJ
电介质强度	线圈和触点之间	4000VAC. for I minute
	触点之间	1000VAC. for I minute
动作时间		8msec Max.
释放时间		5msec Max.
绝缘电阻		Min. 100MΩ (at 500VDC)
触点电阻		100mΩMax (measured at 1A 24VDC).
环境温度		-40° to +70°C
环境湿度		35% ~ 95%
振动电阻		10 to 55HZ Double Amplitude 1.6mm
冲击电阻	Function	100m/s²
	Destructive	1000m/s²
重量		Abt. 7grs
寿命	机械	1x10⁷ ops. Min.（no load）
	电子	1x10⁵ ops. Min.（at rated coil voltage）

CONTACT RATING

型号	TRJ		
	1 Form A	1 Form C	
		N/O	N/C
触点容量电阻装载 (cosψ=1)	5A 30VDC 5A 250VAC 10A 125VAC	5A 30VDC 5A 250VAC 10A 125VAC	3A 30VDC 3A 250VAC
最大允许通过电流	10A	10A	3A
最大允许通过电压	30VDC 277VAC		
额定电流运载	10A	10A	3A
最大允许通过功率	150W 1250VA		90W 750VA
触点材质	Ag Allloy		

100Y 编号	厂商编号	制造厂商	说明	Qutline L*W*H	Contact Arrangement	Contact Rating	Coil Voltage	Type
23026	TRJ-12D-FB-AL	TTI	TTI Relay	20.5*10.6*15.3mm	1 From A	5A 250VAC/30VDC	12VDC	TRJ
23027	TRJ-12D-SB-CD0.4W	TTI	TTI Relay	20.5*10.6*15.3mm	1 From C	5A 250VAC/30VDC	12VDC	TRJ
48689	TRJ-24D-FB-AL	TTI	TTI Relay		1 From A		24VDC	TRJ
23028	TRJ-24D-FB-CD	TTI	TTI Relay	20.5*10.6*15.3mm	1 From C	5A 250VAC/30VDC	24VDC	TRJ
23033	TRJ-24D-SB-CD	TTI	TTI Relay	20.5*10.6*15.3mm	1 From C	5A 250VAC/30VDC	24VDC	TRJ
23034	TRJ-5D-SB-AL	TTI	TTI Relay	20.5*10.6*15.3mm	1 From A	5A 250VAC/30VDC	5VDC	TRJ
23035	TRJ-5D-SB-CD	TTI	TTI Relay	20.5*10.6*15.3mm	1 From C	5A 250VAC/30VDC	5VDC	TRJ

主要特点:
- 长寿和高可靠性
- 强外壳抗振动和冲击
- 利用约数万计种类合并接线柱、盖子、触点规定值, 线圈组合等。
- 利用塑料密封型
- 模型材料 : All UL 94V-0
- UL & cUL 认可

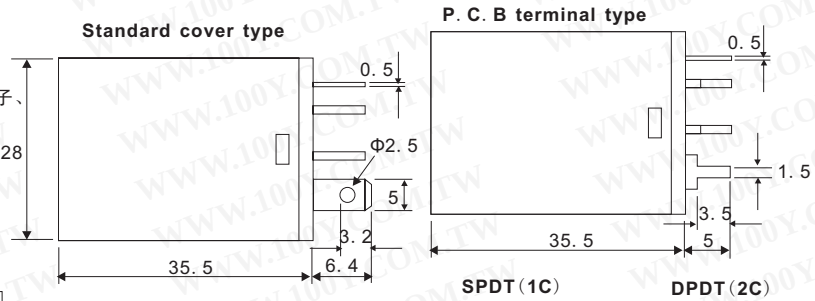

PERFORMANCE (at initial value)

电介质强度	1500VAC. for 1minute between coil and contact. 750VAC. for 1minute between contact sets. 750VAC. for 1minute between open contacts.
绝缘电阻	Min. 1000MΩ (at 500VDC)
触点电阻	Max. 100mΩ
环境温度	-40° to +70°C
环境湿度	40 to 85% RH
动作时间	Max. 25msec

应用:
- 管理线圈器
- 自动售货机
- 冰箱
- 运输
- 发电站控制设备
- 办工用计算机
- 大厦控制设备
- 医疗设备
- 娱乐设备等。

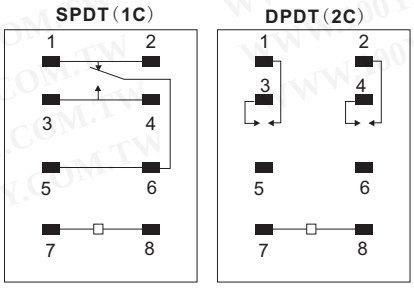

继电器+电磁阀

TTI_PCB继电器

详细产品规格－请点击cn.100y.com.tw

PERFORMANCE (at initial value)

释放时间	Max. 25msec
操作频率	20ops/minute
重量	abt 37grs.
振动电阻	Functional : 6G 10 to 55 Hz, at double amplitude of 1mm Destructive : 12G 10 to 55 Hz, at double amplitude of 2mm
冲击电阻	Functional : Min, 20G Destructive : Min, 100G
寿命	Mechanical : 1×10^7 operations Electrical : 2×10^5 operations (at rated load)

CONTACT RATING

型号	TRL-1C	TRL-2C
	SPDT(1C)	DPDT(2C)
额定装载	15A 250VAC 15A 30VDC	10A 250VAC 10A 30VDC
最大开关电流	15A	10A
最大开关电压	250VAC, 30VDC	
电流运载	15A	10A
最大开关功率	3750VA, 450W	2500VA, 300W
最小允许装载	5VDC 100mA	
触点材质	AgCdO	

100Y 编号	厂商编号	制造厂商	说明	Qutline L*W*H	Contact Arrangement	Contact Rating	Coil Voltage	Recognized Safety	Type
23036	TRL-110A-P-2C	TTI	TTI Relay	28.0*21.0*35.5mm	DPDT	10A 250VAC/30VDC	110VAC	UL	TRL
23037	TRL-110A-S-2C	TTI	TTI Relay	28.0*21.0*35.5mm	DPDT	10A 250VAC/30VDC	110VAC	UL	TRL
23038	TRL-110D-P-2C	TTI	TTI Relay	28.0*21.0*35.5mm	DPDT	10A 250VAC/30VDC	110VDC	UL	TRL
23039	TRL-12D-P-2C	TTI	TTI Relay	28.0*21.0*35.5mm	DPDT	10A 250VAC/30VDC	12VDC	UL	TRL
23040	TRL-12D-S-2C	TTI	TTI Relay	28.0*21.0*35.5mm	DPDT	10A 250VAC/30VDC	12VDC	UL	TRL
23041	TRL-24A-P-2C	TTI	TTI Relay	28.0*21.0*35.5mm	DPDT	10A 250VAC/30VDC	24VAC	UL	TRL
23042	TRL-24D-P-2C	TTI	TTI Relay	28.0*21.0*35.5mm	DPDT	10A 250VAC/30VDC	24VDC	UL	TRL
23043	TRL-24D-S-2C	TTI	TTI Relay	28.0*21.0*35.5mm	DPDT	10A 250VAC/30VDC	24VDC	UL	TRL
23044	TRL-5D-S-2C	TTI	TTI Relay	28.0*21.0*35.5mm	DPDT	10A 250VAC/30VDC	5VDC	UL	TRL

主要特点：

- 单触点和双触点类型提供开关容量为15.A,尺寸小，专属汽车控制继电器开关盒使用。
- PC board 技术.
- 简单磁性电路大量生产为低成本。标准型开放型无防尘罩。如需防尘罩，适当装入中转可能准备。
- 运行周围温度范围盖子从 -40℃－85℃在无电流中转触点中。

应用：

汽车控制开关盒(报警系统，自动门）刮水器马达扭转，窗口起重器、敷金属纸条或转动信号，空调，燃油泵控制系统等。

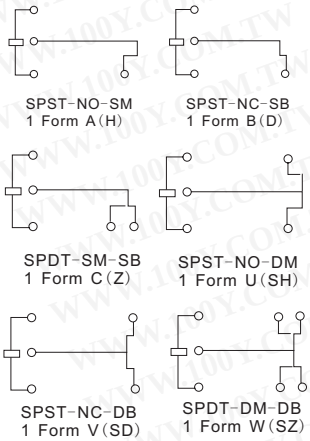

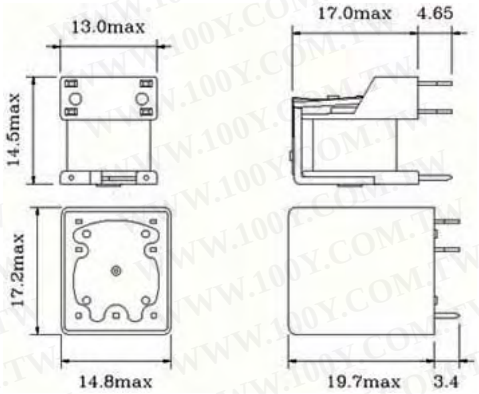

PERFORMANCE (at initial value)

型号		TRM
电介质强度 线圈和触点之间 触点之间		500VAC 50/60HZ (1 minute) 1000VAC 50/60HZ (1 minute)
动作时间		6msec Max.
释放时间		3msec Max.
绝缘电阻		100 MΩ Min. (500VDC)
触点电阻		100mΩ Max.
浪涌电阻		2000V (between coil & contact 140 usec)
环境温度		-40℃ to +85℃ (No water condensation and no water drop)
环境湿度		98% RH at 20℃
振动 Endurance Error Operation		10 to 55Hz Double Amplitude 1.5mm 10 to 55Hz Double Amplitude 1.5mm
冲击 Endurance Error Operation		100G Min. 10G Min.
线圈温度上升		60 deg. Max. (at rated coil voltage)
重量		abt. 12grs. (sealed), 8grs. (open Frame)
寿命	机械	10×10^6 ops. Min. (no load)
	电子	10×10^4 ops. Min. (at rated coil voltage)
最大开关	机械	300 operation/min
	电子	30 operation/min

CONTACT RATING

型号	TRM	
	SH(1U),SD(1V),SZ(1W)	H(1A),D(1B),Z(1C)
触点容量电阻装载 (cosψ=1)	2x10A 120VAC 2x10A 28VAC 2x20A 14VDC	10A 120VAC 10A 28VDC 20A 14VDC
最大允许通过电流	10A	10A
最大允许通过电压	380VAC, 75VDC	380VAC, 75VDC
额定电流运载	10A	10A
最大允许通过功率	2x1200VA, 2x280W	1200VA, 280W
最小参考适用装载	5VDC 10mA	5VDC 10mA
Inductive Load (cos=0.4 L/R=7msec)	2A 120VAC 5A 12VDC	1A 120VAC 3A 12VDC
触点材质	Ag Alloy	

继电器+电磁阀

TTI_PCB继电器

详细产品规格－请点击cn.100y.com.tw

100Y 编号	厂商编号	制造厂商	说明	Qutline L*W*H	Contact Arrangement	Contact Rating	Coil Voltage	Type
23045	TRM-12D-H	TTI	TTI Relay	14.5*13.0*17.0mm	1 From A	1A 120VAC/12VDC	12VDC	TRM
23046	TRM-12D-SA-SH	TTI	TTI Relay	14.5*13.0*17.0mm	1 From U	2A 120VAC/12VDC	12VDC	TRM
23048	TRM-12D-SA-SZ	TTI	TTI Relay	14.5*13.0*17.0mm	1 From W	2A 120VAC/12VDC	12VDC	TRM
23049	TRM-12D-SC-SH	TTI	TTI Relay	14.5*13.0*17.0mm	1 From U	2A 120VAC/12VDC	12VDC	TRM
23050	TRM-12D-ZF	TTI	TTI Relay	14.5*13.0*17.0mm	1 From C	1A 120VAC/12VDC	12VDC	TRM
23051	TRM-12VDC-SC-SH	TTI	TTI Relay	14.5*13.0*17.0mm	1 From U	2A 120VAC/12VDC	12VDC	TRM
23052	TRM-24VDC-SC-SH	TTI	TTI Relay	14.5*13.0*17.0mm	1 From U	2A 120VAC/12VDC	24VDC	TRM

主要特点：

- 微型 PCB装备.
- 耐用，银色合金接触 30A or 45A.
- 1 Form A, 1 Form B or 1 Form C.
- 终端的二个不同间距安排有时间符合世界标准。
- 使用为汽车，工业控制.家用电器和重载等。

典型的应用在汽车制造业

- 方向标
- 间隔时间刮水器控制
- 燃油泵控制
- 透气马达
- 危险光
- 加热器控制
- 后窗热化
- 空调
- 中央门锁
- 反封闭的制动系统
- 自动电压调整
- 窗口升降
- 座位安置
- 闪光或转动信号
- 汽车报警系统
- 初值控制
- 自动镜调整
- 滑顶

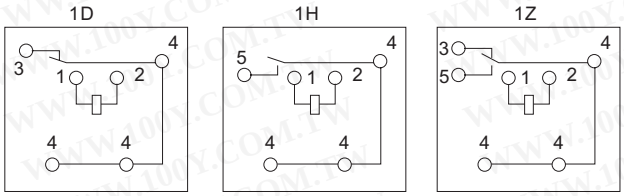

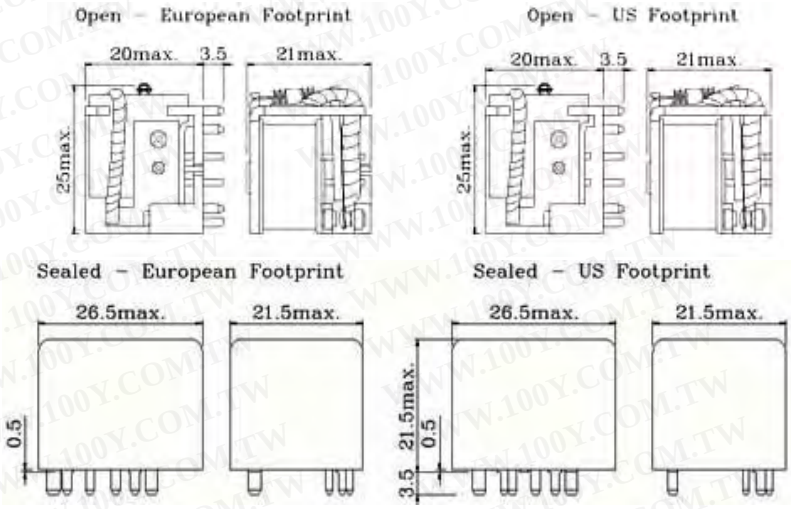

PERFORMANCE (at initial value)

型号		TRP
动作时间		5msec Max.
释放时间		3msec Max.
绝缘电阻		100 MΩ Min. (500VDC)
触点电阻		100mΩ Max.
浪涌电阻		2000V (between coil & contact 140 usec)
环境温度		-40°C to +125°C See Ambient Temperature carry -40°C to +155°C (No water condensation and no water drop)
环境湿度		98% RH at 20°C
振动耐力		20 to 200Hz Double Amplitude 1.5mm
冲击		150m/sec^2,11ms
电介质强度		500Vrms.
重量		abt. 18grs. (NO COVER) abt. 22.5grs. (SEALED TYPE)
寿命	机械	10x10^6 ops. Min. (no load)
	电子	10x10^4 ops. Min. (at rated coil voltage)

CONTACT RATING

型号	TRP			
	Form A	Form B	Form C	
			N/O	N/C
最大连续电流	45A	30A	45A	30A
最大产生电流	100A	30A	100A	30A
最大制动电流	60A	30A	60A	30A
最大开关电压	75VDC ; 60VAC			
接点容量	40A 15VDC or 12A 60VAC Resistive			
触点材质	Ag Alloy			

100Y 编号	厂商编号	制造厂商	说明	Qutline L*W*H	Contact Arrangement	Contact Rating	Coil Voltage	Type
23054	TRP-12D-AC8	TTI	TTI Relay	26.5*21.5*21.5mm	1 From A	45A 60VAC/75VDC	12VDC	TRP
23055	TRP-12D-CA8	TTI	TTI Relay	26.5*21.5*21.5mm	1 From C	45A 60VAC/75VDC	12VDC	TRP
23056	TRP-12D-SA-A8	TTI	TTI Relay	26.5*21.5*21.5mm	1 From A	45A 60VAC/75VDC	12VDC	TRP
23057	TRP-12D-SA-C11	TTI	TTI Relay	26.5*21.5*21.5mm	1 From C	45A 60VAC/75VDC	12VDC	TRP
23058	TRP-12D-SA-C8	TTI	TTI Relay	26.5*21.5*21.5mm	1 From C	45A 60VAC/75VDC	12VDC	TRP
23059	TRP-12D-SC-A11	TTI	TTI Relay	26.5*21.5*21.5mm	1 From A	45A 60VAC/75VDC	12VDC	TRP
23060	TRP-12D-SC-C11	TTI	TTI Relay	26.5*21.5*21.5mm	1 From C	45A 60VAC/75VDC	12VDC	TRP
23061	TRP-24D-CA8	TTI	TTI Relay	26.5*21.5*21.5mm	1 From C	45A 60VAC/75VDC	24VDC	TRP
23062	TRP-24D-CC8	TTI	TTI Relay	26.5*21.5*21.5mm	1 From C	45A 60VAC/75VDC	24VDC	TRP
23064	TRP-24D-SA-C11	TTI	TTI Relay	26.5*21.5*21.5mm	1 From C	45A 60VAC/75VDC	24VDC	TRP
23066	TRP-24D-SA-C8	TTI	TTI Relay	26.5*21.5*21.5mm	1 From C	45A 60VAC/75VDC	24VDC	TRP
23068	TRP-24D-SC-C8	TTI	TTI Relay	26.5*21.5*21.5mm	1 From C	45A 60VAC/75VDC	24VDC	TRP

继电器+电磁阀

TTI_PCB继电器

详细产品规格－请点击cn.100y.com.tw

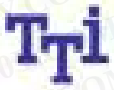

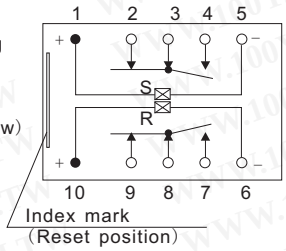

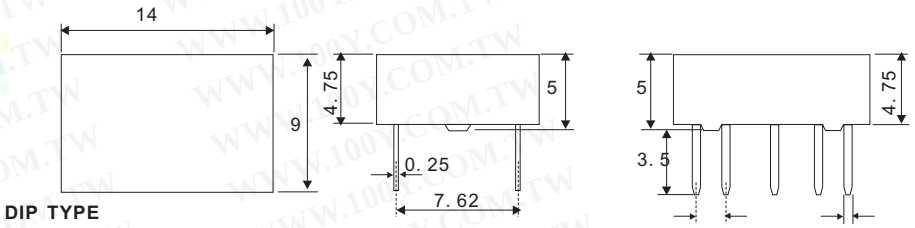

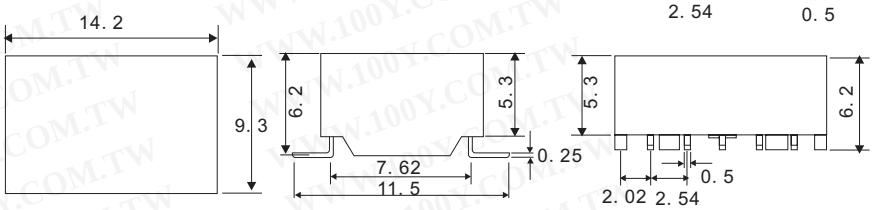

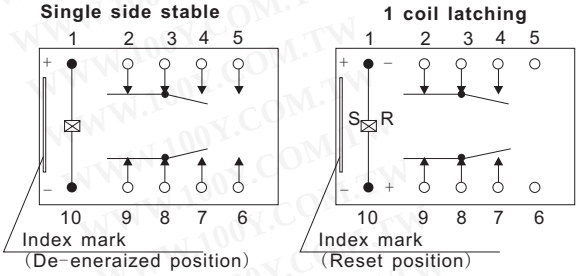

PERFORMANCE (at initial value)

型号		TRQ
电介质强度	线圈和触点之间 触点之间 触点杆之间	1000VAC (1 minute) 1000VAC (1 minute) 1000VAC (1 minute)
动作时间		Approx. 5msec
释放时间		Approx. 5msec
浪涌承受电压	线圈和触点之间 触点之间 触点杆之间	1500V 1500V 2500V
绝缘电阻		100 MΩ Min. (500VDC)
触点电阻		50mΩ Max.at initial
终端电阻		5N
环境温度		-40~70°C (-40~158°F)
软焊性		235°C ±2°C, 3±0. 5s
振动	Endurance Error Operation	500m/s² 11ms 1000m/s² 6ms
冲击	Endurance Error Operation	3mm D. A. 10 to 55Hz 5mm D. A. 10 to 55Hz
线圈温度上升		60 deg. Max. (at rated coil voltage)
重量		1. 5grs.
寿命	机械	$1x10^8$ ops. Min. (no load)
	电子	$2x10^5$ ops. Min. (1A/30VDC) $1x10^5$ ops. Min. (0. 5A/125VDC)

主要特点:

- DIL Pitch终端高灵敏:0. 14W 普通功率
- 依照FCC 第部分68 1. 5Kv 浪涌和电介质1000VAC
- 单稳态或双稳的中转选拔和加倍卷磁铁,利用锁上型

应用:

电信设备, 办公设备, 安全报警系统, 测量仪器, 医疗装配设备, 视听 设备, 飞行防真器, 传感器控制

CONTACT RATING

型号	TRQ
触点容量电阻装载	1A/30VDC 0. 5A/125VAC
最大开关电流	1A
最大开关电压	220VDC, 250VAC
最大运载电流	1A
最大允许通过功率	30W, 62. 5VA
Referenced Min. Applicable Load	10mA resistive at 10m VDC
触点材质	AgPd+Au Clad

100Y 编号	厂商编号	制造厂商	说明	Qutline L*W*H	Contact Arrangement	Contact Rating	Coil Voltage	Recognized Safety	Type
23069	TRQ2-5D	TTI	TTI Relay	14.2*9.3*5.3mm	2 From C	1A 125VAC/30VDC	5VDC	CUL	TRQ2
23073	TRQ2S-12D	TTI	TTI Relay	14.2*9.3*5.3mm	2 From C	1A 125VAC/30VDC	12VDC	CUL	TRQ2S
23074	TRQ2S-5D	TTI	TTI Relay	14.2*9.3*5.3mm	2 From C	1A 125VAC/30VDC	5VDC	CUL	TRQ2S

主要特点:

- 微型, 有效的开关处理。
- 科技目前进步水平胶囊设计。
- 兼容外壳铸造,自动木板处理。
- 环氧铸造双排包裹。
- 完全耐洗。

应用:

测量器材, 通讯器材, 控制设备、器具等。

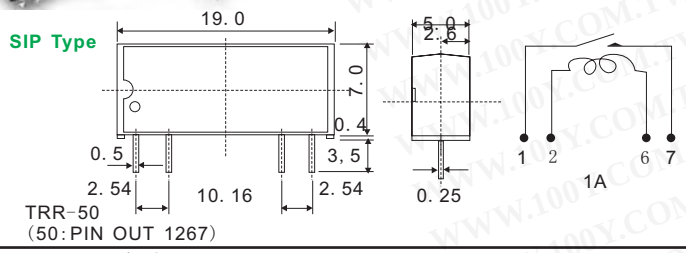

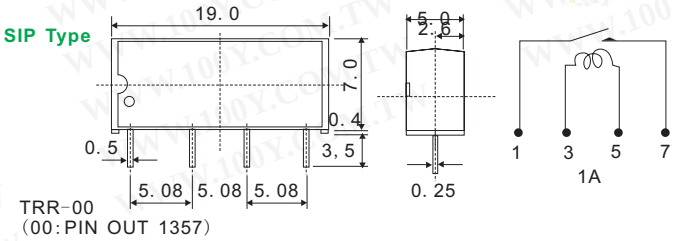

TTI_PCB继电器

PERFORMANCE (at initial value)

型号		1A/1B/2A	1C
电介质强度	线圈和触点之间	1400VDC	
	触点之间	250VDC	
动作时间		1.0msec. Max.	
释放时间		1.0msec. Max.	
开关电流		0.5ADC Max.	0.2ADC Max.
运载电流		1.0ADC Max.	0.5ADC Max.
开关功率		10VA Max. TRQ	3VA Max.
绝缘电阻		10^{10} Min.	10^{9} Min.
电子寿命		$1x10^{8}$ (10VDC 10mA)	$5x10^{7}$ (5VDC 1mA)
动作时间		Approx. 5msec	30VAC/DC Max.
触点电阻		150mΩ Max.	
冲击电阻		30G Min.	
温度范围	操作	-40 to +85°C	
	存储	-55 to +125°C	

详细产品规格－请点击cn.100y.com.tw

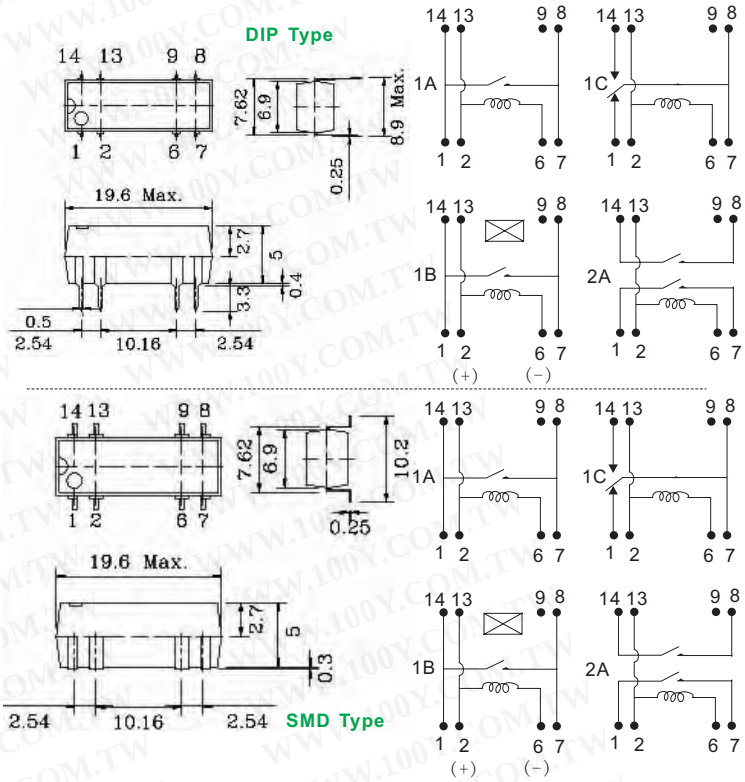

100Y 编号	厂商编号	制造厂商	说明	Qutline L*W*H	Contact Arrangement	Contact Rating	Coil Voltage	Recognized Safety	Type
23075	TRR1A05D00	TTI	TTI Reed Relay	19.6*7.62*5.2mm	1A	DC10W, AC10VA	5VDC	CUL	TRR
23076	TRR1A05S00D	TTI	TTI Reed Relay-SMD Type	19.6*7.62*5.2mm	1A	DC10W, AC10VA	5VDC	CUL	TRR
23077	TRR1A12D00	TTI	TTI Reed Relay	19.6*7.62*5.2mm	1A	DC10W, AC10VA	12VDC	CUL	TRR
23079	TRR1A12F00	TTI	TTI Reed Relay-SIP Type	19.6*7.62*5.2mm	1A	DC10W, AC10VA	12VDC	CUL	TRR
23080	TRR1A12S00	TTI	TTI Reed Relay-SMD Type	19.6*7.62*5.2mm	1A	DC10W, AC10VA	12VDC	CUL	TRR
23081	TRR1A24D00	TTI	TTI Reed Relay	19.6*7.62*5.2mm	1A	DC10W, AC10VA	24VDC	CUL	TRR
23082	TRR1B05D00	TTI	TTI Reed Relay	19.6*7.62*5.2mm	1B	DC10W, AC10VA	5VDC	CUL	TRR
23083	TRR1C05D00	TTI	TTI Reed Relay	19.6*7.62*5.2mm	1C	0.2ADC/3VA	5VDC	CUL	TRR
23084	TRR1C05S00	TTI	TTI Reed Relay-SMD Type	19.6*7.62*5.2mm	1C	0.2ADC/3VA	5VDC	CUL	TRR
23085	TRR1C12D00	TTI	TTI Reed Relay	19.6*7.62*5.2mm	1C	0.2ADC/3VA	12VDC	CUL	TRR
23086	TRR2A05D	TTI	TTI Reed Relay	19.6*7.62*5.2mm	2A	DC10W, AC10VA	5VDC	CUL	TRR
23087	TRR2A12D	TTI	TTI Reed Relay	19.6*7.62*5.2mm	2A	DC10W, AC10VA	12VDC	CUL	TRR

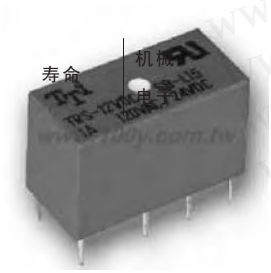

主要特点:

- 2 Form C (DPDT) 分枝十字架条触点。
- 金穿银触点。
- Dip-2C 型匹配16针IC 插口。
- 封闭型
- UL 认可
- 灵敏度高
- 线圈功率消耗: 0.15～0.51W
- UL和 CUL 认可

应用:

电信设备, 家用电器, 办工用计算机, 音像设备等。

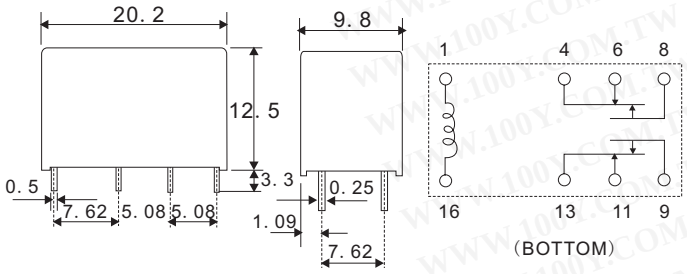

PERFORMANCE (at initial value)

型号	TRS
电介质强度 线圈和触点之间	1000VAC 50/60Hz (1 minute)
触点之间	500VAC 50/60Hz(1 minute)
动作时间	6msec Max.
释放时间	5msec Max.
绝缘电阻	100 MΩ Min. (500VDC)
触点电阻	100mΩ Max
浪涌电阻	1500V
环境温度	-30°C to +70°C (No water condensation and no water drop)
环境湿度	45 to 85% RH
振动 Endurance	10 to 55Hz Double Amplitude 1.5mm
振动 Error Operation	10 to 55Hz Double Amplitude 1.5mm
冲击 Endurance	100G Min.
冲击 Error Operation	10G Min.
线圈温度上升	40 deg. Max. (at rated coil voltage)

继电器+电磁阀

TTI_PCB继电器

详细产品规格－请点击cn.100y.com.tw

CONTACT RATING

型号	TRS
触点容量电阻装载(cosΦ=1)	0. 5A/125VAC 2A/28VDC
电感负载 (cosΦ=0.4 L/R=7msec.)	
最大开关电流	2A
最大开关电压	125VDC, 28VAC
最大运载电流	2A
最大允许通过功率	62. 5VA, 56W
Referenced Min. Applicable Load	100mVDC 0. 1mA
触点材质	AgPd+Au Clad

PERFORMANCE (at initial value)

型号		TRQ
重量		abt. 4. 8grs.
寿命	机械	10×10^7 ops. Min. (no load)
	电子	10×10^4 ops. Min.
最大开关	机械	300 operation/min
	电子	30 operation/min

100Y 编号	厂商编号	制造厂商	说明	Qutline L*W*H	Contact Arrangement	Contact Rating	Coil Voltage	Recognized Safety	Type
23088	TRS-12VDC-SB-L15	TTI	TTI Relay	20.8*10.0*12.0mm	DPDT	0.5A 125VAC/28VDC	12VDC	CUL	TRS
23089	TRS-12VDC-SB-L20	TTI	TTI Relay	20.8*10.0*12.0mm	DPDT	0.5A 125VAC/28VDC	12VDC	CUL	TRS
23090	TRS-24VDC-SB-L20	TTI	TTI Relay	20.8*10.0*12.0mm	DPDT	0.5 125VAC/28VDC	24VDC	CUL	TRS
23091	TRS-3VDC-SB-L15	TTI	TTI Relay	20.8*10.0*12.0mm	DPDT	0.5A 125VAC/28VDC	3VDC	CUL	TRS
23092	TRS-48VDC-SB-D50	TTI	TTI Relay	20.8*10.0*12.0mm	DPDT	0.5A 125VAC/28VDC	48VDC	CUL	TRS
23093	TRS-5VDC-SA-L15	TTI	TTI Relay	20.8*10.0*12.0mm	DPDT	0.5A 125VAC/28VDC	5VDC	CUL	TRS
23094	TRS-5VDC-SB-L15	TTI	TTI Relay	20.8*10.0*12.0mm	DPDT	0.5A 125VAC/28VDC	5VDC	CUL	TRS
23096	TRS-5VDC-SB-L20	TTI	TTI Relay	20.8*10.0*12.0mm	DPDT	0.5A 125VAC/28VDC	5VDC	CUL	TRS
23098	TRS-6VDC-SB-L20	TTI	TTI Relay	20.8*10.0*12.0mm	DPDT	0.5A 125VAC/28VDC	6VDC	CUL	TRS
23099	TRS-9VDC-SB-L20	TTI	TTI Relay	20.8*10.0*12.0mm	DPDT	0.5A 125VAC/28VDC	9VDC	CUL	TRS

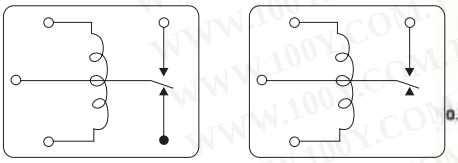

TRU 1 Form A and TRUT(TV-5)

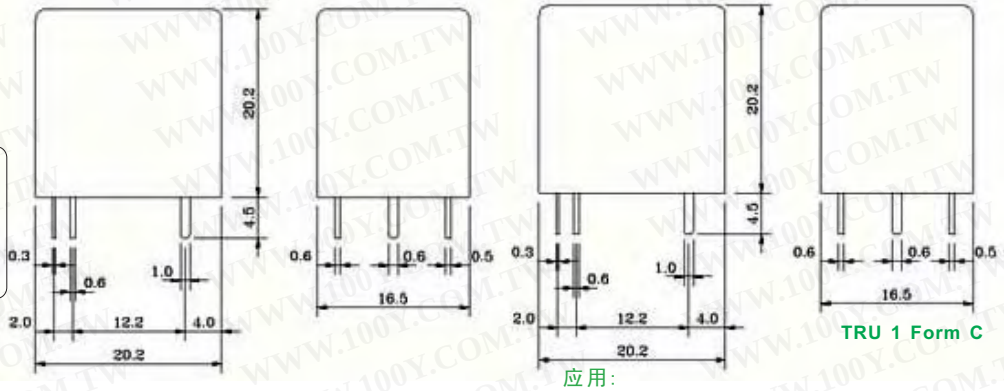

TRU 1 Form C

主要特点:

- 高触点容量 :12A, (15A for TUV approved)
- UL/CSA, TUV 认可. TRUT (TV-5 Approved).
- 使用塑料原料应用于高温和各种化工处理。
- 封闭型号.

应用:

TRU: • 家电、空调、加热器等。
• 汽车动力窗口、汽车天线、门锁等。
• 办工用计算机、传真等。
• 自动售货机。

TRUT: • 遥控电视接收器, 显示器显示, 音像设备高冲的当前的用途应用。

PERFORMANCE (at initial value)

型号	TRU
电介质强度 线圈和触点之间 触点之间	 1500VAC 50/60Hz (1 minute) 750VAC 50/60Hz(1 minute)
动作时间	15msec Max.
释放时间	5msec Max.
绝缘电阻	100 MΩ Min. (500VDC)
触点电阻	100mΩ Max
浪涌电阻	3000V (between coil & contact1x40 usec)
环境温度	-30°C to +80°C (No water condensation and no water drop)
环境湿度	45 to 85% RH

型号		TRU
振动 Endurance Error Operation		 10 to 55Hz Double Amplitude 1.5mm 10 to 55Hz Double Amplitude 1.5mm
冲击 Endurance Error Operation		 100G Min. 10G Min.
线圈温度上升		35 deg. Max.
重量		abt. 12grs.
寿命	机械	10×10^6 ops. Min. (no load)
	电子	10×10^4 ops. Min. (at rated coil voltage)
最大开关	机械	300 operation/min
	电子	30 operation/min

继电器+电磁阀

TTI_PCB继电器

详细产品规格－请点击cn.100y.com.tw

CONTACT RATING

型号	TRU		TRUT TV-5
	12A	15A	
触点容量电阻装载(cosΦ=1)	12A 28VDC 12A 120VAC 10A 250VAC	12A 28VDC 15A 125VAC 10A 250VAC	15A 28VDC 15A 125VAC 10A 250VAC
电感负载 (cosΦ=0.4 L/R=7msec.)	5A 240VAC 5A 28VDC	7A 120VAC 7A 28VDC	120VAC TV-5 Incandescent Lamp 5A Rush Current 80A
最大开关电流	12A	15A	15A
最大开关电压	250VAC, 110VDC	250VAC, 110VDC	250VAC, 110VDC
最大运载电流	12A	15A	15A
最大允许通过功率	1500VA/350W	1800VA/420W	1800VA/420W
Referenced Min. Applicable Load	5VDC, 10mA	5VDC, 10mA	10VDC, 10mA
触点材质	Ag Alloy	Ag Alloy	Ag Alloy

100Y 编号	厂商编号	制造厂商	说明	Qutline L*W*H	Contact Arrangement	Contact Rating	Coil Voltage	Recognized Safety	Type
23101	TRU-12D-FB-AL	TTI	TTI Relay	20.2*16.5*20.2mm	1 From A	12A 120VAC/28VDC	12VDC	UL,CSA	TRU
23102	TRU-12D-FB-CL	TTI	TTI Relay	20.2*16.5*20.2mm	1 From C	12A 120VAC/28VDC	12VDC	UL,CSA	TRU
23103	TRU-12D-FC-CL	TTI	TTI Relay	20.2*16.5*20.2mm	1 From C	12A 120VAC/28VDC	12VDC	UL,CSA	TRU
23104	TRU-12D-SB-AL	TTI	TTI Relay	20.2*16.5*20.2mm	1 From A	12A 120VAC/28VDC	12VDC	UL,CSA	TRU
23105	TRU-12D-SB-CL	TTI	TTI Relay	20.2*16.5*20.2mm	1 From C	12A 120VAC/28VDC	12VDC	UL,CSA	TRU
23106	TRU-24D-FB-AL	TTI	TTI Relay	20.2*16.5*20.2mm	1 From A	12A 120VAC/28VDC	24VDC	UL,CSA	TRU
23107	TRU-24D-FB-CL	TTI	TTI Relay	20.2*16.5*20.2mm	1 From C	12A 120VAC/28VDC	24VDC	UL,CSA	TRU
23108	TRU-24D-FC-CD	TTI	TTI Relay	20.2*16.5*20.2mm	1 From C	12A 120VAC/28VDC	24VDC	UL,CSA	TRU
23109	TRU-24D-SB-CD	TTI	TTI Relay	20.2*16.5*20.2mm	1 From C	12A 120VAC/28VDC	24VDC	UL,CSA	TRU
23110	TRU-24D-SB-CL	TTI	TTI Relay	20.2*16.5*20.2mm	1 From C	12A 120VAC/28VDC	24VDC	UL,CSA	TRU
23111	TRU-3D-SB-CL	TTI	TTI Relay	20.2*16.5*20.2mm	1 From C	12A 120VAC/28VDC	3VDC	UL,CSA	TRU
23112	TRU-48D-FB-AL	TTI	TTI Relay	20.2*16.5*20.2mm	1 From A	12A 120VAC/28VDC	48VDC	UL,CSA	TRU
23113	TRU-5D-FB-CL	TTI	TTI Relay	20.2*16.5*20.2mm	1 From C	12A 120VAC/28VDC	5VDC	UL,CSA	TRU
23114	TRU-5D-SB-CL	TTI	TTI Relay	20.2*16.5*20.2mm	1 From C	12A 120VAC/28VDC	5VDC	UL,CSA	TRU
23115	TRU-6D-FB-CL	TTI	TTI Relay	20.2*16.5*20.2mm	1 From C	12A 120VAC/28VDC	6VDC	UL,CSA	TRU
23116	TRU-9D-FB-CL	TTI	TTI Relay	20.2*16.5*20.2mm	1 From C	12A 120VAC/28VDC	9VDC	UL,CSA	TRU

主要特点:

- 高容量类型(16. A) 可利用。
- 高灵敏度 0.2W (1 Form A).
- 平坦型 : LWH=16.5mmx22.2mmx11.2mm.
- UL. cUL和 TUV 认可

应用:

- 家电: 空调、加热器等。
- 汽车: 电源为汽车立体音响和空调。

PERFORMANCE
(at initial value)

型号	TRV
电介质强度 线圈和触点之间 触点之间	 1500VAC 50/60Hz (1 minute) 750VAC
动作时间	10msec Max.
释放时间	4msec Max.
绝缘电阻	100 MΩ Min. (500VDC)
触点电阻	100mΩ Max (6VDC 1A)
浪涌电阻	3000V (between coil & contact1x40 usec)
环境温度	-40°C to +70°C (No condensation)
环境湿度	45 to 80% RH
线圈温度上升	30 deg. Max. (at rated coil voltage)
振动 Endurance Error Operation	 10 to 55Hz Double Amplitude 1.6mm 10 to 55Hz Double Amplitude 1.6mm
冲击 Endurance Error Operation	 100G Min. 10G Min.
重量	Abt. 10grs.

1 Form A

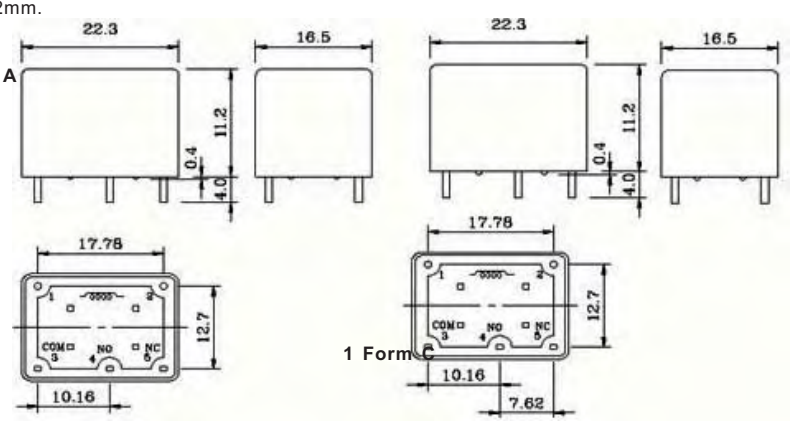

(BOTTOM VIEW)

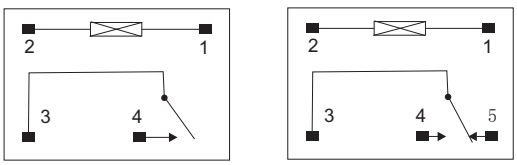

型号		TRU
最大开关	机械	300 operation/min
	电子	30 operation/min

服务专线:台湾:886-3-5753170 深圳:86-755-83298787 上海:86-21-34970699
传 真:台湾:886-3-5753172 深圳:86-755-83640655 上海:86-21-64605107
E-mail:台湾:sale@100y.com.tw 深圳:100y@163.com 上海:100y-1@163.com

继电器+电磁阀

TTI_PCB继电器

详细产品规格－请点击cn.100y.com.tw

CONTACT RATING

型号	TRV		
	FORM A	FORM C	
		N/O	N/C
触点容量电阻装载(cosΦ=1)	16A 125VAC 16A 250VAC 16A 30VDC	16A 125VAC 16A 250VAC 16A 30VDC	15A 125VAC 15A 250VAC 12A 30VDC
最大开关电流	16A	16A	12A
最大开关电压	250VAC,110VDC	250VAC,110VDC	250VAC,110VDC
最大运载电流	16A	16A	12A
最大允许通过功率	2000VA 480W	2000VA 480W	1875VA 360W
Referenced Min. Applicable Load	5VDC , 100mA	5VDC , 100mA	5VDC , 100mA
触点材质	Ag Alloy	Ag Alloy	Ag Alloy

100Y 编号	厂商编号	制造厂商	说明	Qutline L*W*H	Contact Arrangement	Contact Rating	Coil Voltage	Recognized Safety	Type
23914	TRV-12VDC-SC-CD	TTI	TTI Relay	22.0*16.6*11.0mm	1 From C	16A 125VAC/30VDC	24VDC	CUL	TRV
23117	TRV-24VDC-SC-AL	TTI	TTI Relay	22.0*16.6*11.0mm	1 From A	16A 125VAC/30VDC	24VDC	CUL	TRV
23118	TRV-24VDC-SC-CD	TTI	TTI Relay	22.0*16.6*11.0mm	1 From C	16A 125VAC/30VDC	24VDC	CUL	TRV
23119	TRV-48D-SC-AL0.25W	TTI	TTI Relay	22.0*16.6*11.0mm	1 From A	16A 125VAC/30VDC	48VDC	CUL	TRV
23120	TRV-48VDC-SC-AL	TTI	TTI Relay	22.0*16.6*11.0mm	1 From A	16A 125VAC/30VDC	48VDC	CUL	TRV
23121	TRV-9VDC-SC-CD0.45W	TTI	TTI Relay	22.0*16.6*11.0mm	1 From C	16A 125VAC/30VDC	9VDC	CUL	TRV

主要特点:
- 寿命长和高可靠性
- 外壳坚固为振动和冲击
- 数以万计为种类近似地是可利用的 根据终端的组合, 盖子, 额定触点.线圈等。
- 铸造材料:all UL 94V-0

应用:
- 发电站控制设备
- 运输
- 冰箱
- 线圈操作器
- 办工用计算机
- 大厦控制设备
- 医疗设备
- 娱乐设备等

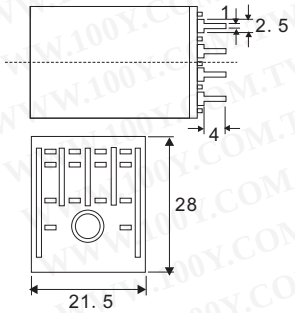

Standard cover type

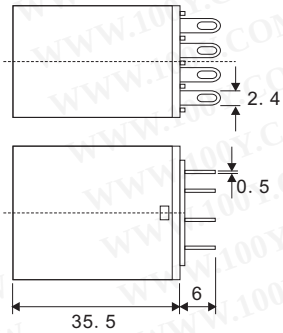

1 Form A

TRY-2C (DPDT)

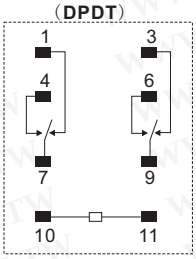

P. C. B Terminal type

TRY-4C (4PDT)

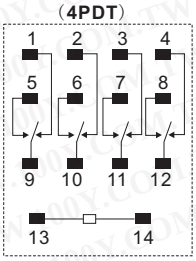

(Bottom view)

PERFORMANCE (at initial value)

型号	TRV
电介质强度	1500VAC, for 1 minute between coil and contact 750VAC, for 1 minute between contact sets 750VAC, for 1 minute between open contacts
动作时间	Max. 20msec
释放时间	Max. 20msec
绝缘电阻	Min. 100MΩ(at 500VDC)
触点电阻	Max. 100mΩ
环境温度	-40 to +70°C
环境湿度	45 to 80% RH
操作频率	20ops/minute
振动电阻	Functional:Min, 20G Destructive:Min. 100G
寿命	Mechanical:1x10^7 operations Electrical:2x10^5 operations(at rated load)
重量	abt 35grs

CONTACT RATING

型号	TRY-2C	TRY-4C
	DPDT(2C)	4PDT(4C)
触点容量电阻装载(cosΦ=1)	7A 250VAC 7A 30VDC	5A 250VAC 5A 30VDC
电感负载 cosΦ=0.4	3A 250VAC 3A 30VDC	3A 250VAC 3A 30VDC
运载电流	7A	5A
最大开关电流	250VAC, 125VDC	
最大开关电压	7A	5A
最大开关功率	1750VA, 210W	1250VA, 150W
最大可许装载	5VDC 100mA	5VDC 100mA
触点材质	Ag alloy	Gold plated Ag alloy

继电器+电磁阀

TTI_PCB继电器

详细产品规格－请点击cn.100y.com.tw

100Y 编号	厂商编号	制造厂商	说明	Qutline L*W*H	Contact Arrangement	Contact Rating	Coil Voltage	Recognized Safety	Type
23122	TRY-110A-P-4C	TTI	TTI Relay	27.3*21.0*35.5mm	4PDT	5A 250VAC/30VDC	110VAC	UL	TRY
23123	TRY-110A-S-2C	TTI	TTI Relay	27.3*21.0*35.5mm	DPDT	7A 250VAC/30VDC	110VAC	UL	TRY
23124	TRY-12D-P-2C	TTI	TTI Relay	27.3*21.0*35.5mm	DPDT	7A 250VAC/30VDC	12VDC	UL	TRY
23125	TRY-12D-S-2C	TTI	TTI Relay	27.3*21.0*35.5mm	DPDT	7A 250VAC/30VDC	12VDC	UL	TRY
23126	TRY-12D-S-4C	TTI	TTI Relay	27.3*21.0*35.5mm	4PDT	5A 250VAC/30VDC	12VDC	UL	TRY
23127	TRY-220A-S-2C	TTI	TTI Relay	27.3*21.0*35.5mm	DPDT	7A 250VAC/30VDC	220VAC	UL	TRY
23128	TRY-24A-S-2C	TTI	TTI Relay	27.3*21.0*35.5mm	DPDT	7A 250VAC/30VDC	24VAC	UL	TRY
23130	TRY-24D-P-2C	TTI	TTI Relay	27.3*21.0*35.5mm	DPDT	7A 250VAC/30VDC	24VDC	UL	TRY
23131	TRY-24D-P-4C	TTI	TTI Relay	27.3*21.0*35.5mm	4PDT	5A 250VAC/30VDC	24VDC	UL	TRY
23132	TRY-24D-S-2C	TTI	TTI Relay	27.3*21.0*35.5mm	DPDT	7A 250VAC/30VDC	24VDC	UL	TRY
23133	TRY-24D-S-4CL	TTI	TTI Relay	27.3*21.0*35.5mm	4PDT	5A 250VAC/30VDC	24VDC	UL	TRY

NEC_PCB继电器

详细产品规格－请点击cn.100y.com.tw

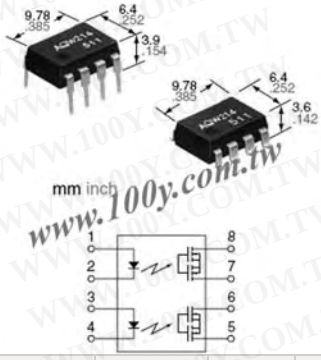

特点:

1. 强化绝缘 5,000 V type
超过0. 4 毫米内部绝缘距离在输入和输出之间,依照 EN41003, EN60950 (强化绝缘).
2. Compact 8-pin DIP size
设备简洁
(W)6.4×(L)9.86×(H)3.2 mm
(W).252×(L).388×(H).126 inch,
8-pin DIP size (通过孔终端类型).
3. 可适用至于2 个形式A 使用以及二独立1 个形式A 用途
4. 控制低级模拟信号
相片MOS 传递特点极端低闭路垂距电压使能低级模拟信号控制没有畸变。
5. 高敏感性, 高速反应。
能控制最大0. 14 A 装载潮流以5 mA 输入电流。快速操作速度 0.5 ms (typical). (AQW210EH)
6. 低级状态漏电

典型的应用

- 调制解调器
- 电话设备
- 安全设备
- 传感器

100Y 编号	厂商编号	制造厂商	说明	Contact Arrangement	Contact Rating	Coil Voltage	Recognized Safety	Qutline L*W*H	Type
47293	AQW216EH	NAIS	NAIS_继电器 DIP-8P 600V / 40mA	2 Form A	600V / 40mA	600V	UL,C-UL,BSI	(W)6.4×(L)9.86×(H)3.2 mm	AQW216EH

特点:

- 紧密, 重量轻
- 2 form C触点安排
- 低电力消耗
- 约化装备空间: 15 mm x 7.5 mm
- 高故障电压触点线圈: 1500 Vac, 2500 V (2 x 10 μs*)
- 有能力高功率开关: 700 Vac, 4.2 A, 4 次防止意外
- UL 认可 (E73266), CSA certified (Lr46266)
- Certified to EN 60950

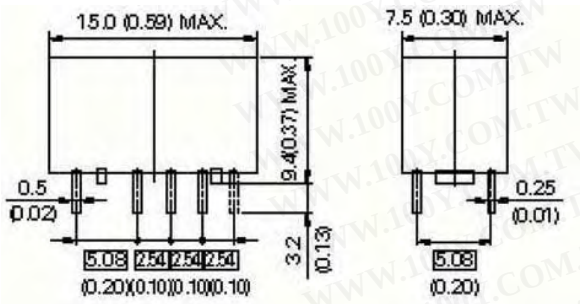

SPECIFICATIONS

型号	2 form C
触点材质	银色合金与金合金覆盖物
动作时间	Approximately 2 ms without diode
释放时间	Approximately 1 ms without diode
绝缘电阻	1000 MOhm at 500 Vdc
冲击电阻	735 m/s² (75 G) (misoperating) 980 m/s² (100G) (destructive failure)
初触点电阻	50 mOhm typical
环境温度	-40 to +85°C
振动电阻	10 to 55 Hz, double amplitude 3 mm (20 G) (misoperating) 10 to 55 Hz, double amplitude 5 mm (30 G) (destructive failure)
线圈温度上升	18 degrees at nominal coil voltage (140mW)
最小触点规定值	100 mVdc, 100 μA
重量	约 1.9 g

(Bottom view)

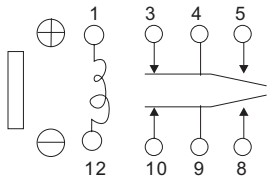

Non latch type
(not energized position)

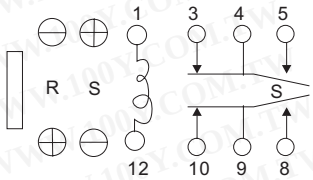

Single coil latch type
(reset position)

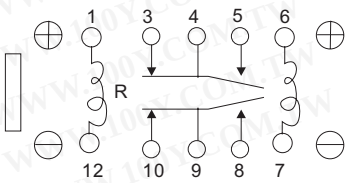

Double coil latch type
(reset position)

继电器+电磁阀

NEC_PCB继电器

详细产品规格－请点击cn.100y.com.tw

型号		2 form C
触点规定值	最大开关功率	60 W, 125 VA
	最大开关电压	220 Vdc, 250 Vac
	最大开关电流	2 A
	最大运载电流	2 A

100Y 编号	厂商编号	制造厂商	说明	Contact Arrangement	Contact Rating	Coil Voltage	Recognized Safety	Qutline L*W*H	Type
36851	EC2-12NJ	NEC	"NEC" 继电器	1 From C	60W,125VA 220Vdc,250Vac 2A	12VDC	UL,CSA	15*7.5*9.4mm	EC2
36855	EC2-24NJ	NEC	"NEC" 继电器	1 From C	60W,125VA 220Vdc,250Vac 2A	24VDC	UL,CSA	15*7.5*9.4mm	EC2
36703	EC2-3NJ	NEC	"NEC" 继电器	1 From C	60W,125VA 220Vdc,250Vac 2A	3VDC	UL,CSA	15*7.5*9.4mm	EC2
36845	EC2-4.5NJ	NEC	"NEC" 继电器	1 From C	60W,125VA 220Vdc,250Vac 2A	4.5VDC	UL,CSA	15*7.5*9.4mm	EC2
22054	EC2-5NJ	NEC	"NEC" 继电器	1 From C	60W,125VA 220Vdc,250Vac 2A	5VDC	UL,CSA	15*7.5*9.4mm	EC2
36847	EC2-6NJ	NEC	"NEC" 继电器	1 From C	60W,125VA 220Vdc,250Vac 2A	6VDC	UL,CSA	15*7.5*9.4mm	EC2
36848	EC2-9NJ	NEC	"NEC" 继电器	1 From C	60W,125VA 220Vdc,250Vac 2A	9VDC	UL,CSA	15*7.5*9.4mm	EC2

NAIS_PCB继电器

详细产品规格－请点击cn.100y.com.tw

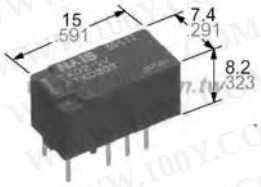

特点:

- 同类中最小，它压缩在原先产品尺寸大约2/3 。
  它只占去大约三分之二空间和我们的早先双胞胎型CT
  协定中转的容量。它对做紧凑中转单位是完善
- 协定和高容量25 A 装载开关。
  高容量控制是可能的当紧凑且有能力在马达锁装载开关
  上在 25A, 14 V DC.
- 密封
  被密封的型使自动清洁成为可能。

典型的应用

- 电动窗户
- 自动门锁
- 电子功率镜
- 供给动力的太阳屋顶
- 供给动力的位子
- 举门
- 滑门等(为DC 马达向前/反向控制电路)

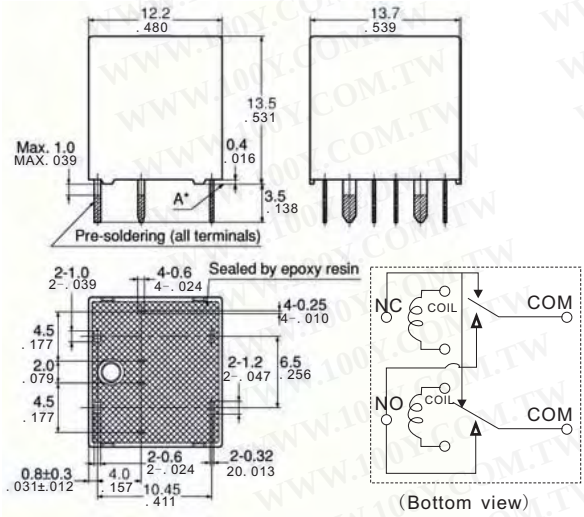

规格:

型号		1 Form C×2
触点材质		Ag alloy (Cadmium free)
初触点电阻(最初)(由电压下落 6V DC 1A)		Typ. 7 mΩ (N.O.) Typ. 10 mΩ (N.C.)
普通操作功率		640mW (ACJ2212) 800mW (ACJ2112)
最大操作速度(在一般开关电容中)		6 cpm
初绝缘电阻*3		Min. 100 MΩ (at 500 V DC)
毛坯轧件电压 *4	开放触点之间	500 Vrms for 1 min.
	触点和线圈之间	500 Vrms for 1 min.
条件为操作、运输和存贮* 9(不结冰和不凝聚在低温)	环境温度	–40°C to +85°C – 40°F to +185°F
	湿度	5% R.H. to 85% R.H.
动作时间*5(一般电压)(at 20°C 68° F)		Max. 10ms (Initial)
释放时间(无二极管)*5(一般电压)(at 20°C 68° F)		Max. 10ms (Initial)

100Y 编号	厂商编号	制造厂商	说明	Coil Voltage	Type
47122	ACJ2212	NAIS	NAIS_继电器 12V	12V	CJ

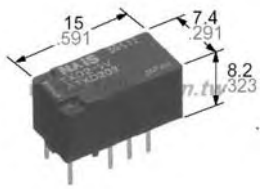

特点:

- 小尺寸
  双胞胎型号: 17.4(L)×14.0(W)×13.5(H)mm
  .685(L)×.551(W)×.531(H)inch
  Slim 1c type: 17.4(L)×7.2(W)×13.5(H)mm
  .685(L)×.283(W)×.531(H)inch
- Twin (1 Form C × 2)
  向前/反向马达控制是可能的与单一中转。
- 简单足迹使能个人计算机板布局舒适

典型的应用

- 电动窗户
- 自动门锁
- 动力太阳顶
- 电子功率镜
- 供给动力的位子
- 举门
- 滑门等(为DC 马达向前/反向控制电路)

规格:

Contact

型号		1 Form Cx21 Form C
触点材质		Ag alloy (Cadmium free)
初触点电阻(最初)(由电压下落 6V DC 1A)		Typ. 7 mΩ (N.O.) Typ. 10 mΩ (N.C.)
规定值	普通开关电容	N. O. :20A 14V DC N. C. :10A 14V DC
	最大运载电流	35A for 2 minute, 25A for 1 hour (14V, at 20°C 68°F) 30A for 2 minutes 20A for 1 hour (14V, at 85°C 185°F)
	最小开关电容*1	1 A 12 V DC

继电器+电磁阀

NAIS_PCB继电器

详细产品规格－请点击cn.100y.com.tw

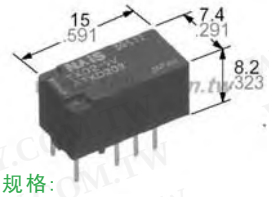

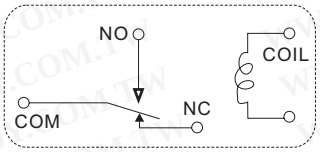

Slim 1c type

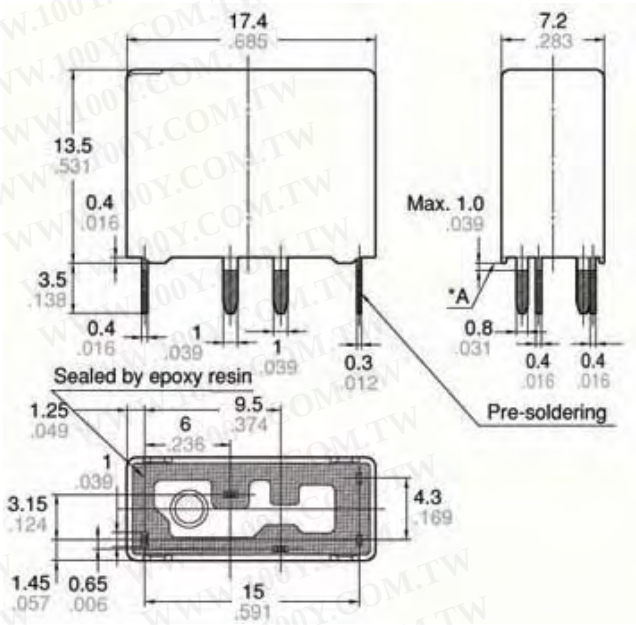

规格:

型号				1 Form Cx21 Form C
期望寿命（最少操作）	机械(at 120 cpm)			Min. 10^7
	电子	电阻装载		Min. 10^{5*1}
		马达装载		Min. $2\times10^{5*2}$ (free)
				Min. 10^{5*3} (lock)
最大操作速度（一般开关容量）				6 cpm
初绝缘电阻*4				Min. 100 MΩ (at 500 V DC)
动作时间*6（一般电压）(at 20°C 68° F)				Max. 10ms (Initial)
释放时间*6（一般电压）(at 20°C 68° F)				Max. 10ms (Initial)
冲击电阻	Functional*7			Min. 100 m/s² {10G}
	Destructive*8			Min. 1,000 m/s² {100G}
振动电阻	Functional*7			10 Hz to 100 Hz, Min. 44.1m/s² {4.5G}
	Destructive*8			0 Hz to 500 Hz, Min. 44.1m/s² {4.5G}
Coil 一般操作功率				800 mW

100Y 编号	厂商编号	制造厂商	说明	Coil Voltage	Type
47123	ACT112	NAIS	NAIS_继电器 12V	12V	CT

特点:

低侧面: 22.5 mm(L)×15 mm(W)×15.7 mm(H)
886 inch(L)×.591 inch(W)×.618 inch(H)
低温上升
与使用我们的常规产品相比减少终端温度
低气压水平噪声级
比较使用我们的常规产品被减少约10dB 。
宽排
Micro ISO/Micro 280终端类型和电阻器和内二极管型，PCB终端类型 (Micro 280 only).
塑料被密封的型
塑料密封为自动清洁。
紧凑和高容量20A 装载开关
N.O.: 20A 14V DC, N.C.: 10A 14V DC (最大运载电流: at 85°C 185°F)

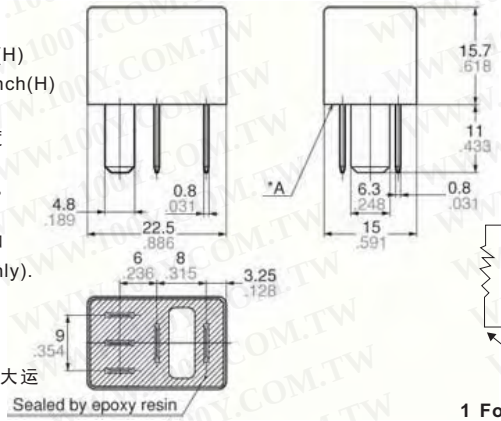

典型应用:

□ 车灯, 磁性传动器, 幅射器风扇 吹风机, 雾灯, 尾巴光, 加热器, 除雾器, 垫铁, 冷凝器风扇等。

Schematic（Bottom view）

1 Form A

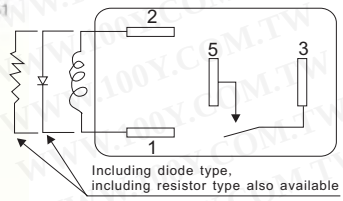

1 Form C

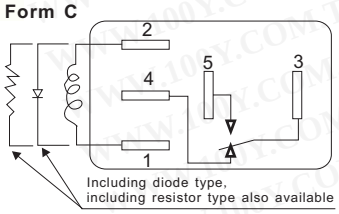

规格:

Contact

型号		1 Form A	1 Form C
触点材质		Ag alloy (Cadmium free)	
初触点电阻(最初)(由电压下落 6V DC 1A)		Typ. 3 mΩ	
规定值	普通开关电容	N.O.: 20 A 14 V DC	N.O.: 20 A 14 V DC N.C.: 10 A 14 V DC
	最大运载电流(连续在 85°C 185°F)	N.O.: 20 A 12 V DC	N.O.: 20 A 12 V DC N.C.: 10 A 12 V DC
	最小开关电容*1	1 A 12 V DC	
期望寿命（最少操作）	机械(at 120 cpm)	Min. 10^6	
	电子(at rated load)	Min. 10^{5*1}	
接触电压降		N.O.: Max. 0.2 V (at 20 A)	N.O.: Max. 0.2 V (at 20 A switching) N.C.: Max. 0.5 V (at 10 A switching)
Coil 一般操作功率		0.8 W, 1.0 W (with resister inside type)	

100Y 编号	厂商编号	制造厂商	说明	Coil Voltage	Type
47127	ACV11012	NAIS	NAIS_继电器 12V	12V	CV

型号		1 Form A　1 Form C
最大操作速度（一般开关容量）		15cpm
初绝缘电阻*2		Min. 20MΩ (at 500 V DC)
动作时间*6（一般电压）(at 20°C 68° F)		Max. 10ms (initial)
释放时间*6（一般电压）(at 20°C 68° F)		Max. 10ms (initial) Max. 15ms (initial) (with diode inside type)
冲击电阻	Functional*7	Min. 100 m/s²{10 G}
	Destructive*8	Min. 1,000 m/s²{100 G}
振动电阻	Functional*7	10 Hz to 100 Hz,Min.44.1 m/s² {4.5 G}
	Destructive*8	10 Hz to 500 Hz,Min.44.1 m/s² {4.5 G}
毛坯轧件电压*4	开放触点之间	500 Vrms for 1min.
	触点和线圈之间	500 Vrms for 1min.

NAIS_PCB继电器

详细产品规格－请点击cn.100y.com.tw

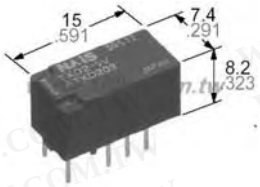

特点:

1. 触点安排品种
宽联盟 1 Form C, 1 Form A, 1 Form B, 2 Form C, 2 Form A, 2 Form B, 1 Form A 1 Form B.
2.锁上操作
锁上通过一个被对立的磁性电路结构准许 遥控操作和更低的能源消耗
3. 协定以高容量
16A (1-pole type) 触点规定值在协定 29×13×16.5 mm (L×W×H) size.
4. 低电力消耗
1 coil latching: 150mW2 coil latching, single side stable:
5. 高绝缘
清除和漏电距离在触点和线圈之间是在 8 mm , min.250mW
5. 以操作确认作用
测试按钮(手工杠杆) 类型促进电路检查 是还可利用的
(1 Form C, 1 Form A, 1 Form B types only).

典型应用:

- FA 设备(闸电路工业机器和机器人等。)
- 电力设备(遥远的监视设备等。)
- 家用电器网络(马达控制和照明设备等。)
- 定时开关控制

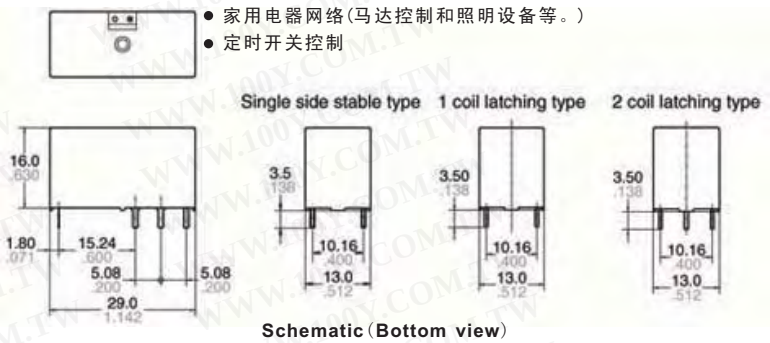

Schematic (Bottom view)

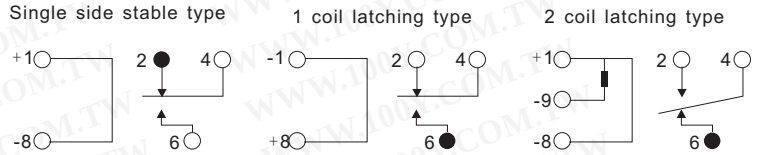

規格:

Contact

最大初触点电阻 (By voltage drop 6 V DC 1 A)		100 mΩ
触点材质		$AgSnO_2$ type (1 Form C, 1 Form A, 1 Form B) Au-flashed AgSnO2 type (1 Form A 1 Form B, 2 Form C, 2 Form A, 2 Form B)
规定值 (抗拒装载)	一般开关电容	16 A 250V AC (1 Form C, 1 Form A, 1 Form B) 10 A 250V AC (2 Form C, 2 Form A, 2 Form B, 1 Form A 1 Form B)
	最大开关功率	4,000 V A
	最大开关电压	250V AC
	最大开关电流	16 A
	最小开关电容 (Reference value)#1	100 mA, 5 V DC
希望寿命 (最小操作)	机械(at 180 cpm)	5×10^6
	电子(Resistive load)*1 (at 20 cpm)	1 Form C, 1 Form A, 1 Form B: 10^5 (at 16A 250V AC) 2 Form C, 2 Form A, 2 Form B, 1 Form A 1 Form B: : 105 (at 10A 250V AC)

Coil

一般操作功率	1 coil latching	150mW
	Single side stable, 2 coil latching	250mW

Characteristics

初绝缘电阻*2		Min. 1,000 MΩ (at 500 V DC)
毛坯轧件电压*3	开放触点之间	1,000 Vrms for 1 min.
	触电和线圈之间	4,000 Vrms for 1 min.
浪涌电压在触点和线圈之间*4		Min. 10,000 V (initial)
动作时间[Set time]*5(at nominal voltage)		Approx. 10ms
释放时间 [Reset time]*5(at nominal voltage)		Approx. 10ms
温度上升 (at 70°C)*6		Max. 55°C
冲击电阻	Functional*7	Min. 200 m/s²{20 G}
	Destructive*8	Min. 1,000 m/s²{100 G}
振动电阻	Functional*9	10 to 55Hz at double amplitude of 2.0mm
	Destructive	10 to 55Hz at double amplitude of 3.0mm

100Y 编号	厂商编号	制造厂商	说明	Coil Voltage	Type
46942	ADJ15024	NAIS	NAIS_继电器 24V	24V	DJ

特点:

1.30A 小容量尺寸
2.锁上型
3.高绝缘
4,000V AC (在触点和线圈之间)
Surge 10,000V (在触点和线圈之间)
4.密封外壳

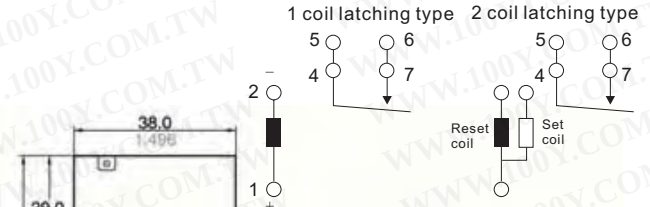

規格

Contact

最大初触点电阻(By voltage drop 6 V DC 1 A)		30 mΩ
触点材质		$AgSnO_2$ type
规定值 (抗拒装载)	一般开关电容	30 A 250V AC
	最大开关功率	7,500 V A
	最大开关电压	250V AC
	最大开关电流	30 A
	最小开关电容 (Reference value)#1	100 mA, 5 V DC
Expected life (min. Operations)	Mechanical(at 180 cpm)	10^6
	Electrical(Resistive load)	10^{4*1}

Coil

一般操作功率	
1 coil latching	500 mW
2 coil latching	1,000 mW

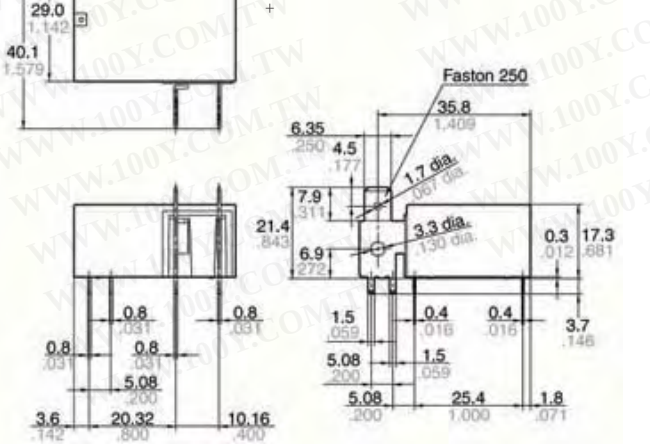

NAIS_PCB继电器

详细产品规格－请点击cn.100y.com.tw

Characteristics

最大操作速度(at rated load)		10 cpm
初绝缘电阻*2		Min. 1,000 MΩ (at 500 V DC)
毛坯轧件电压*3	开放触点之间	1,500 Vrms for 1 min.
	触电和线圈之间	4,000 Vrms for 1 min.
浪涌电压在触点和线圈之间*4		Min. 10,000 V (initial)
动作时间*5(at 20°C)(at nominal voltage)		Max. 20ms
释放时间*5(at 20°C)(at nominal voltage)		Max. 20ms
温度上升 (at 65°C)*6		Max. 50°C (Coil; de-energized)

冲击电阻	Functional*7	Min. 200 m/s²{20 G}
	Destructive*8	Min. 1,000 m/s²{100 G}
振动电阻	Functional*9	10 to 55Hz at double amplitude of 1.5mm
	Destructive	10 to 55Hz at double amplitude of 2.0mm
条件为操作、运输和存贮*10 (不结冰和不凝聚在低温)	环境温度*11	−40°C to +65°C −40°F to +149°F
	湿度	5 to 75% R.H.
净重		Approx. 35 g 1.23 oz

100Y 编号	厂商编号	制造厂商	说明	Coil Voltage	Type
46944	ADQ23Q012	NAIS	NAIS_继电器 12V	12V	DQ

100A type

特点:

- 紧凑和高容量使用双联络在系列和永久磁铁里被安装。
(1,000A/3 times)切除可能(EB Relay 100A type)
- 紧凑,体重轻为空间储存和改善的汽油里程。

典型应用:

设备要求高容量切除譬如主动力提供为42V车、马达助力 、快的给充电的电源为AGVs(自动被引导的车), 和马达控制为铲车等。

规格:

Contact

规格		100A
安排		1 Form A
在终端电压降落之间(Initial)		Max. 0.15 V (at 100 A), Max. 0.05 V (at 10 A), Max. 0.01 V (at 1 A)
触点材质		Ag alloy (Cadmium free)
规定值	一般开关电容 (resistive load)	100A 42V DC
	最大运载电流	1,000A (0.1s)
	最小开关电容 #1	1A 12V DC
	最大开关电流	1,000A 42V DC/3 cycle*1
	超载开头/关闭的规定值	400A 55V DC/10 cycle
希望寿命 (最小操作)	电子	10^6
	机械*2	10^4(at 100A 42V DC)

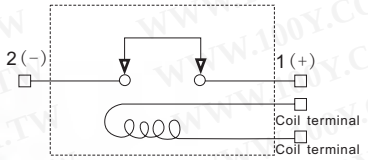

Schematic(TOP VIEW)

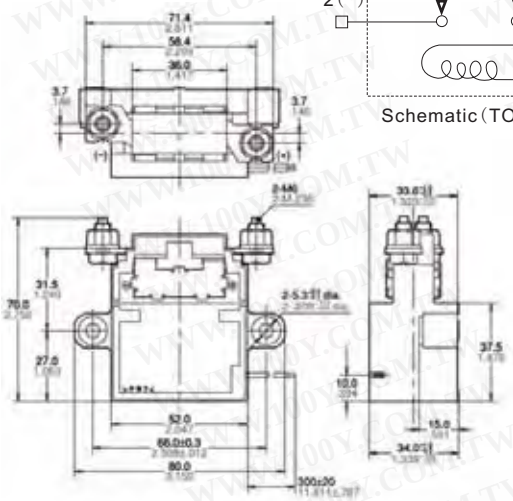

Characteristics

初绝缘电阻*3(Initial) (at 500 V DC)		Min. 100MΩ
毛坯轧件电压(Initial)	开放触点之间	AC 1,500 Vrms for min.
	触电和线圈之间	AC 2,500 Vrms for 1 min.
动作时间(at 20°C) (at nominal voltage)		Max. 30ms*4
释放时间(at 20°C) (at nominal voltage)		Max. 15ms
冲击电阻	Functional*5	Min. 196 m/s² {20.4G}
	Destructive*6	Min. 980 m/s² {100G}
振动电阻	Functional*7	44.1 m/s² {4.5G} 10 to 500Hz
	Destructive*8	44.1 m/s² {4.5G} 10 to 200 Hz
条件为操作、运输和存贮*10 (不结冰和不凝聚在低温)	环境温度	−40°C to +85°C −40°F to +185°F
质量		300g 10.58oz

100Y 编号	厂商编号	制造厂商	说明	Coil Voltage	Type
47114	AEB310012	NAIS	NAIS_继电器 12V	12V	EB

特点:

1.高压, 高电流控制可胜任
400 V DC 高压开关切除是达到的由于被密封的建筑以混杂的氢气和磁性弧行动通过对一块永久磁铁的用途。
2. 紧凑& 低工作噪音
由使用胶囊与是附上接触机构以氢气, 高容量切除是可能均匀的 以一个微小触点空白。有少许经营的声音, 哪些不改变既使当大电流被切除。
3.弧空间多余
封入物箱子可能被制作更小的由于 弧不泄露的无弧空间建筑。
4. 触点被密封附寄. 安全
胶囊结构, 弧不会泄露, 保证安全。
5. 高触点可靠性
触点零件密封地被密封以H2 被混合的气体, 因此触点电阻不管四周条件依然稳定。
6.架置方向不被指定
可移动零件重量是轻的, 且恢复能量大, 因此 转是相对地未受影响的由重力。
7. 先驱电压 24V Dc型可利用

典型应用:

- 电车
- 杂种电车
- 燃料电池车
- 建筑机械
- AGV (自动导弹) (无人运输推车)
- 电池检查和试测器材(充电和放电控制)

继电器+电磁阀

NAIS_PCB继电器

详细产品规格－请点击cn.100y.com.tw

规格:

Contact

规格		10A type
安排		1 Form A
规定值	一般开关电容 (resistive load)	10A 400V DC
	短期电流	15A (2min), 30A (30sec)(2mm²)
	最小开关电容#1	1A 12V DC
	超载开头/关闭的规定值	30A 400V DC (50 cycles)#3
	反向定点	-10A 200V DC (2.5x104 cycles)#3
	触点电压降落	Max. 0.5V (When current is 10A per 1 contact set)
希望寿命 (最小操作)	机械	10^5
	电子	10A 400V DC 7.5×10⁴(L/R ≤ 1ms)#2

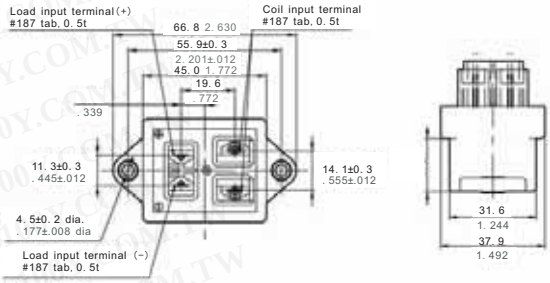

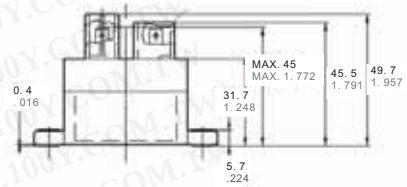

Characteristics

初绝缘电阻		Min. 100MΩ (at 500 V DC)*1
毛坯轧件电压	开放触点之间	AC 2,500 Vrms for 1min.*2
	触电和线圈之间	AC 2,500 Vrms for 1min.*2
动作时间(at 20°C 68°F)		For 10A type: Max. 50ms*3 For 80A type: Max. 50ms*3 For 300A type: Max. 30ms*3
释放时间(without diode) (at 20°C 68°F)		For 10A type: Max. 30ms*4 For 80A type: Max. 30ms*4 For 300A type: Max. 10ms*4
冲击电阻	Functional	For 10A type: Min. 196m/s²{20 G}*5 For 80A, 300A type (ON): Min. 196m/s²{20 G}*5 For 80A, 300A type (OFF): Min. 98m/s²{10 G}*5
	Destructive	Min. 490 m/s²{50 G}*6
振动电阻	Functional	For 10A, 80A type: 10 Hz to 200 Hz, Min.43 m/s² {4.4 G} *7 For 300A type: 10 Hz to 200 Hz, Min.44 m/s² {4.5 G} *7
	Destructive	For 10A, 80A type: 10 Hz to 200 Hz, Min.43 m/s² {4.4 G} *8 For 300A type: 10 Hz to 200 Hz, Min.44 m/s² {4.5 G} *8
条件为操作、运输和存贮* 10 (不结冰和不凝聚在低温)	环境温度	For 10A, 80A type: −40°C to +80°C −40 to +176°F*9 For 300A type: −40°C to +85°C −40 to +185°F*9
	湿度	5% R.H. to 85% R.H.
质量		10A type: 80g 2.82 oz 80A type: 400g 14.11 oz 300A type: 750g 26.46 oz

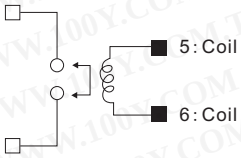

Schematic (TOP VIEW)
Load side has polarities (+) and (−)

100Y 编号	厂商编号	制造厂商	说明	Coil Voltage	Type
47112	AEV110242	NAIS	NAIS_继电器 24V	24V	EV

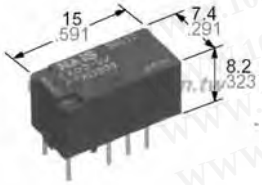

特点:

• 紧凑细小外壳节省空间

由于小表面 5.7 mm × 10.6 mm .224 inch × .417 inch 并且低高度9. 0 毫米354 英寸，包装的密度可能被增加考虑到更小的设计。

• 卓著的浪涌电阻。

浪涌承受在开放触点之间: 1,500 V 10×160 μs (FCC part 68)Surge 承受在线圈和触点之间I:2,500 V 2×10 μs (Telcordia)

• 对双胞胎标志横线联络的用途保证高联络可靠性。

AgPd 触点被使用由于它的好硫化物抵抗。采取低气体造型材料。卷汇编避免引起挥发性气体从线圈的造型技术。

• 增加包装密度

由于高有效电路设计，漏通量被减少且变化在电子特征上从组分安上关闭一起减到最小。这说明包装密度比先前高.

• 一般操作功率: 140 mW

• 卓著的振动和冲击电阻.

功能冲击电阻: 750 m/s² {75G}

破坏性冲击电阻: 1,000 m/s2 {100G}功能振动电阻: 10 to 55 Hz (at double amplitude of 3.3 mm .130 inch)破坏性振动电阻: 10 to 55 Hz (at double amplitude of 5 mm .197 inch)

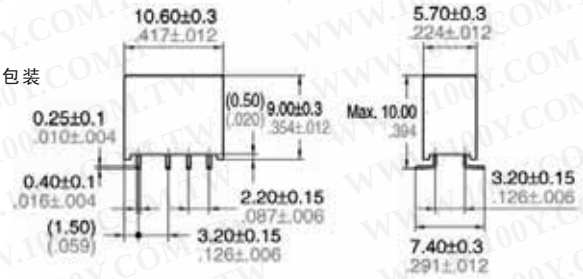

规格:

Contact

安排			2 Form C
最大初触点电阻(By voltage drop 6 V DC 1A)			100 mΩ
触点材质			Stationary: AgPd+Au clad Movable: AgPd
规定值	一般开关电容(resistive load)		1 A 30 V DC0.3 A 125 V AC
	最大开关功率 (resistive load)		30 W, 37.5 V A
	最大开关电压		110 V DC, 125 V AC
	最大开关电流		1 A
	最小开关电容 (Reference value)#1		10 μA 10 mV DC
一般操作功率	Single side stable		140mW (1.5 to 12 V DC) 230mW (24 V DC)
	1 coil latching		100mW (1.5 to 12 V DC) 120mW (24 V DC)
希望寿命 (最小操作)	机械(at 180 cpm)		5 × 10^7
	电子 (at 20 cpm)	1 A 30 V DC resistive	10^5
		0.3 A 125 V AC resistive	10^5

Single side stable (Deenergized condition)

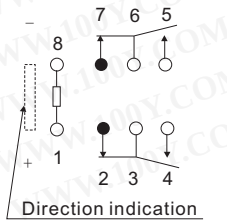

1 coil latching (Reset condition)

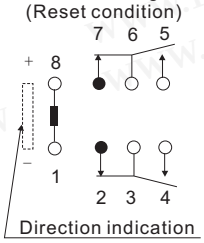

继电器+电磁阀

NAIS_PCB继电器

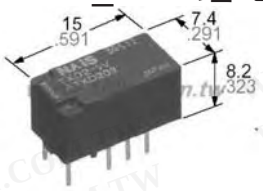

典型应用:
- •通信 (XDSL, Transmission)
- •测量
- •安全

详细产品规格－请点击cn.100y.com.tw

- □家电，和音像/视觉设备
- □汽车设备
- □医疗设备

Characteristics

初绝缘电阻*1		Min. 1,000MΩ (at 500V DC)
毛坯轧件电压*2	开放触点之间	750 Vrms for 1min.
	在触点集合之间	1,000 Vrms for 1min.
	触电和线圈之间	1,500 Vrms for 1min.
初浪涌电压	开放触点之间 (10×160 μs)	1,500 V (FCC Part 68)
	触电和线圈之间(2×10 μs)	2,500 V (Telcordia)
动作时间 [Set time]*3 (at 20°C)		Max. 4 ms (Approx. 2 ms) [Max. 4 ms (Approx. 2 ms)]
释放时间(without diode) [Reset time]*3 (at 20°C)		Max. 4 ms (Approx. 1 ms) [Max. 4 ms (Approx. 2 ms)]
温度上升*4 (at 20°C)		Max. 50°C

冲击电阻	Functional*5	Min. 750 m/s²{75G]
	Destructive*6	Min. 1,000 m/s²{100G]
振动电阻	Functional*7	10 to 55 Hz at double amplitude of 3.3 mm
	Destructive	10 to 55 Hz at double amplitude of 5 mm
条件为操作、运输和存贮*10(不结冰和不凝聚在低温)	Ambient temperature#2	–40°C to 85°C –40°F to 185°F
	Humidity	5 to 85% R.H.
净重		Approx. 1 g .035 oz

100Y 编号	厂商编号	制造厂商	说明	Coil Voltage	Type
46911	AGN200A03Z	NAIS	NAIS_继电器 3V	3V	GN/AGN

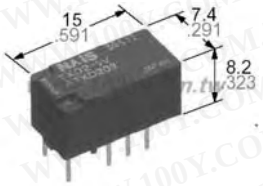

特点:
- •紧凑平坦外壳节省空间

以一个小足迹 10.6 mm (L) × 7.2 mm (W) .417 inch (L) × .283 inch (W) 为空间存储，它并且有非常短的高度 5.2 mm .205 inch. (Standard PC board type.)
- • 卓著的浪涌电阻

浪涌承受在开放触点之间: 1,500 V 10×160 μs (FCC part 68)
浪涌承受在触点和线圈之间: 2,500 V 2×10 μs (Telcordia)
- • 一般操作功率: **140 mW**
- • 卓著的振动和冲击电阻.

功能冲击电阻: 750 m/s² {75G}
破坏性冲击电阻: 1,000 m/s² {100G}功能振动电阻: 10 to 55 Hz (at double amplitude of 3.3 mm .130 inch)
破坏性冲击电阻: 10 to 55 Hz (at double amplitude of 5 mm .197 inch)

• 双胞胎标志横线触点的用途保证高联络可靠性。
AgPd 触点被使用由于它的好硫化物抵抗。采取低气体造型材料。卷汇编避免引起挥发性气体从卷的造型技术。
•增加的包装的密度由于高度高效率的磁性电路设计.
漏通量被减少且变化在电子特征上从组分安上关闭一起减到最小。这说明包装密度比先前高.

规格:

Contact

安排			2 Form C
最大初触点电阻(By voltage drop 6 V DC 1A)			100 mΩ
触点材质			Stationary: AgPd+Au clad Movable: AgPd
规定值	一般开关电容(resistive load)		1 A 30 V DC 0.3 A 125 V AC
	最大开关电压(resistive load)		30 W, 37.5 V A
	最大开关功率		110 V DC, 125 V AC
	最大开关电流		1 A
	最小开关电容(Reference value)#1		10 μA 10 mV DC
一般开关电容	Single side stable		140mW (1.5 to 12 V DC) 230mW (24 V DC)
	1 coil latching		100mW (1.5 to 12 V DC) 120mW (24 V DC)
希望寿命(最小操作)	机械(at 180 cpm)		5 × 10⁷
	电子 (at 20 cpm)	1 A 30 V DC resistive	10⁵
		0.3 A 125 V AC resistive	10⁵

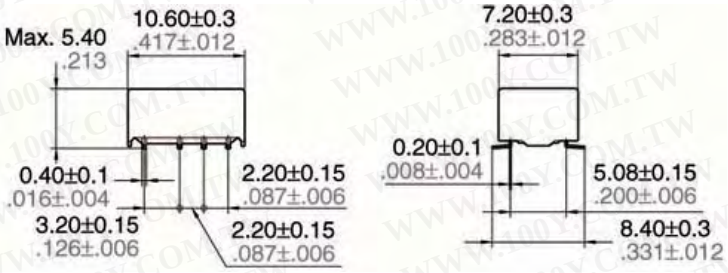

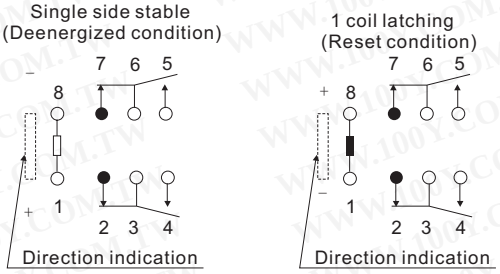

Characteristics

初绝缘电阻*1		Min. 1,000MΩ (at 500V DC)
I毛坯轧件电压*2	开放触点之间	750 Vrms for 1min.
	在触点集合之间	1,000 Vrms for 1min.
	触电和线圈之间	1,500 Vrms for 1min.
初浪涌电压	开放触点之间 (10×160 μs)	1,500 V(FCC Part 68)
	触电和线圈之间(2×10 μs)	2,500 V(Telcordia)
动作时间 [Set time]*3 (at 20°C)		Max. 4 ms (Approx. 2 ms) [Max. 4 ms (Approx. 2 ms)]
释放时间(without diode) [Reset time]*3 (at 20°C)		Max. 4 ms (Approx. 1 ms) [Max. 4 ms (Approx. 2 ms)]
T温度上升*4 (at 20°C)		Max. 50°C
冲击电阻	Functional*5	Min. 750 m/s²{75G]
	Destructive*6	Min. 1,000 m/s²{100G]
振动电阻	Functional*7	10 to 55 Hz at double amplitude of 3.3 mm
	Destructive	10 to 55 Hz at double amplitude of 5 mm
净重		Approx. 1 g .035 oz

典型应用:
- •通信 (XDSL, 传输)
- •测量
- •安全
- •家电, 音像/视觉设备
- •汽车设备
- •医疗设备

100Y 编号	厂商编号	制造厂商	说明	Coil Voltage	Type
46913	AGQ200A03Z	NAIS	NAIS_继电器 3V	3V	GQ/AGQ

继电器+电磁阀

NAIS_PCB继电器

详细产品规格－请点击cn.100y.com.tw

特点:
•协定和高容量
1 Form C: 15A, 2 Form C: 10A 高容量约束
• 宽联盟
以LED型，固定二极管和CR为浪涌镇压键入可利用
•无镉触点
• 依照各种安全
standardsUL/C-UL, TÜV, approved

典型应用:
控制板
电源单位
造型机器机械工具
焊接器材
农业设备
办公设备
自动售货机
通讯器材
娱乐机器

规格:

Contacts

最大初触点电阻(By voltage drop 6 V DC 1 A)		50mΩ
触点材质		$AgSnO_2$ type
规定值 (resistive load)	最大运载电流	1 Form C: 15A 125V AC 2 Form C: 10A 125V AC
	最小开关电容 (Reference value)#1	100 mA, 5 V DC
希望寿命 (最小操作)	机械(at 180 cpm)	AC type: 5×10^7 DC type: 10^8
	电子(resistive load)(AC load)	1 Form C: 15A 125V AC (cosφ=1), 2×10^5 2 Form C: 10A 125V AC (cosφ=1), 5×10^5

Characteristics

最大操作速度		20 cpm (at max. Rating)
初绝缘电阻*1		Min. 100 MΩ at 500 V DC
耐电压*2	开放触点之间	1,000 Vrms for 1 min.
	在触点集合之间	2,000 Vrms for 1 min.
	触电和线圈之间	2,000 Vrms for 1 min.
动作时间*3 (at 20°C)(at nominal voltage)		Max. 25 ms*4
释放时间(without diode)*3 (at 20°C)(at nominal voltage)		Max. 25 ms*4
最大温度上升(at nominal voltage, nominal rating)		80°C
冲击电阻	Functional*5	Min. 196 m/s² {20 G}
	Destructive*6	Min. 980 m/s² {100 G}
振动电阻	Functional*7	10 to 55 Hz at double amplitude of 1.0 mm
	Destructive	10 to 55 Hz at double amplitude of 2.0 mm
净重		Approx. 35g 1.23 oz

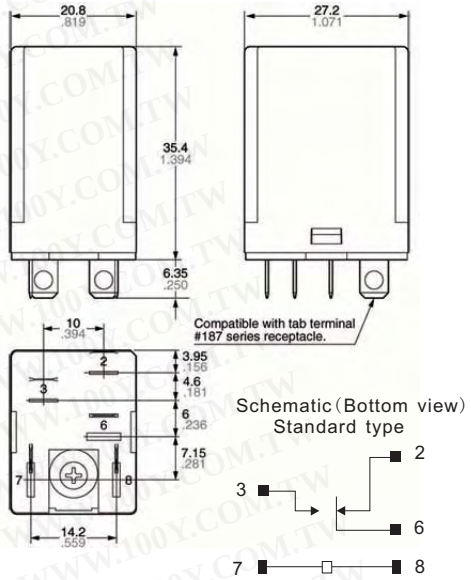

100Y 编号	厂商编号	制造厂商	说明	Coil Voltage	Type
47013	AHK110Y2	NAIS	NAIS_继电器 220/240V AC	220/240V AC	HK

特点:
1. 紧密，密集度
20% (宽度和高度)比现有的模型小*
(以螺丝终端插口的情况为DIN路轨)*
比较我们的HC/HJ 中转。
2. 高容量和高可靠性
最大开关电流: 16 A (for 1 Form C type at AC load)
用途金反射触点为高度可靠触点 (for 2 Form C type).
3. 环境良好
使用无镉触点和无铅焊剂。
4. 细螺丝终端插口和个人计算机板终端插口
运用传递巩固勾子为容易的中转移动. 一触点中转可能撤除.
终端插口与手指保护作用可利用。
5. 阵容强大
我们增加了可能被建立入设备的一种直接安装类型。

典型用途
控制板。
电源单位
造型机器
机械工具
焊接器材
农业设备
办公设备
自动售货机
通讯器材
娱乐机器等。

规格:

Contacts

触点安排		1 Form C
最大初触点电阻(By voltage drop 6 V DC 1 A)		100mΩ
触点材质		$AgSnO_2$ type
规定值 (抗拒装载)	一般开关电容	10A 250V AC, 10A 30V DC
	最大开关电压	4,000 VA, 300W
	最大运载电流	250V AC, 30V DC
	最大开关电流	16 A (at AC load), 10 A (at DC load)
	最小开关电容 (Reference value)*9	5V 100mA DC
希望寿命 (最小操作)	机械(at 300 cpm)	AC: 10^7DC: 2×10^7
	电子(at rated load)	10^5 (at 20 cpm)

Characteristics

最大操作速度		1 Form C and 2 Form C types: 20 cpm (at max. Rating) 1 Form A type: 10 cpm (at max. Rating)
初绝缘电阻*1		Min. 1,000 MΩ at 500 V DC
毛坯轧件电压*2	开放触点之间	1,000 Vrms for 1 min.
	在触点集合之间	3,000 Vrms for 1 min. (2 Form C type only)
	触电和线圈之间	5,000 Vrms for 1 min.
动作时间*3 (at nominal voltage) (at 20°C)		Max. 15 ms*4

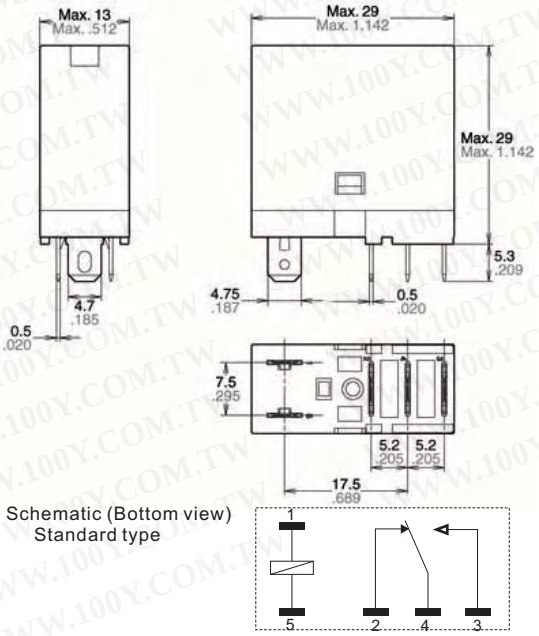

继电器+电磁阀

NAIS_PCB继电器

详细产品规格－请点击cn.100y.com.tw

Characteristics

释放时间*3 (at nominal voltage) (at 20°C)		Max. 5 ms (without diode)*4 Max. 20 ms (with diode)*4
最大温度上升. (at 70°C) (at nominal voltage)		60°C
冲击电阻	Functional*5	Min. 100 m/s² {10 G}
	Destructive*6	Min. 1,000 m/s² {100 G}
振动电阻	Functional*7	10 to 55 Hz at double amplitude of 1.5 mm
	Destructive	10 to 55 Hz at double amplitude of 1.5 mm
条件为操作、运输和存贮*10 (不结冰和不凝聚在低温)	Ambient temp.	−40°C to +70°C −40°F to +158°F
	Humidity	5 to 85% R.H.
净重		For 1 Form C and 1 Form A types:approx. 19 g .67 oz For 2 Form C type: approx. 17 g .60 oz

100Y 编号	厂商编号	制造厂商	说明	Coil Voltage	Type
47006	AHN110Y2	NAIS	NAIS_继电器 220/240V AC	220/240V AC	HN

特点：

1. 2 形成A纤细型
24(L) × 12(W) × 25(H) mm. 945(L)×.472(W)×.984(H) inch
2. 3A 型和 5A TV型
3A type:与可靠触点和突破表现最好适合于保护的和交换的报告人。
5A TV type: 坚韧反对流入电流和优选为转动断断续续电源。
Rated TV-4 (UL/CSA).

3. 高绝缘电阻
• 漏电距离和清除在线圈和触点之间:
Min. 6 mm .236 inch (In compliance with IEC65)
• 浪涌承受电压在线圈和触点之间: 10,000 V或更大
4. 高抗扰度由卡片分离结构体会在触点和线圈之间
5. 依照各种安全标准
• UL/CSA, VDE, TÜV, SEMKO, SEV认证

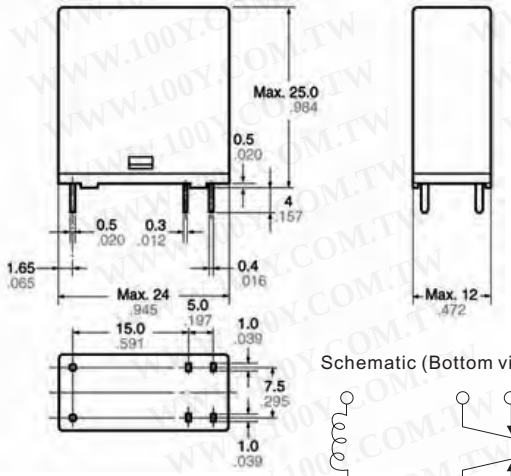

Schematic (Bottom view)

规格:

Contact

规格		5A TV rated
安排		2 Form A
最大初触点电阻(By voltage drop 6 V DC 1 A)		Max. 100 mΩ
触点材质		$AgSnO_2$ type
规定值 (抗拒装载)	一般开关电容	5 A 277 V AC
	最大开关功率	1,385 V A
	最大开关电压	277 V AC
	最大开关电流	5 A (AC)
	最小开关电容#1	100 mA, 5 V DC
希望寿命 (最小操作)	机械(at 180 cpm)	10^6
	电子 (at 20 cpm) (at rated load)	5×10^4 (ON: OFF=1.5s: 1.5s)

Characteristics

规格		5A TV rated
最大操作速度		20 cpm
初绝缘电阻*1		Min. 1,000 MΩ (at 500 V DC)
毛坯轧件电压	在触点集合之间	1,000 Vrms for 1 min.
	开放触点之间	1,000 Vrms for 1 min.
	触电和线圈之间	4,000 Vrms for 1 min.
浪涌电压在触点和线圈之间*3		Min. 10,000 V
动作时间*4 (at nominal voltage)		Max. 15ms (at 20°C 68°F)
释放时间(with diode)*4 (at nominal voltage)		Max. 15ms (at 20°C 68°F)
温度上升 (at 70°C)		Max. 45°C with nominal coil voltage and at 5 A contact carrying current
冲击电阻	Functional*5	Min. 200 m/s²{approx. 20 G}
	Destructive*6	Min. 1,000 m/s²{approx. 100 G}
振动电阻	Functional*7	10 to 55Hz at double amplitude of 1.5mm
	Destructive	10 to 55Hz at double amplitude of 1.5mm
净重		Approx. 13 g .46 oz

Coil

一般操作功率	530 mW

100Y 编号	厂商编号	制造厂商	说明	Coil Voltage	Type
46965	ALA2PF12	NAIS	NAIS_继电器 12V	12V	LA

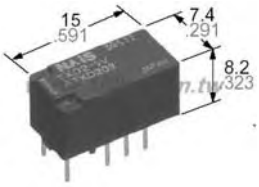

特点:

1. 纤细型: Width 7 mm .276 inch.
20.3(L)×7.0(W)×15.0(H) mm .799(L)×.276(W)×.591(H) inch
2.理想家电小装载开关
10^5 开关操作可能与 a 3A 250V AC resistive load.
3.低工作功率
密集度，与一般工作功率 200mW一样低

4. 高冲击电阻
中转承受功能冲击电阻300m/s² [approx. 30 G more]
5. 高绝缘电阻
• 漏电距离和清除在线圈和触点之间I:Min. 6 mm .236 inch (In compliance with IEC65)
• 浪涌承受电压在线圈和触点之间: 10,000 V or more.

6. UL/CSA, VDE, TÜV approved.

典型应用:

- ☐ 空调
- ☐ 冰箱
- ☐ 热水器
- ☐ 微波炉
- ☐风扇加热器

继电器+电磁阀

NAIS_PCB继电器

详细产品规格－请点击cn.100y.com.tw

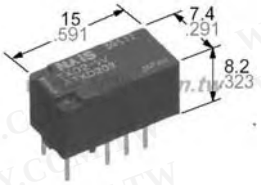

规格:

Contact

安排			1 Form A
最大初触点电阻 (By voltage drop 6 V DC 1 A)			Max. 100 mΩ
触点材质			$AgSnO_2$ type
规定值 (抗拒装载)	一般开关电容		3 A 277 V AC, 3 A 30V DC
	最大开关功率		831 V A (AC), 90W (DC)
	最大开关电压		277 V AC, 30 V DC
	最大开关电流		3 A
	最小开关电容[1]		100 mA, 5 V DC
希望寿命 (最小操作)	机械(at 180 cpm)		5×10^6
	电子 (at 20 cpm) (at rated load)	3A 125V AC, 3A 30V DC	2×10^5
		3A 250V AC	10^5

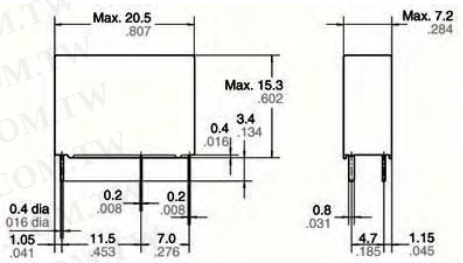

Characteristics

最大操作速度		20 cpm (at rated load)
初绝缘电阻*[1]		Min. 1,000 MΩ (at 500 V DC)
毛坯轧件电压	开放触点之间	750 Vrms for 1 min.
	触电和线圈之间	4,000 Vrms for 1 min.
浪涌电压在触点和线圈之间*[3]		Min. 10,000 V
动作时间*[4] (at nominal voltage)		Max. 10ms (at 20°C 68°F)
释放时间(with diode)*[4] (at nominal voltage)		Max. 10ms (at 20°C 68°F)
温度上升 (at 70°C 158°F)		Max. 45°C with nominal coil voltage and at 3 A contact carrying current (resistance method)
冲击电阻	Functional*[5]	Min. 300 m/s²{approx. 30 G}
	Destructive*[6]	Min. 1,000 m/s²{approx. 100 G}
振动电阻	Functional*[7]	10 to 55Hz at double amplitude of 1.5mm
	Destructive	10 to 55Hz at double amplitude of 1.5mm
净重		Approx. 4 g .14 oz

Schematic (Bottom view)

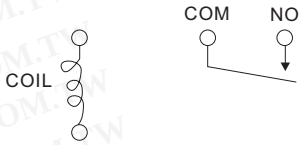

100Y 编号	厂商编号	制造厂商	说明	Coil Voltage	Type
46963	ALD112W	NAIS	NAIS_继电器 12V	12V	LD

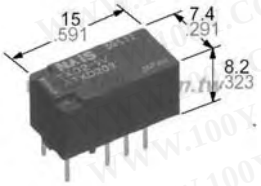

特点:

1. 价格竞争
有更好的价格竞争性 (New PCB type 400 mW only)
2. 支持磁控管和加热器装载。
开关可能为微波炉中磁控管和加热器装载。
3. 优秀热抵抗
环境温度: up to 85°C 185°F这满足UL线圈绝缘组B/组 F利用
4. 高绝缘电阻
漏电距离和清除在线圈和触点之间:Min.
8 mm .315 inchSurge withstand voltage: Min. 10,000V
5. 低工作功率
一般工作功率: 400mW/200mW (High sensitive type)
6. 各种型号广
产品系列包括用不同的形状和别针5 型
7.依照各种安全标准:
UL/CSA, TÜV, VDE approved and SEMKO available

典型应用:

•微波炉
•冰箱
• OA 设备

Schematic (Bottom view)

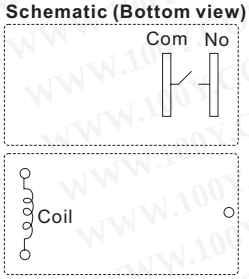

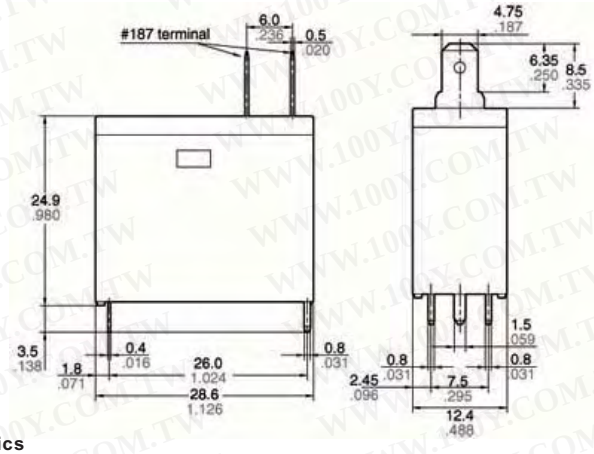

规格:

Contact

安排		1 Form A
最大初触点电阻 (By voltage drop 6 V DC 1 A)		100 mΩ
触点材质		$AgSnO_2$ type
规定值 (抗拒装载)	一般开关电容	16 A 277 V AC
	最大开关功率	4,432 V A
	最大开关电压	277 V AC
	最大开关电流	16 A
	最小开关电容#[1]	100 mA, 5 V DC
希望寿命 (最小操作)	机械 (at 180 cpm)	2×10^6
	电子 (at 20 cpm) (Resistive load)	10^5

Coil

规格	标准	高灵敏
一般操作功率	400 mW	200 mW

Characteristics

最大操作速度 (at rated load)		20 cpm
初绝缘电阻*[1]		Min. 1,000 MΩ (at 500 V DC)
毛坯轧件电压*[2]	开放触点之间	1,000 Vrms for 1 min.
	触电和线圈之间	4,000 Vrms for 1 min.
浪涌电压在触点和线圈之间*[3]		Min. 10,000 V
动作时间*[4] (at nominal voltage) (at 20°C 68°F)		Max. 20ms
释放时间 (with diode)*[4] (at nominal voltage) (at 20°C 68°F)		Max. 20ms Max. 25ms (200 mW type)
温度上升 (at nominal voltage) (resistance method, contact current 16 A, 20°C 68°F)		Max. 55°C Max. 45°C (200 mW type)
冲击电阻	Functional*[5]	Min. 200 m/s²{20 G}
	Destructive*[6]	Min. 1,000 m/s²{100 G}
振动电阻	Functional*[7]	10 to 55Hzat double amplitude of 1.5mm
	Destructive	10 to 55Hzat double amplitude of 1.5mm
条件为操作、运输和存贮*[10] (不结冰和不凝聚在低温)	Ambient temp.	−40°C to +85°C −40°F to +185°F
	Humidity	5 to 85% R.H.
净重		Approx. 17 g .60 oz

100Y 编号	厂商编号	制造厂商	说明	Coil Voltage	Type
46959	ALE12B24	NAIS	NAIS_继电器 24V	24V	LE

继电器+电磁阀

NAIS_PCB继电器

特点:

1. 理想为压缩机和变换器装载
1) 压缩机装载: 20A 250V AC
2) 变换器装载: 20A 100V AC,10A 200V AC
2. 高绝缘电阻
•漏电距离和清除在触点和线圈之间;
Creepage Min.9.5mm .374inch/
Clearance Min. 8mm .315inch
• 浪涌承受电压: Min. 10,000V
3. "PCB" and "TMP" types available
4. 依照各种安全标准:
UL/CSA, TÜV, VDE approved

典型应用:

• 空调
•冰箱
• Oa设备

Dimension:	Tolerance
Max. 1mm .039 inch:	±0.1 ±.004
1 to 3mm .039 to .118 inch:	±0.2 ±.008
Min. 3mm .118 inch:	±0.3 ±.012

规格:

Characteristics

最大操作速度(at rated load)		20 cpm
初绝缘电阻*1		Min. 1,000 MΩ (at 500 V DC)
毛坯轧件电压*2	开放触点之间	1,000 Vrms for 1 min.
	触电和线圈之间	5,000 Vrms for 1 min.
浪涌电压在触点和线圈之间*3		Min. 10,000 V
动作时间*4 (at nominal voltage)		Max. 20 ms (at 20°C 68°F)
释放时间 (without diode)*4(at nominal voltage)		Max. 15 ms (at 20°C 68°F)
温度上升(at nominal voltage)		Max. 45°C(resistance method, contact current 20 A, rated coil voltage, 60°C 140°F)
冲击电阻	Functional*5	Min. 100 m/s²{10 G}
	Destructive*6	Min. 1,000 m/s²{100 G}
振动电阻	Functional*7	10 to 55Hzat double amplitude of 1.5mm
	Destructive	10 to 55Hzat double amplitude of 1.5mm
条件为操作、运输和存贮*10 (不结冰和不凝聚在低温)	Ambient temp.	−40°C to +60°C−40°F to +140°F
	Humidity	5 to 85% R.H.
净重		Approx. 23 g .81 oz

详细产品规格－请点击cn.100y.com.tw

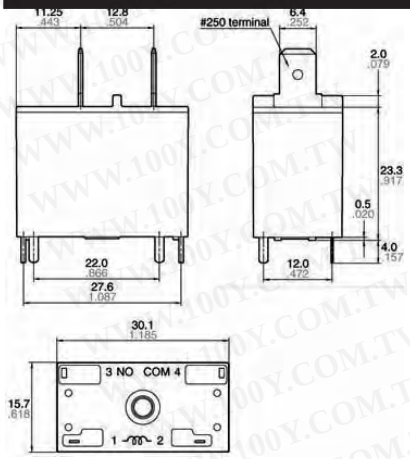

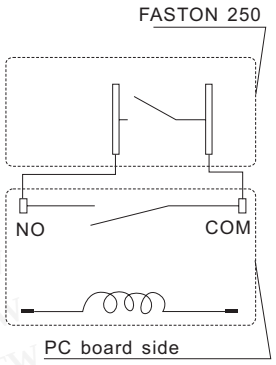

Contact

安排		1 Form A
最大初触点电阻(By voltage drop 6 V DC 1 A)		100 mΩ
触点材质		AgSnO2 type
规定值(抗拒装载)	一般开关电容	20 A 250V AC
	最大开关功率	6,250 V A
	最大开关电压	250V AC
	最大开关电流	25 A
	最小开关电容#1	100 mA, 5 V DC
希望寿命(最小操作)	机械(at 180 cpm)	2×10^6
	电子(at 20 cpm) (Resistive load)	10^5

Coil

一般操作功率	900 mW

100Y 编号	厂商编号	制造厂商	说明	Coil Voltage	Type
46957	ALF1T12	NAIS	NAIS_继电器 12V	12V	LF

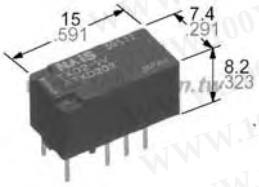

特点:

1. 3.A 类极小值的架置空间
• 17.0(L)×7.0(W)×16.0(H) mm
.670(L)×.276(W)×.630(H) inch
• At 84% 它的初始(比较用我们的LD 中转做), 低脚印节省空间。
2. 低工作功率
密集度, 与一般工作功率 200mW一样低
3.理想家电小装载开关
• 105 switching operations possible with a 3A 250V AC resistive load.
• 器械寿命: 2×106 (at 180 cpm)
4.高绝缘电阻
浪涌承受电压在线圈和触点之间: 6,000 V or more.
5. 依照各种安全标准
C-UL, VDE approved.

典型应用:

☐ 空调 ☐ 热水器
☐ 冰箱 ☐ 风扇加热器
☐ 微波炉

规格:

Coil

一般操作功率	200 mW

Dimension :	General tolerance
Max. 1mm .039 inch:	±0.1 ±.004
1 to 3mm .039 to .118 inch:	±0.2 ±.008
Min. 3mm .118 inch:	±0.3 ±.012

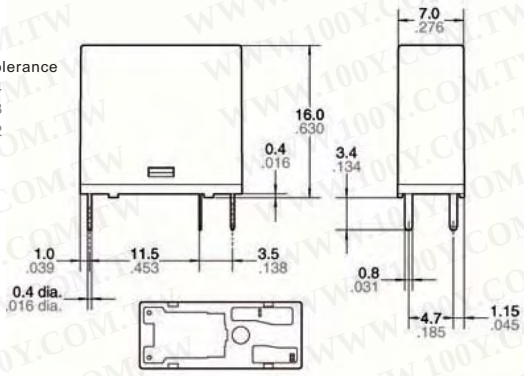

Characteristics

最大操作速度		20 cpm (at rated load)
初绝缘电阻*1		Min. 1,000 MΩ (at 500 V DC)
毛坯轧件电压	开放触点之间	750 Vrms for 1 min.
	触电和线圈之间	3,000 Vrms for 1 min.
浪涌电压在触点和线圈之间*3		Min. 6,000 V
动作时间*4 (at nominal voltage)		Max. 10ms (at 20°C 68°F)
释放时间(with diode)*4(at nominal voltage)		Max. 10ms (at 20°C 68°F)
温度上升 (at 70°C)		Max. 45°C with nominal coil voltage and at 5 A contact carrying current(resistance method)
冲击电阻	Functional*5	Min. 100 m/s² {approx. 10 G}
	Destructive*6	Min. 1,000 m/s² {approx. 100 G}
振动电阻	Functional*7	10 to 55Hzat double amplitude of 1.5mm
	Destructive	10 to 55Hzat double amplitude of 1.5mm
净重		Approx. 4 g .14 oz

Contact

安排		1 Form A
最大初触点电阻(By voltage drop 6 V DC 1 A)		Max. 100 mΩ
触点材质		$AgSnO_2$ type
规定值(抗拒装载)	一般开关电容	3A 250V AC3A 30V DC
	最大开关功率	831VA (AC), 90W (DC)
	最大开关电压	277V AC
	最大开关电流	5A
	最小开关电容#1	100 mA, 5 V DC
希望寿命 (最小操作)	机械 (at 180 cpm)	2×10^6
	电子 (at 20 cpm) (resistive load)	5A 250V AC: 5×10^4 3A 250V AC: 10^5

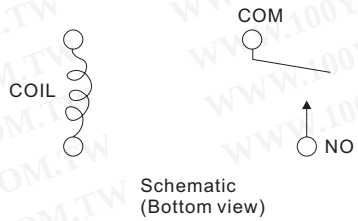

100Y 编号	厂商编号	制造厂商	说明	Coil Voltage	Type
46962	ALJ112W	NAIS	NAIS_继电器 12V	12V	LJ

继电器+电磁阀

NAIS_PCB继电器

详细产品规格－请点击cn.100y.com.tw

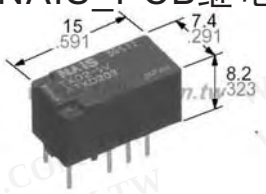

特点:

1. 低侧面类型高度为 15.7 mm
纤细，低侧面类型直径为 28.8 (L) × 12.5 (W) × 15.7 (H) mm
1.134 (L) × .492 (W) × .618 (H) inch.
2. 高绝缘电阻优越绝缘特征是
由直径达到一个绝缘距离在至少10 毫米触点和线圈之间为漏电距离和清除。
此外，反浪涌电压是10 千伏且更高。(支持欧洲强化绝缘要求。)
3.优越热抵抗
能在环境温度使用 85°C 185°F for the class B and
105°C 221°F for the class F.
4. 地工作功率
一般工作功率节省仅仅为 400 mW.
5. 依照各种安全标准:
UL, C-UL, VDE approved.
6. 优越热抵抗和跟踪抵抗
EN60335-1 GWT compliant (Tested by VDE)
type available (Class B insulation type only,
excluding TMP type)
7. TMP型也可使用

规格:

Contact

最大初触点电阻 (By voltage drop 6V DC 1A)		100mΩ
触点材质		$AgSnO_2$ type
规定值 (抗拒装载)	一般开关电容	16A 250V AC
	最大开关功率	4,000V A
	最大开关电压	440V AC
	最大开关电流	16A
	最小开关电容	100mA, 5V DC
希望寿命 (最小操作)	机械 (at 180 cpm)	1 Form A/1 Form C: 1 × 10^7 1 Form A (TMP type)5 × 10^6
	电子 (at 20 cpm) (Rated load)	Form A/1 Form C: N.O.: 10^5, N.C.: 5 × 10^4 1 Form A (TMP type)10^5

Characteristics

最大操作速度		20 cpm (at rated load)
初绝缘电阻*1		Min. 1,000 MΩ (at 500V DC)
毛坯轧件电压*2	开放触点之间	1,000 Vrms for 1 min.
	触电和线圈之间	5,000 Vrms for 1 min.
浪涌电压在触点和线圈之间*3		10,000 V
动作时间*4 (at nominal voltage)		Max. 15ms (at 20°C 68°F)
释放时间(without diode)*4 (at nominal voltage)		Max. 5ms (at 20°C 68°F)
温度上升(20°C 68°C)		Max. 55°C with nominal coil voltage and at 16A contact carrying current (resistance method)
冲击电阻	Functional*5	100 m/s²{approx. 10 G}
	Destructive*6	1,000 m/s²{approx. 100 G}
净重		1 Form A/1 Form C: Approx. 12 g .42 oz 1 Form A (TMP type): Approx. 13 g .46 oz

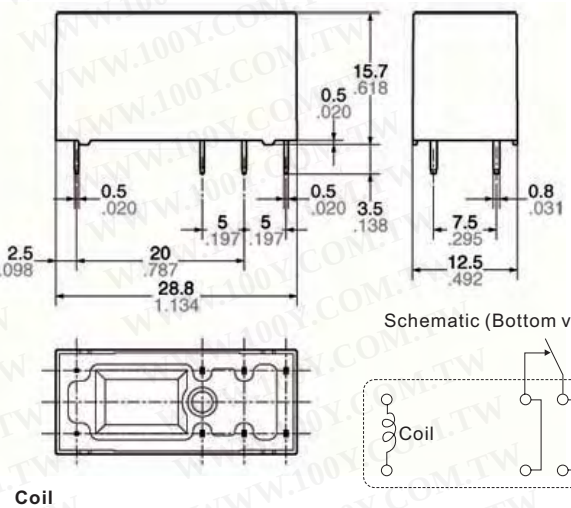

Coil

一般操作功率	400mW

100Y 编号	厂商编号	制造厂商	说明	Coil Voltage	Type
46961	ALZ11B24W	NAIS	NAIS_继电器 24V	24V	LZ

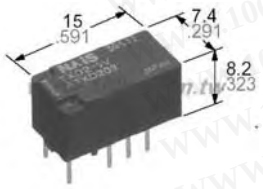

特点:

•纤细型
28 mm (L)×5 mm (W)×15 mm (H)
1.102 inch (L)×.197 inch (W)×.591 inch (H)
允许高密度架置
•宽开关电容:
100 mA/12 V DC-6A/250 V AC
•高灵敏: 170mW
•高故障(4, 000 V) 和浪涌(6, 000 V) 电压在触点和线圈之间
•清除/漏电距离: 8/8 mm
• 1 Form A/1 Form C contact.

规格:

Contacts

触点材质l		$AgSnO_2$ type
最大初触点电阻(By voltage drop 6 V DC 1 A)		100 mΩ
规定值 (抗拒装载)	一般开关电容	6 A 250 V AC
	最大开关功率	1,500 VA
	最大开关电压	250V AC
	最大开关电流	6 A (AC)
	最小开关电容(Reference value)#1	100 mA, 5 V DC
希望寿命 (最小操作)	机械(at 180 cpm)	5×10^6
	电子(at 6 cpm)(at rated load)	N.O.: 5×10^4 N.C.: 3×10^4

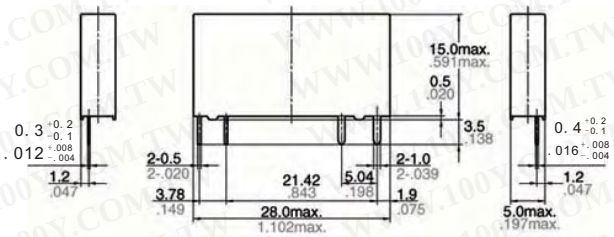

Characteristics

初绝缘电阻*1		Min. 1,000 MΩ at 500 V DC
毛坯轧件电压*2	开放触点之间 触电和线圈之间	1,000 Vrms 4,000 Vrms
浪涌电压在触点和线圈之间*3		Min. 6,000 V (Initial)
动作时间*4 (at nominal voltage)		Max. 8 ms (approx. 5 ms)
释放时间 (without diode)*4(at nominal voltage)		Max. 4 ms (approx. 2.5 ms)
温度上升		Max. 30°C with nominal coil voltage acrosscoil and at nominal switching capacity
冲击电阻	Functional*5 Destructive*6	1 Form C: Min. 49 m/s²{5 G} 1 Form A: Min. 98 m/s²{10 G} Min. 980 m/s² {100 G}
振动电阻	Functional*7 Destructive	10 to 55 Hzat double amplitude of 1.0 mm/6 G 10 to 55 Hzat double amplitude of 1.5 mm/9 G
条件为操作、运输和存贮*10 (不结冰和不凝聚在低温)	环境温度 湿度	−40°C to +85°C −40°F to +185°F 5 to 85%R.H.
净重		Approx. 4 g .14 oz

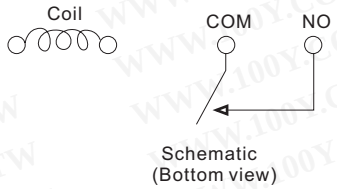

Coil (at 25°C 77°F, 50% R.H.)

一般操作功率	170 mW (4.5 to 24 V DC) 217 mW (48 V DC)

100Y 编号	厂商编号	制造厂商	说明	Coil Voltage	Type
46920	APE10024	NAIS	NAIS_继电器 24V	24V	PE

NAIS_PCB继电器

详细产品规格－请点击cn.100y.com.tw

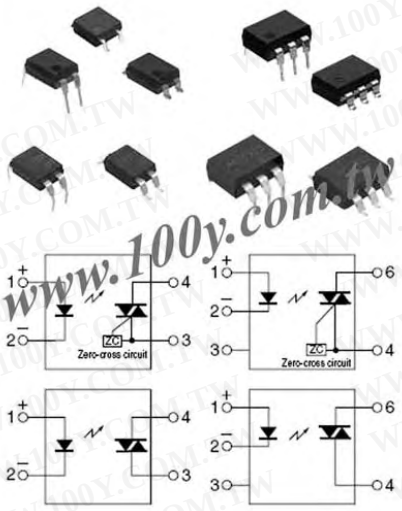

特点:

1. 低零交叉电压(最大15 V) 类型增加排列。
早先产品的大约1/3
帮助进一步减少噪声设备。

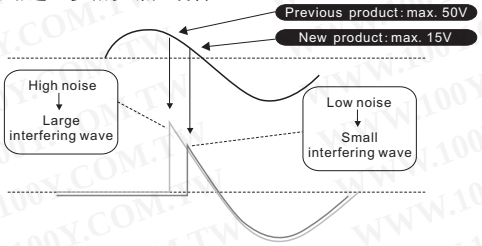

2. 二型可利用: 任意型和零交叉类型
3.许多包装大小可利用(宽终端类型以10. 16 毫米程度在 I/O 终端之间可利用。)
4. 高电介质强度。(在输入和输出之间: SOP 3, 750 V; DIP 5,000 V)
5. 处理100 和200 V AC 装载
这个中转处理两电压在它不是必要的为用户使用两型处理分开的零件号码的一个唯一产品。
6. 终端5 垂度6 别针类型完全地被铸造。

典型应用:

为触发三极管驱动器
For 100V/200V, 50/60 Hz lines
1.为触发三极管驱动器在产品加热器控制譬如办公设备、家用电器, 和工业机器。
2. 触发三极管驱动器为 SSRs

SOP Type
APT1211S, APT1221S, APT1231S

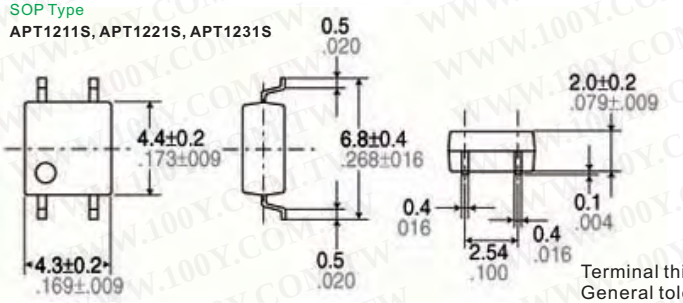

Terminal thickness= 0.15 .006
General tolerance: ±0.1 ±.004

DIP4 Wide Terminal Type
APT1211W(A), APT1221W(A), APT1231W(A)

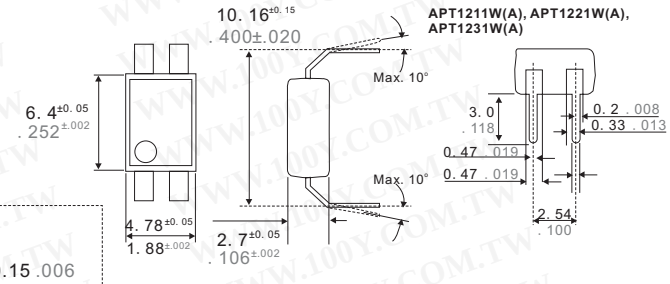

DIP6 Wide Terminal Type
APT1212W(A), APT1222W(A), APT1232W(A)

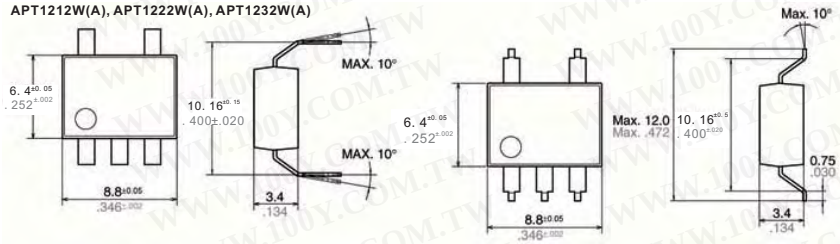

Through hole terminal type

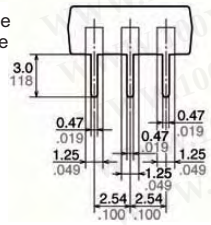

Surface mount terminal type

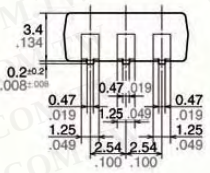

Terminal thickness: 0.20 .008
General tolerance: ±0.1 ±.004

Through hole terminal type

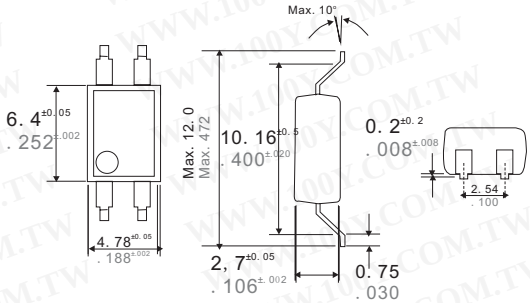

Surface mount terminal type

Terminal thickness: 0.20 .008
General tolerance: ±0.1 ±.004

100Y 编号	厂商编号	制造厂商	说明	Contact Rating	Coil Voltage	Recognized Safety	Type
47475	APT1211	NAIS	NAIS_继电器 DIP4pin 600V 100 mA	600V 100 mA	600V	UL,C-UL,VDE	APT1
47469	APT1211S	NAIS	NAIS_继电器 SOP4pin 600V 50 mA	600V 50 mA	600V	UL,C-UL,VDE	APT1
47483	APT1211W	NAIS	NAIS_继电器 DIP4pin 600V 100 mA	600V 100 mA	600V	UL,C-UL,VDE	APT1
47478	APT1212	NAIS	NAIS_继电器 DIP6pin 600V 100 mA	600V 100 mA	600V	UL,C-UL,VDE	APT1
47486	APT1212W	NAIS	NAIS_继电器 DIP6pin 600V 100 mA	600V 100 mA	600V	UL,C-UL,VDE	APT1
47477	APT1221	NAIS	NAIS_继电器 DIP4pin 600V 100 mA	600V 100 mA	600V	UL,C-UL,VDE	APT1
47474	APT1221S	NAIS	NAIS_继电器 SOP4pin 600V 50 mA	600V 50 mA	600V	UL,C-UL,VDE	APT1
47485	APT1221W	NAIS	NAIS_继电器 DIP4pin 600V 100 mA	600V 100 mA	600V	UL,C-UL,VDE	APT1
47481	APT1222	NAIS	NAIS_继电器 DIP6pin 600V 100 mA	600V 100 mA	600V	UL,C-UL,VDE	APT1
47488	APT1222W	NAIS	NAIS_继电器 DIP6pin 600V 100 mA	600V 100 mA	600V	UL,C-UL,VDE	APT1
47476	APT1231	NAIS	NAIS_继电器 DIP4pin 600V 100 mA	600V 100 mA	600V	UL,C-UL,VDE	APT1
47471	APT1231S	NAIS	NAIS_继电器 SOP4pin 600V 50 mA	600V 50 mA	600V	UL,C-UL,VDE	APT1
47484	APT1231W	NAIS	NAIS_继电器 DIP4pin 600V 100 mA	600V 100 mA	600V	UL,C-UL,VDE	APT1
47480	APT1232	NAIS	NAIS_继电器 DIP6pin 600V 100 mA	600V 100 mA	600V	UL,C-UL,VDE	APT1
47487	APT1232W	NAIS	NAIS_继电器 DIP6pin 600V 100 mA	600V 100 mA	600V	UL,C-UL,VDE	APT1

继电器+电磁阀

NAIS_PCB继电器

详细产品规格－请点击cn.100y.com.tw

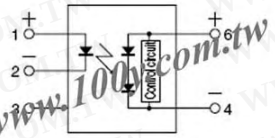

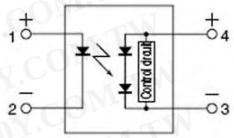

特点:

1.高速开关

因为释放时间是0.1ms，MOSFET 可能迅速被关闭在迫切情况。

2.节约空间

以一条固定控制电路，一个外在电阻器不是需要的。这对做贡献基层更紧密。

3. 高绝缘

DIP type: 5,000 V

SOP type: 2,500 V

SSOP type: 1,500 V

4. 极好的生产线

产品包括产业的最小的SSOP类型，SOP4 型，和DIP6 型。

典型应用:

金属氧化物半导体场效应晶体管驱动器

电源(Vcc) 为电子线路

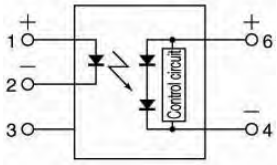

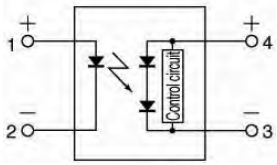

100Y 编号	厂商编号	制造厂商	说明	Coil Voltage	Recognized Safety	Type
47162	APV1121S	NAIS	NAIS_继电器 SOP 4	8.7V	UL,C-UL	APV1,2
47161	APV1122	NAIS	NAIS_继电器 DIP-6P	8.7V	UL ,C-UL	APV1,2
47164	APV2111V	NAIS	NAIS_继电器 SSOP	8.2V	UL,C-UL	APV1,2
47163	APV2121S	NAIS	NAIS_继电器 SOP4	8.2V	UL,C-UL	APV1,2

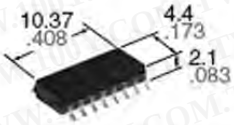

mm inch

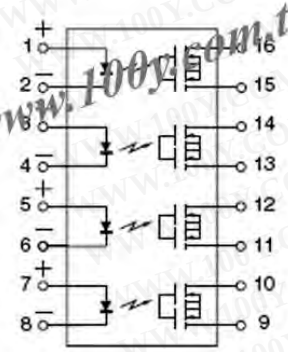

特点:

1. 这是达到更低产品电容的CxR10 型。

2. 4-channel (4 Form A) of RF PhotoMOS Relays

3. 如此包裹16 别针键入超级微型设计

设备达到一超级微型如此包裹测量 (W)

10.37 × (L)4.4 × (H)2.1mm (W) .408×(L).173×(H).083inch— approx.

50% of the footprint size of 8-pin(2-channel) type.

4. 可适用于4 个形式A，和4个独立 1 形式 A

5. 高速开关

打开时间: 30μs

关掉时间 30μs

6. 低级状态泄漏电流

SSR 有几毫安状态泄漏电流，但是这个相片MOS 中转有typ. 10pA 以额定的装载电压

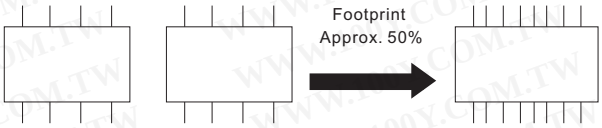

SOP 2-channel type　　AQS221N2S

7. 控制低级模拟信号

相片MOS中转特点极端低闭路垂距电压使能低级模拟信号控制没有畸变

典型应用

测量的和试测器材

1. 试测器材为半导体性能

IC 测试者，液晶驱动测试者，半导体表现测试者

2.木板测试器

光板测试器，在电路测试者，功能测试者

3.医疗设备

超声波诊断机器

4. 多点记录器

翘曲，热电偶

100Y 编号	厂商编号	制造厂商	说明	Contact Arrangement	Contact Rating	Coil Voltage	Recognized Safety	Type
47167	AQS221N2S	NAIS	NAIS_继电器 SO package 16-pin	4-channel (4 Form A)	4-channel (4 Form A)	40V	UL,C-UL	AQS221N2S

mm inch

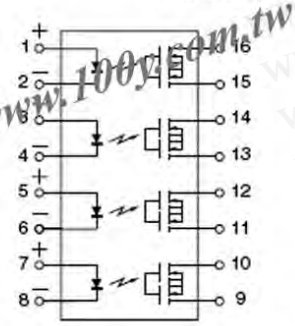

特点:

1.高容量和低在电阻

特点: 与先前比较 (AQS225S)

Type	AQS225S	AQS225R2S
C×R	*1 94.5pF·Ω (typ.)	*2 47.25pF·Ω (typ.)
Load current value	50mA	70mA

*1 4.5pF × 21Ω
*2 4.5pF × 10.5Ω

2. 4-channel (4 Form A) of RF PhotoMOS Relays

3. 如此包裹16 别针键入超级微型设计

设备达到一超级微型如此包裹测量

(W)10.37 × (L)4.4 × (H)2.1mm (W) .408×(L).173×(H).083inch— approx. 50% of the footprint size of 8-pin(2-channel) type.

典型应用:

为多电路开关

1. 测量仪器 (probe cards, etc.)

2. 试测器材

IC 测试者，液晶驱动测试者，半导体表现测试者

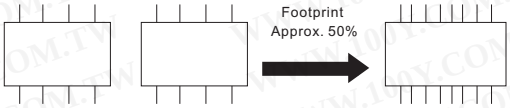

SOP 2-channel type　　AQS225R2S

4. 可适用于4 个形式A，和4个独立 1 形式 A

5. 低电容在输出终端之间保证高反应速度:

电容在输出终端之间小，典型地 4.5pF. 这使能为0.04ms (typ. 的快速的操作速度)。

6.低级状态泄漏电流

7. 控制低级模拟信号

相片MOS中转特点极端低闭路垂距电压使能低级模拟信号控制没有畸变

3. 木板会测试器

光板测试器，在电路测试者，功能测试者

4. 医疗设备

超声波诊断机器

5. 多点记录器

翘曲，热电偶

100Y 编号	厂商编号	制造厂商	说明	Contact Arrangement	Contact Rating	Coil Voltage	Recognized Safety	Type
47169	AQS225R2S	NAIS	NAIS_继电器 SOP-16P	4-channel (4 Form A)	4-channel (4 Form A)	80V	UL,C-UL	AQS225R2S

NAIS_PCB继电器

详细产品规格－请点击cn.100y.com.tw

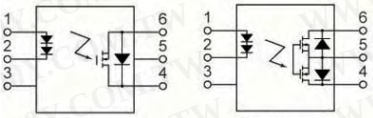

(AQV10 series) (AQV20 series)

特点:

1. 控制低级模拟信号
相片MOS中转特点极端低闭路垂距电压使能低级模拟信号控制没有畸变
2. 控制以低级输入信号
3. 控制各种类型装载譬如中转，马达，灯和螺线管。
4.光学联结为极端高隔离
不同于机械中转，PhotoMOS 中转结合LED 和光电子设备转移信号使用光为极端高隔离。
5. 消灭需要对于一个反电动势在输入边保护二极管在驱动电路
6. 稳定电阻
7. 低级状态泄漏电流
8.除去需要对于电源驱动功率
MOSFET电源过去经常驱动功率
MOSFET是多余的由于固定光电子设备。这导致容易的电路设计和小个人计算机板区域。
9. 低热量电动力 (Approx. 1 μ V)

典型应用:

- 高速检查机器
- 电话设备
- 数据通信设备
- 电脑

100Y 编号	厂商编号	制造厂商	说明	Contact Arrangement	Contact Rating	Coil Voltage	Recognized Safety	Qutline L*W*H	Type
42811	AQV101	NAIS	PhotoMOS relays	[1-Channel (Form A) Type]	Form A	40V	RU,CSA,TUV	8.8*6.4*3.9	AQV
47399	AQV102	NAIS	NAIS_继电器 DIP-6P 60V / 600 mA	1 Form A	60V / 600 mA	60V	UL(E43149),C-UL		AQV102
47402	AQV103	NAIS	NAIS_继电器 DIP-6P 250V / 300 mA	1 Form A	250V / 300 mA	250V	UL(E43149),C-UL		AQV103
47403	AQV104	NAIS	NAIS_继电器 DIP-6P 400V / 180 mA	1 Form A	400V / 180 mA	400V	UL(E43149),C-UL		AQV104

特点:

1. 保护电路免受过剩电流
短路保护作用防止短电流持续的流程。在短电流被查出之后，装载电流被监测，和如果装载恢复正常，中转回到正常运行。
2. 对保险丝、多开关，或其它保护者的没有需要
固定短路保护作用除去电流保护者的需要，减少架置费用和空间需要。
3. 高容量
Can control up to 0.5A (60 VDC) load current.

典型应用:

☐ 工业设备
☐ 交通信号控制
☐ 安全设备

100Y 编号	厂商编号	制造厂商	说明	Contact Rating	Coil Voltage	Recognized Safety	Type
47259	AQV112KL	NAIS	NAIS_继电器 DIP-6P 60V / 500mA	60V / 500mA	60V	UL,C-UL,VDE	AQV112KL

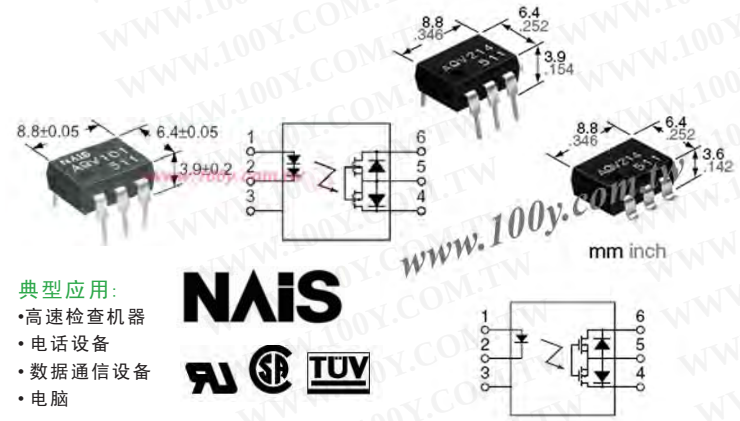

特点:

1.控制低级模拟信号
相片MOS中转特点极端低闭路垂距电压使能低级模拟信号控制没有畸变
2. 控制以低级输入信号
3. 控制各种类型装载譬如中转，马达，灯和螺线管。
4. 光学联结为极端高隔离
不同于机械中转，PhotoMOS 中转结合LED 和光电子设备转移信号使用光为极端高隔离。
5. 消灭需要对于一个反电动势在输入边保护二极管在驱动电路
6. 稳定电阻
7. 低级状态泄漏电流
8. 除去需要对于电源驱动功率 MOSFET
电源过去经常驱动功率MOSFET是多余的由于固定光电子设备。这导致容易的电路设计和小个人计算机板区域。
9. 低热量电动力 (Approx. 1 μ V)

典型应用:

- 高速检查机器
- 电话设备
- 数据通信设备
- 电脑

100Y 编号	厂商编号	制造厂商	说明	Contact Arrangement	Contact Rating	Coil Voltage	Recognized Safety	Qutline L*W*H	Type
47405	AQV201	NAIS	NAIS_继电器 DIP-6P 40V / 500 mA	1 Form A	40V / 500 mA	40V	UL(E43149),C-UL		AQV201
16848	AQV202	NAIS	PhotoMOS RELAY DIP-6P	1-Channel (Form A)	Form A	60V	RU,CSA,TUV	8.8*6.4*3.9	AQV
47407	AQV203	NAIS	NAIS_继电器 DIP-6P 250V/ 200 mA	1 Form A	250V/ 200 mA	250V	UL(E43149),C-UL		AQV203
47408	AQV204	NAIS	NAIS_继电器 DIP-6P 400V/ 150 mA	1 Form A	400V/ 150 mA	400V	UL(E43149),C-UL		AQV204
47195	AQV210	NAIS	NAIS_继电器 350V / 130mA DIP-6P		350V / 130mA	350V	UL(E43149),C-UL		AQV210
47286	AQV210E	NAIS	NAIS_继电器 DIP-6P 350V / 130mA	1 FROM A	350V / 130mA	350V	UL,CSA ,TUV	8.8*6.4*3.9	AQV210E
37161	AQV210EH	NAIS	NAIS PHOTO MOSFET 继电器	1 FROM A		350V	UL,CSA ,TUV	8.8*6.4*3.9	AQV21O E
47191	AQV212	NAIS	NAIS_继电器 60V / 550mA		60V / 550mA	60V	UL(E43149),C-UL		AQV212
47197	AQV214	NAIS	NAIS_继电器 400V / 120mA DIP-6P		400V / 120mA	400V	UL(E43149),C-UL		AQV214
47288	AQV214E	NAIS	NAIS_继电器 DIP-6P 400V / 120mA	1 FROM A	400V / 120mA	400V	UL,CSA ,TUV	8.8*6.4*3.9	AQV214E
47289	AQV214EH	NAIS	NAIS_继电器 DIP-6P 400V / 120mA	1 FROM A	400V / 120mA	400V	UL,CSA ,TUV	8.8*6.4*3.9	AQV214E H
47199	AQV214H	NAIS	NAIS_继电器 400V / 120mA DIP-6P		400V / 120mA	400V	UL(E43149),C-UL, BSI,VDE		AQV214 H
47192	AQV215	NAIS	NAIS_继电器 100V / 320mA		100V / 320mA	100V	UL(E43149),C-UL		AQV215
47194	AQV217	NAIS	NAIS_继电器 200V / 180mA DIP-6P		200V / 180mA	200V	UL(E43149),C-UL		AQV217
47198	AQV216	NAIS	NAIS_继电器 600V / 50mA DIP-6P		600V / 50mA	600V	UL(E43149),C-UL		AQV216

继电器+电磁阀

NAIS_PCB继电器

详细产品规格－请点击cn.100y.com.tw

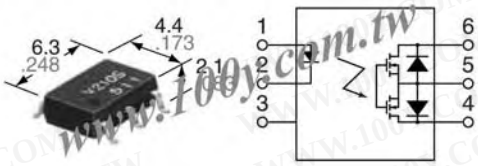

特点:

1. 1渠道(形式A) 在超级微型设计
设备到达一超级微型如此包裹测量
(W) 4.4 × (L) 6.3 ×(H) 2.1 mm (W) .173× (L) .248×(H) .083 inch
—约25%容量和50% 垂度类型PhotoMOS 中转的脚印大小。

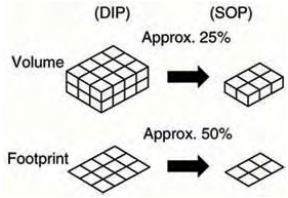

2. 磁带和卷轴
设备来标准在磁带和卷轴(1,000 pcs./reel) 促进自动零件安装器。
3. 控制低级模拟信号
相片MOS中转特点极端低闭路垂距电压使能低级模拟信号控制没有畸变
4. 低级状态泄漏电流
与SSR 对比以几毫安状态泄漏电流, PhotoMOS 中转以一非常小为特色状态typ 泄漏电流。100 pA
在额定装载电压 400 V (AQV214S).

典型应用
- ☐ 电话
- ☐ 测量仪器
- ☐ 电脑
- ☐ 产业机器人
- ☐ 高速检查机器

100Y 编号	厂商编号	制造厂商	说明	Contact Arrangement	Contact Rating	Coil Voltage	Recognized Safety	Qutline L*W*H	Type
47177	AQV210S	NAIS	NAIS_继电器 SOP6pin / 350V /120mA	1 Form A	350V /120mA	350V	UL,C-UL	(W) 4.4 × (L) 6.3×(H) 2.1 mm	GU AC/DC
40149	AQV212S	NAIS	NAIS GU PhotoMOS Relays	1 Form A	60V/0.5A	60V	UL	6.3*4.4*2.1	GU AC/DC
47178	AQV214S	NAIS	NAIS_继电器 SOP6pin / 400V / 100mA	1 Form A	400V / 100mA	400V	UL,C-UL	(W) 4.4 × (L) 6.3×(H) 2.1 mm	GU AC/DC
47175	AQV215S	NAIS	NAIS_继电器 SOP6pin / 100V	1 Form A	100V/300mA	100V	UL,C-UL	(W) 4.4 × (L) 6.3×(H) 2.1 mm	GU AC/DC
47179	AQV216S	NAIS	NAIS_继电器 SOP6pin / 600V 40mA	1 Form A	1 Form A	600V	UL,C-UL	(W) 4.4 × (L) 6.3×(H) 2.1 mm	GU AC/DC
47176	AQV217S	NAIS	NAIS_继电器 SOP6pin / 200V	1 Form A	200V/160mA	200V	UL,C-UL	(W) 4.4 × (L) 6.3×(H) 2.1 mm	GU AC/DC

特点:

1. 高频率特征以低电容在输出终端之间
低电容: Typ. 5 pF (在输出终端之间) 隔离
损失: 40 dB or more(at 1 Mhz)

典型应用:
- •测量设备扫描器, IC 验查员, 木板测试者
- •视听设备CD, VCR

2. 高灵敏性, 高速反应
控制装载电流 0.12 A (max.), 以输入电流5 mA.动作时间为 100 μs (Typical)
3. 低级状态泄漏电流
PhotoMOS AQV22❍ 型陈列状态泄漏电流按100微微安顺序在80 V 装载电压比较几毫安在固态继电器。
4. 控制低级模拟信号
PhotoMOS 中转以极端低闭路垂距电压为特色使能小模拟信号控制没有畸变。
5. 低终端电动力 (Approx. 1 mV)
6. 在输入边小LED 电压降落 (Max. 1.5 V)

NAIS

100Y 编号	厂商编号	制造厂商	说明	Contact Rating	Coil Voltage	Recognized Safety	Type
47351	AQV221	NAIS	NAIS_继电器 DIP-6P 40V / 80mA	40V / 80mA	40V	UL(E43149),C-UL	AQV221
47352	AQV225	NAIS	NAIS_继电器 DIP-6P 80V / 50mA	80V / 50mA	80V	UL(E43149),C-UL	AQV225

特点:

1. 低产品电容在输出终端和低电阻之间
2. 高速开关(打开时间: typ. 200μs)

NAIS

典型应用
测量的和试测器材
1. 试测器材为半导体性能
IC 测试者, 液晶驱动测试者, 半导体表现测试者
2.木板测试器
光板测试器, 在电路测试者, 功能测试者
3.医疗设备
超声波诊断机器
4.多点记录器
翘曲, 热电偶

3. 高灵敏性
控制装载电流250mA 以输入电流5mA
4. 低级状态泄漏电流
SSR 有几毫安状态泄漏电流, 作为这PhotoMOS 中转有typ. 20pA 以额定装载电压
5. 控制低级模拟信号
PhotoMOS 中转以极端低闭路垂距电压为特色使能小模拟信号控制没有畸变。
6. 低终端电动力 (Approx. 1 μV)

100Y 编号	厂商编号	制造厂商	说明	Contact Rating	Coil Voltage	Recognized Safety	Type
47359	AQV221N	NAIS	NAIS_继电器 DIP-6P 40V / 150 mA	40V / 150 mA	40V	UL(E43149),C-UL	AQV221N

继电器+电磁阀

NAIS_PCB继电器

详细产品规格－请点击cn.100y.com.tw

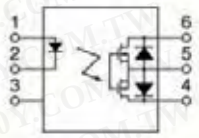

特点:

1. PhotoMOS 中转以高反应速度，低漏电流和低电阻

2.低电容在输出终端之间保证高反应速度:
电容在输出小终端之间，典型为10 pF 。这能快速操作速度为 200 μs.

3.高敏感性和低电阻
最大值0.1 A 装载电流可能被控制以5 mA 输入电流。电阻小于常规模型。没有金属触点，PhotoMOS 中转有稳定的开关特征。

4. 低级状态泄漏电流
SSR 有几毫安状态泄漏电流，但是PhotoMOS 中转有只30 pA 以额定装载电压 200 V (AQV227N).

5. 控制低级模拟信号
PhotoMOS 中转以极端低闭路垂距电压为特色使能小模拟信号控制没有畸变。

6. 低终端电动力(approx. 1 μV)

典型应用
- 测量设备
- 扫描器，IC 验查员，木板测试者

100Y 编号	厂商编号	制造厂商	说明	Contact Rating	Coil Voltage	Recognized Safety	Type
47363	AQV224N	NAIS	NAIS_继电器 DIP-6P 400V / 50mA	400V / 50mA	400V	UL(E43149),C-UL	AQV224N
47362	AQV227N	NAIS	NAIS_继电器 DIP-6P 200V / 70mA	200V / 70mA	200V	UL(E43149),C-UL	AQV227N

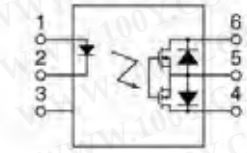

特点:

1. 1-channel (Form A)在超微型设计
设备到达一超级微型如此包裹测量 (W) 4.4 × (L) 6.3 ×(H) 2.1 mm (W).173× (L) .248× (H) .083 inch —approx. 25% of the volume and 50% of the footprint size of DIP type PhotoMOS Relays.

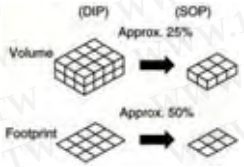

2. 低电容在输出终端之间保证高反应速度:电容在输出终端之间小，典型为10 pF 。这能快速操作速度为 200 μs.

3.低级状态泄漏电流
SSR 有几毫安状态泄漏电流，但是PhotoMOS 中转有只30 pA 以额定装载电压 200 V (AQV227N)

4. 控制低级模拟信号
PhotoMOS 中转以极端低闭路垂距
电压为特色使能小模拟信号控制没有畸变。.

5. 磁带和卷轴
设备来标准在磁带和卷轴(1,000 pcs./reel) 促进自动零件安装器。

典型应用
- 电话
- 测量设备
- 电话
- 产业机器人
- 高速检查机器

100Y 编号	厂商编号	制造厂商	说明	Contact Rating	Coil Voltage	Recognized Safety	Qutline L*W*H	Type
47361	AQV224NS	NAIS	NAIS_继电器 SO-6P 400V / 40 mA	400V / 40 mA	400V	UL(E43149),C-UL	(W) 4.4 × (L) 6.3×(H) 2.1 mm	AQV224NS
47360	AQV227NS	NAIS	NAIS_继电器 SO-6P 200V / 50 mA	200V / 50 mA	200V	UL(E43149),C-UL	(W) 4.4 × (L) 6.3×(H) 2.1 mm	AQV227NS

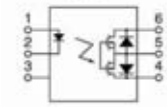

特点:

1. 高灵敏性类型
LED工作电流: typical 0.31 mA

2. 低级状态泄漏电流(Typical 1 μA at 400 V load voltage)

3. 除去需对电源驱动力量 MOSFET

4.低热量电动力 (Approx. 1 μV)

5. 极端低闭路垂距电压使能小模拟信号控制没有畸变

6. 除去需要对于一个反电动势保护二极管在输入边驱动电路

7. 帮助电阻稳定简化电路设计

8.表面安装模型可利用

典型应用:

1. 高速检查机器
- 扫描器
- IC 验查员
- 木板测试器

2. 电话和数据通信设备

100Y 编号	厂商编号	制造厂商	说明	Contact Rating	Coil Voltage	Recognized Safety	Type
47412	AQV234	NAIS	NAIS_继电器 DIP-6P 400V 120 mA	400V 120 mA	400V	UL(E43149),C-UL	AQV234

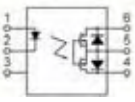

特点:

1. 高度敏感和低在电阻

2. 控制各种类型装载譬如中转、马达、灯和螺线管。

3. 光学联结为极端高隔离5,000 Vrms I/O 隔离可利用。

4. 低级状态泄漏电流

5. 除去需要对于电源驱动力量 MOSFET
电源以前常驱动力量MOSFET 是多余的由于固定光电子设备。这导致容易的电路设计和小个人计算机板区域。

6. 低热量电动力 (Approx. 1μV)

典型应用
- 高速检查机器
- 电话设备
- 数据通信设备

(Standard type) (Reinforced type)

100Y 编号	厂商编号	制造厂商	说明	Contact Arrangement	Contact Rating	Coil Voltage	Recognized Safety	Type
30817	AQV251	NAIS	PhotoMOS RELAYS	1-Channel (Form A)	Form A	40V		AQV
47372	AQV252	NAIS	NAIS_继电器 DIP-6P 60V / 400 mA	1 Form A	60V / 400 mA	60V	UL(E43149),C-UL	AQV252
47376	AQV253	NAIS	NAIS_继电器 DIP-6P 250V / 200 mA	1 Form A	250V / 200 mA	250V	UL(E43149),C-UL	AQV253
47380	AQV253H	NAIS	NAIS_继电器 DIP-6P 250V / 200 mA	1 Form A	250V / 200 mA	250V	UL(E43149),C-UL,BSI,VDE	AQV253H
47377	AQV254	NAIS	NAIS_继电器 DIP-6P 400V / 150 mA	1 Form A	400V / 150 mA	400V	UL(E43149),C-UL	AQV254
47381	AQV254H	NAIS	NAIS_继电器 DIP-6P 400V / 150 mA	1 Form A	400V / 150 mA	400V	UL(E43149),C-UL,BSI,VDE	AQV254H
47373	AQV255	NAIS	NAIS_继电器 DIP-6P 100V / 350 mA	1 Form A	100V / 350 mA	100V	UL(E43149),C-UL	AQV255

继电器+电磁阀

NAIS_PCB继电器

详细产品规格－请点击cn.100y.com.tw

100Y 编号	厂商编号	制造厂商	说明	Contact Arrangement	Contact Rating	Coil Voltage	Recognized Safety	Type
47374	AQV257	NAIS	NAIS_继电器 DIP-6P 200V / 250 mA	1 Form A	200V / 250 mA	200V	UL(E43149),C-UL	AQV257
47379	AQV258	NAIS	NAIS_继电器 DIP-6P 1500V / 20 mA	1 Form A	1500V / 20 mA	1500V	UL(E43149),C-UL	AQV258
47378	AQV259	NAIS	NAIS_继电器 DIP-6P 1000V / 30 mA	1 Form A	1000V / 30 mA	1000V	UL(E43149),C-UL	AQV259

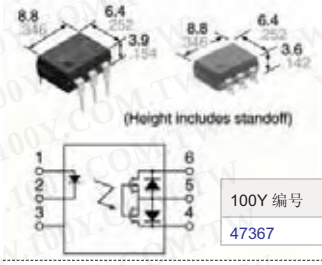

特点：

1. 很大地增加的装载电流在同样尺寸包裹。
2. 很大地改善规格允许您使用这在水银和机械中转位置。

典型应用

☐ 犯罪和防火行情(用途在I/O 为警报和安全设备等。)
☐ 娱乐行情
☐ 测量仪器行情(电路测试器等。)

100Y 编号	厂商编号	制造厂商	说明	Contact Rating	Coil Voltage	Recognized Safety	Type
47367	AQV252G	NAIS	NAIS_继电器 DIP-6P 60V / 2.5 A	60V / 2.5 A	60V	UL,C-UL,VDE	AQV252G

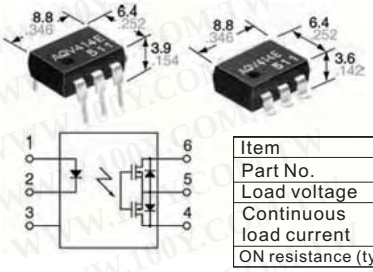

特点：

1. 60V键入一对高容量(0.55.A)以低在电阻 (1Ω).

Item	GU-E (1 Form B type) type	
Part No.	AQV410EH	AQV412EH
Load voltage	350V	60V
Continuous load current	0.13A	0.55A
ON resistance (typ.)	18Ω	1Ω

2. 这是低成本版本PhotoMOS 1 种形式B 产品类型中转。

与早先Gu Photo MOS比较1 种形式B 类型中转，是大约22% 更低更加进一步经济价格扩展市场。

3. 通常闭合的型(2 形式B) 是低在电阻。

(所有AQ○4 PhotoMOS 是形式B 类型。形式A 类型且有低在电阻) 这由于固定MOSFET由我们私有的方法处理，DSD (双重散开的和有选择性掺杂) 方法。

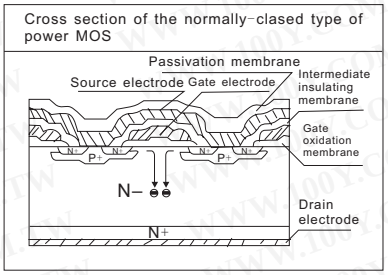

4. 控制低级模拟信号

PhotoMOS中转以极端低闭路垂距电压为特色使能低级模拟信号控制没有畸变。

5. 高敏感性，低在电阻

能控制最大0.13 A 装载电流以5 mA 输入电流。低落在电阻 18 Ω (AQV410EH). 稳定的操作因为无金属触点分开。

6. 低级状态泄漏电流

SSR有几毫安状态泄漏电流，但PhotoMOS中转有typ 。100 pA 以额定的装载电压 400 V (AQV414E).

7. 强化绝缘5,000 V 类型还可利用。

超过0.4 毫米内部绝缘距离在输入和输出之间。依照 En41003, EN60950 (强化绝缘).

典型应用:

- 电源
- 测量器材
- 安全设备
- 电话设备
- 传感器

(AQV412EH) (Standard type) (AQV412EH, 414EH) (Reinforced type)

100Y 编号	厂商编号	制造厂商	说明	Contact Arrangement	Contact Rating	Coil Voltage	Recognized Safety	Type
47312	AQV410EH	NAIS	NAIS_继电器 DIP-6P 350V / 130mA	1 Form B	350V / 130mA	350V	UL(E43149),C-UL ,BSI	AQV410EH
47311	AQV412EH	NAIS	NAIS_继电器 DIP-6P 60V / 550mA	1 Form B	60V / 550mA	60V	UL(E43149),C-UL	AQV412EH
47305	AQV414E	NAIS	NAIS_继电器 DIP-6P 400V / 120mA	1 Form B	400V / 120mA	400V	UL(E43149),C-UL	AQV414E
47313	AQV414EH	NAIS	NAIS_继电器 DIP-6P 400V / 120mA	1 Form B	400V / 120mA	400V	UL(E43149),C-UL,BSI,VDE	AQV414EH

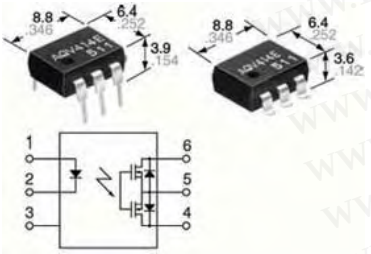

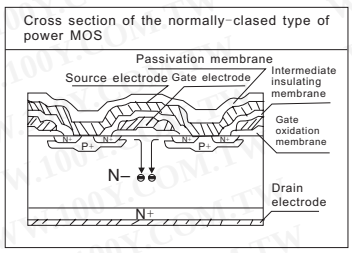

T典型应用:

- 电话设备 (Dial pulse)
- 测量器材

特点:

1. 低电阻为正常型

这是体会的由于固定MOSFET 由我们私有的方法，DSD (双重扩散和有选择性掺杂) 处理方法。

2. 控制低级模拟信号

PhotoMOS中转以极端低闭路垂距电压为特色使能低级模拟信号控制没有畸变。

3. 高敏感性，低ON电阻

能控制最大0.15 A 装载电流以5 mA 输入电流.

4.低级状态泄漏电流

SSR有几毫安状态泄漏电流，但PhotoMOS中转有typ 。100 pA 以400 V 额定装载电压。

100Y 编号	厂商编号	制造厂商	说明	Contact Arrangement	Contact Rating	Coil Voltage	Recognized Safety	Type
47247	AQV414	NAIS	NAIS_继电器 DIP-6P 1500VAC / 400V/120mA	1 Form B	400V/120mA	400V	UL(E43149),C-UL	AQV414

继电器+电磁阀

NAIS_PCB继电器

详细产品规格－请点击cn.100y.com.tw

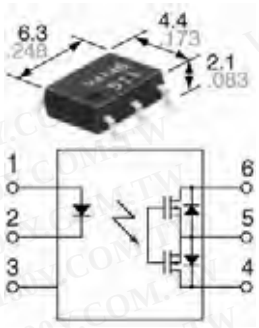

特点:

1. 1 路线(形式B) 在超微型设计
设备到达一个超微型如此包裹测量
(W) 4.4 × (L) 6.3 ×(H) 2.1 mm (W) .173× (L) .248×(H) .083 inch
—大约25% 容量和50% 脚印尺寸垂度类型PhotoMOS 中转。

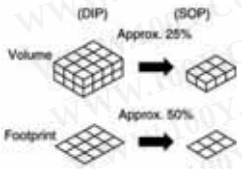

2. 低电阻 (Max. 50 Ω) 在400 V 为正常型
是达到的由于固定MOSFET 由我们私有的
方法, DSD (双重散开的和有选择性掺杂)
处理方法。

3. 磁带和卷轴
设备来标准在磁带和卷轴(1, 000 pcs. /reel)
促进自动零件安装器。

4. 控制低级模拟信号
PhotoMOS 中转以极端低闭路垂距电压为特色使能低级
模拟信号控制没有畸变。
5. 低级状态泄漏电流
与SSR 对比以几毫安状态泄漏电流, PhotoMOS 中转以
一非常小为特色状态typ 泄漏电流。100 pA 在额定装
载电压 400 V.
6. 低热量电动力 (Approx. 1 μV)

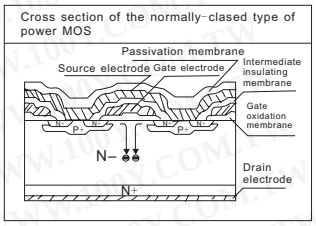

典型应用
- 电话
- 测量仪器
- 电脑
- 产业机器人
- 高速校正机

100Y 编号	厂商编号	制造厂商	说明	Contact Arrangement	Contact Rating	Coil Voltage	Recognized Safety	Type
47245	AQV414S	NAIS	NAIS_继电器 SOP6pin 400V / 100mA	1-Channel (Form B)	400V / 100mA	400V	UL(E43149),C-UL	AQV414S

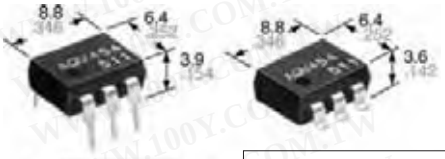

特点:

1. Form B 正常型
是体会的由于固定MOSFET 由我们私有的方法, DSD (双重扩散且
有选择性掺杂)处理方法。

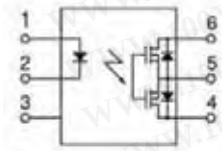

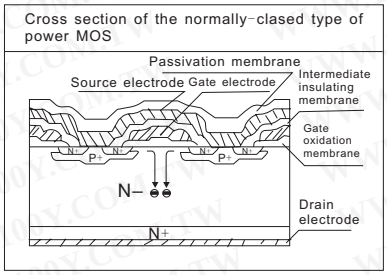

2. 控制低级模拟信号
PhotoMOS 中转以极端低闭路垂距电压为特色
使能低级模拟信号控制没有畸变。
3. 高灵敏性, 低ON电阻
能控制最大0. 15 A 装载电流以5 mA 输入电流。
低电阻16 Ω (AQV454). 稳定操作因为无金属触
点分开。

6. 低热量电动力 (约 1 μV) (基本绝缘)
7. 强化绝缘5, 000 V 类型可利用。
超过0. 4 毫米016 英寸内部绝缘距离
在输入和输出之间。依照 IEC950
(强化绝缘).

典型应用
- 安全设备
- 高速检查机器
- 测量仪器
- 电话设备
- 传感器

4. 控制各种类型装载管如中转、马达、灯和螺线管。
5. 除去需对电源驱动功率 MOSFET
电源过去经常驱动功率 MOSFET是多余的由于固定光电子设备。这导致易电路设计和小个人计算机板区域。

(Standard type) (Standard type)

100Y 编号	厂商编号	制造厂商	说明	Contact Arrangement	Contact Rating	Coil Voltage	Recognized Safety	Type
47387	AQV453	NAIS	NAIS_继电器 DIP-6P 250V / 200 mA	1 Form B	250V / 200 mA	250V	UL(E43149),C-UL	AQV453
47390	AQV454	NAIS	NAIS_继电器 DIP-6P 400V / 150 mA	1 Form B	400V / 150 mA	400V	UL(E43149),C-UL	AQV454
47391	AQV454H	NAIS	NAIS_继电器 DIP-6P 400V / 150 mA	1 Form B	400V / 150 mA	400V	UL(E43149),C-UL,BSI	AQV454H

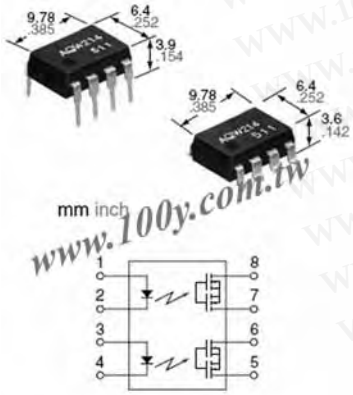

特点

1. Compact 8-pin DIP size
设备协定 (W) 6.4 × (L) 9.78 ×(H) 3.9 mm (W)
.252×(L) .385×(H) .154 inch, 8-pin DIP size (通过孔终端类型).
2.可适用至于2 个形式A 使用以及二独立1 个形式A 用途
3.控制低级模拟信号
PhotoMOS中转以极端低闭路垂距电压为特色 使能低级模拟信号
控制没有畸变。
4.高灵敏性, 高速反应
能控制最大0. 13 A 装载电流以5 mA 输入电流. 310μs 操作速度
(典型) . (AQW214)
5. 低级状态泄漏电流
SSR 有几毫安状态泄漏电流但是PhotoMOS 中转有typ。100 pA
以额定的装载电压 400 V (AQW214).

6. 低级热量电动力 (约. 1 μV)
7. 除去需对一个反电动势保护二极管在驱动
电路输入边
8. 稳定ON电阻.
9. 除去需对电源驱动功率 MOSFET

典型应用
- 高速校正机
- 电话设备
- 电脑

100Y 编号	厂商编号	制造厂商	说明	Contact Arrangement	Contact Rating	Coil Voltage	Recognized Safety	Qutline L*W*H	Type
47216	AQW210	NAIS	NAIS_继电器 DIP-4P 350V / 120mA	2 Form A	350V / 120mA	350V	UL(E43149),C-UL	(W) 6.4 ×(L) 9.78 ×(H) 3.9 mm	AQW210
47212	AQW212	NAIS	NAIS_继电器 DIP-4P 60V / 500mA	2 Form A	60V / 500mA	60V	UL(E43149),C-UL	(W) 6.4 ×(L) 9.78 ×(H) 3.9 mm	AQW212
47217	AQW214	NAIS	NAIS_继电器 DIP-4P 400V / 100mA	2 Form A	400V / 100mA	400V	UL(E43149),C-UL	(W) 6.4 ×(L) 9.78 ×(H) 3.9 mm	AQW214
47214	AQW215	NAIS	NAIS_继电器 DIP-4P 100V / 300mA	2 Form A	100V / 300mA	100V	UL(E43149),C-UL	(W) 6.4 ×(L) 9.78 ×(H) 3.9 mm	AQW215
47218	AQW216	NAIS	NAIS_继电器 DIP-4P 600V / 40mA	2 Form A	600V / 40mA	600V	UL(E43149),C-UL	(W) 6.4 ×(L) 9.78 ×(H) 3.9 mm	AQW216
47215	AQW217	NAIS	NAIS_继电器 DIP-4P 200V / 160mA	2 Form A	200V / 160mA	200V	UL(E43149),C-UL	(W) 6.4 ×(L) 9.78 ×(H) 3.9 mm	AQW217

NAIS_PCB继电器

详细产品规格－请点击cn.100y.com.tw

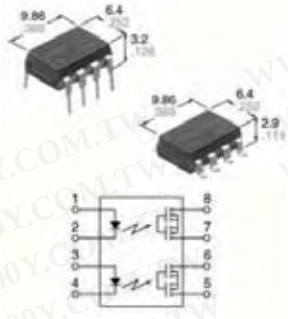

特点:

1. 强化绝缘5,000 V 类型
超过0.4 毫米内部绝缘距离在输入和输出之间。依照 EN41003, En60950 强化绝缘).
2. 紧凑8 针垂度尺寸
设备协定 (W)6.4×(L)9.86×(H)3.2 mm (W).
252×(L).388×(H).126 inch, 8-pin DIP size (通过孔终端类型).
3.可适用至于2 个形式A 使用以及二独立1 形成A 用途
4. 控制低级模拟信号
PhotoMOS 中转以极端低闭路垂距电压为特色 使能低级模拟信号控制没有畸变。
5. 高灵敏性，高速反应。
能控制最大0.14 A 装载电流以一5 mA 输入电流。快速的操作速度。 0.5 ms (typical). (AQW210EH)
6. 低级状态泄漏电流

典型应用
- 调制解调器
- 电话设备
- 安全设备
- 传感器

100Y 编号	厂商编号	制造厂商	说明	Contact Arrangement	Contact Rating	Coil Voltage	Recognized Safety	Qutline L*W*H	Type
47291	AQW210EH	NAIS	NAIS_继电器 DIP-8P 350V / 120mA	2 Form A	350V / 120mA	350V	UL(E43149),C-UL,BSI	(W)6.4×(L)9.86×(H)3.2 mm	AQW210EH
47290	AQW212EH	NAIS	NAIS_继电器 DIP-8P 60V / 500mA	2 Form A	60V / 500mA	60V	UL,C-UL,BSI	(W)6.4×(L)9.86×(H)3.2 mm	AQW212EH
47292	AQW214EH	NAIS	NAIS_继电器 DIP-8P 400V / 100mA	2 Form A	400V / 100mA	400V	UL(E43149),C-UL,BSI	(W)6.4×(L)9.86×(H)3.2 mm	AQW214EH

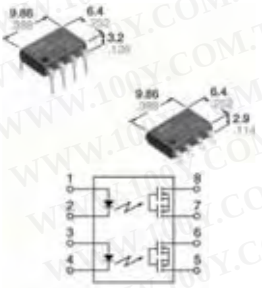

特点:

1. 限定电流作用
控制电流流动，限定电流作用。它保留输出电流在恒定的价值当电流到达一个指定的极限值。
2.提高浪涌v在输出终端之间
潮流极限作用控制时间冲击电流提高浪涌电阻力在输出终端之间。
3. 强化绝缘 5,000 V 型
超过0.4 毫米内部绝缘距离在输入和输出之间。依照 EN41003, EN60950 (强化绝缘).
4. 紧凑8 针DIP尺寸
设备协定 (W)6.4 × (L)9.86 × (H) 3.2mm (W).
252× (L).388 × (H).126inch, 8-pin DIP size (通过孔终端类型)
5. 可适用至于2 个形式A 使用以及二独立 1 Form A 使用.
6. 控制低级模拟信号
7. 高灵敏性，高速反应。
能控制最大0.12 A 装载电流以一5 mA 输入电流。快速操作速度 0.5ms (typ.)
8. 低级状态泄漏电流

典型应用
- 调制解调器
- 电话设备

100Y 编号	厂商编号	制造厂商	说明	Contact Arrangement	Contact Rating	Coil Voltage	Recognized Safety	Qutline L*W*H	Type
47261	AQW210HL	NAIS	NAIS_继电器 DIP-8P 350V /120mA	(2 Form A)	350V /120mA	350V	UL(E43149),C-UL,BSI	(W)6.4 ×(L)9.86 × (H) 3.2mm	AQW210HL

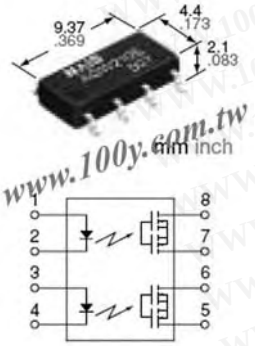

特点:

1. 2 超微型设计
设备到达一个超微型如此包裹测量
(W) 4.4 × (L) 9.37 × (H) 2.1 mm (W) .173 × (L) .369 × (H) .083 inch —approx. 38%容量和66% DIP类型Pho-toMOS中转脚印尺寸。

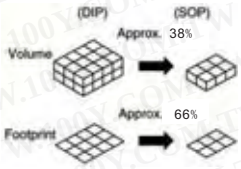

2.磁带和卷轴
设备在磁带和卷轴为标准(1,000 pcs./reel) 促进自动零件安装器。
3. 控制低级模拟信号
PhotoMOS中转以极端低闭路垂距电压为特色使能低级模拟信号控制没有畸变。
4. 低级状态泄漏电流
与SSR 对比以状态泄漏电流几毫安，PhotoMOS 中转以为特色非常 小状态typ 泄漏电流。100 pA 与 额定装载电压。400 V (AQW214S)

典型应用
- 电话
- 测量仪器
- 电脑
- 产业机器人
- 高速校正机。

100Y 编号	厂商编号	制造厂商	说明	Contact Arrangement	Contact Rating	Coil Voltage	Recognized Safety	Qutline L*W*H	Type
47208	AQW210S	NAIS	NAIS_继电器 350V / 100mA	2 Form A	350V / 100mA	350V	UL(E43149),C-UL,BSI	(W) 4.4×(L) 9.37×(H) 2.1 mm	AQW210S
47210	AQW214S	NAIS	NAIS_继电器 SO-8 400V / 80mA	2 Form A	400V / 80mA	400V	UL(E43149),C-UL,BSI	(W) 4.4×(L) 9.37×(H) 2.1 mm	AQW214S

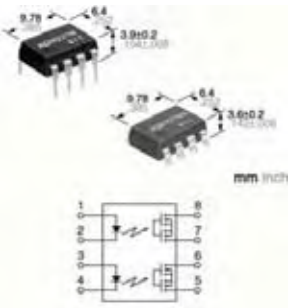

特点:

1. PhotoMOS 中转2 通道(形式A) 类型以高反应速度，低泄漏电流和低电阻。
2. 可适用至于2 个形式A 使用以及二独立1 个形式A 用途
3. 紧凑8 针DIP尺寸
设备协定 (W) 6.4×(L) 9.78×(H) 3.9 mm (W) .252×(L) .385×(H) .154 inch , 8-pin DIP size (通过孔终端类型).
4. 低电容在输出终端之间保证高反应速度:
电容在输出终端之间小，典型10 pF 。这使能为快速操作速度 200 μs.
5.高灵敏性和低ON电阻:
最大值0.07 A 装载电流可能被控制以5 mA 输入电流。电阻不是常规模型。没有金属触点，PhotoMOS 中转有稳定的开关特征。
6.低级状态泄漏电流:
SSR有几毫安状态泄漏电流，但是PhotoMOS 中转有只30 pA 以额定装载电压 200 V (AQW227N).
7.控制低级模拟信号:
PhotoMOS 中转以极端低闭路垂距电压为特色使能小模拟信号控制没有畸变。
8. 低终端电动力:(约 1 μV)

典型应用
- 测量仪器
- 扫描器，IC 验查员，木板测试者

100Y 编号	厂商编号	制造厂商	说明	Contact Arrangement	Contact Rating	Coil Voltage	Recognized Safety	Qutline L*W*H	Type
47366	AQW224N	NAIS	NAIS_继电器 DIP-8P 400V / 40mA	2 Form A	400V / 40mA	400V	UL(E43149),C-UL	(W)6.4×(L) 9.78×(H) 3.9 mm	AQW224N
47365	AQW227N	NAIS	NAIS_继电器 DIP-8P 200V / 50mA	2 Form A	200V / 50mA	200V	UL(E43149),C-UL	(W)6.4×(L) 9.78×(H) 3.9 mm	AQW227N

继电器+电磁阀

NAIS_PCB继电器

详细产品规格－请点击cn.100y.com.tw

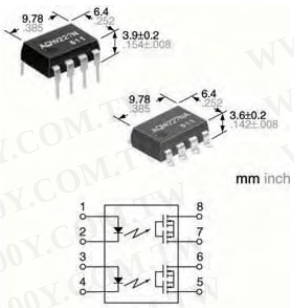

特点:

1. 紧凑8 针DIP尺寸
设备协定t (W) 6.4×(L) 9.78×(H) 3.9 mm (W) .252×(L) .385×(H) .154 inch , 8-pin DIP size (通过孔终端类型).
2. 可适用至于2 个形式A 使用以及二独立1 个形式A 用途3控制低级模拟信号
PhotoMOS 中转特点极端低闭路垂距电压使能低级模拟信号控制无畸变。
4. 高灵敏性，低ON电阻
能控制最大0. 16 A (AQW254) 装载电流以5 mA 输入电流。低电阻 16 Ω (AQW254). 稳定操作因为无金属触点分开。
5.低级状态泄漏电流
SSR 有几毫安状态泄漏电流，但是PhotoMOS 中转有typ 。100 pA 以额定装载电压 400 V (AQW254).
6.低热量电动力(Approx. 1 μV)

典型应用
- 高速校正机
- 数据通信设备
- 电话设备

100Y 编号	厂商编号	制造厂商	说明	Contact Arrangement	Contact Rating	Coil Voltage	Recognized Safety	Qutline L*W*H	Type
47385	AQW254	NAIS	NAIS_继电器 DIP-8P 400V / 120 mA	2 Form A	400V / 120 mA	400V	UL(E43149),C-UL	(W)6.4×(L) 9.78×(H) 3.9 mm	AQW254

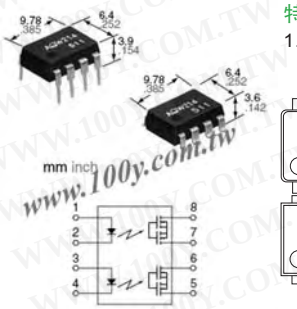

特点:

1. 约1/2 空间和二1 个形式B 相片MOS 单位相比架置

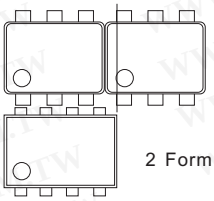

2. 可适用至于2 个形式B 使用以及二独立1 个形式B 用途3 。低热量电动力(约. 1 μV)
4. 除去需要对于一个反电动势保护二极管在驱动电路输入边
5. 控制装载电流由0. 13 A 决定用输入电流 5 mA
6. 高速开关：操作时间特点 300 μs
7. 除去需要对于电源驱动功率 MOSFET
8.极端低闭路垂距电压使能小模拟信号控制没有畸变
9. 表面安装模型可利用

典型应用
- 高速校正机
- 电话设备
- 电脑

100Y 编号	厂商编号	制造厂商	说明	Contact Arrangement	Contact Rating	Coil Voltage	Recognized Safety	Type
47249	AQW414	NAIS	NAIS_继电器 DIP-8P 400V / 100mA	2 Form B	400V / 100mA	400V	UL(E43149),C-UL	AQW414

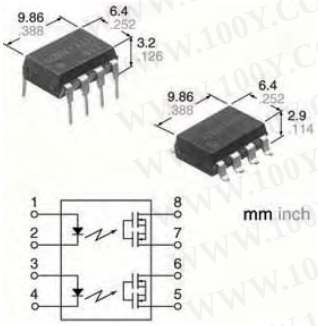

特点:

1. 强化绝缘5, 000 V 类型
超过0. 4 毫米内部绝缘距离在输入和输出之间。依照 EN41003, En60950 强化绝缘).
2. 紧凑8 针垂度尺寸
设备协定 (W)6.4×(L)9.86×(H)3.2 mm (W).252×(L).388×(H).126 inch, 8-pin DIP size (通过孔终端类型).
3. 可适用至于2 个形式B 使用以及二独立1 个形式B 用途
4. 控制低级模拟信号
PhotoMOS 中转以极端低闭路垂距电压为特色 使能低级模拟信号控制没有畸变。
5. 高灵敏性，高速反应。
能控制最大0. 13 A 装载电流以5 mA 输入电流。操作速度 0.8 ms (typical).
6. 低级状态泄漏电流

典型应用
- 调制解调器
- 电话设备
- 安全设备
- 传感器

100Y 编号	厂商编号	制造厂商	说明	Contact Arrangement	Contact Rating	Coil Voltage	Recognized Safety	Qutline L*W*H	Type
47344	AQW414EH	NAIS	NAIS_继电器 DIP-4P 400V / 100mA	2 Form B	400V / 100mA	400V	UL(E43149),C-UL,BSI	(W)6.4×(L)9.86×(H)3.2 mm	AQW414EH

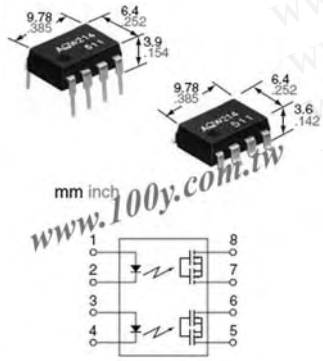

特点:

1. 紧凑8 针垂度尺寸
设备协定(W) 6.4×(L) 9.78×(H) 3.9 mm (W) .252×(L) .385×(H) .154 inch, 8-pin DIP size (通过孔终端类型).
2. 可适用至于2 个形式B 使用以及二独立1 个形式B 用途
4. 控制低级模拟信号
PhotoMOS r中转以极端低闭路垂距电压为特色 使能低级模拟信号控制没有畸变。
4.高灵敏性，高速反应。
能控制最大0. 16 A (AQW254) 装载电流以5 mA 输入电流。低电阻 16 Ω (AQW254). 稳定操作因为无金属触点分开。
5. 低级状态泄漏电流
SSR 有几毫安状态泄漏电流，但是PhotoMOS 中转有typ. 100 pA 以额定装载电压400 V (AQW454).
6. 低热量电动力 **(Approx. 1 μV)**

典型应用
- 安全设备
- 高速校正机
- 测量器材
- 电信设备
- 传感器

100Y 编号	厂商编号	制造厂商	说明	Contact Arrangement	Contact Rating	Coil Voltage	Recognized Safety	Qutline L*W*H	Type
47394	AQW454	NAIS	NAIS_继电器 DIP-8P 400V 120 mA	2 Form B	400V 120 mA	400V	UL(E43149),C-UL	(W)6.4×(L) 9.78×(H) 3.9 mm	AQW454

NAIS_PCB继电器

详细产品规格－请点击cn.100y.com.tw

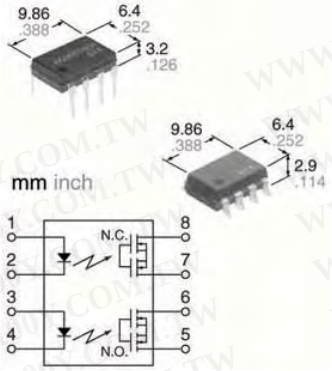

特点:

1.60V 型结合高容量(0.5.A) 以低电阻(1Ω).

Item	GU-E (1 Form A/1 Form B type)	
Part No.	AQW610EH	AQW612EH
Load voltage	350V	60V
Continuous load current	0.12A	0.5A
ON resistance (typ.)	18Ω	1Ω

2这是PhotoMOS 获得了一个低价格的1 种形式A/1 形式B 产品类型中转。

3.强化绝缘 5,000 V type

超过0.4 毫米内部绝缘距离之间 输入和输出。

依照 EN41003, EN60950 (强化绝缘).

4.紧凑8 针垂度尺寸

设备协定(W) 6.4×(L)9.86×(H)3.2 mm (W).

252×(L).388×(H).126 inch, 8-pin DIP size (通过孔终端类型).

5.可适用为1 个形式A1 个形式B 用途和两者

独立1 个形式A 和1 个形式B 用途

6.控制低级模拟信号

PhotoMOS 中转以极端低闭路垂距电压为特色 使能低级模拟信号控制没有畸变。

7.高灵敏性, 高速反应。

能控制最大0.14 A 装载电流以5 mA 输入电流。操作速度 0.5ms (typ.) [N.O.].(AQW610EH)

8.低级状态泄漏电流

典型应用

- 电源
- 测量器材
- 安全设备
- 调制解调器
- 电话设备
- 电, 工厂固定设备
- 传感器

(AQW610EH, 614EH) (AQW612EH)

100Y 编号	厂商编号	制造厂商	说明	Contact Arrangement	Contact Rating	Coil Voltage	Recognized Safety	Qutline L*W*H	Type
47347	AQW610EH	NAIS	NAIS_继电器 DIP-8P 350 V / 120 mA	1 Form A/1 Form B	350 V / 120 mA	350V	UL(E43149),C-UL,BSI	(W)6.4×(L)9.86×(H)3.2 mm	AQW610EH
47345	AQW612EH	NAIS	NAIS_继电器 DIP-8P 60 V / 500 mA	1 Form A/1 Form B	60 V / 500 mA	60V	UL(E43149),C-UL,BSI	(W)6.4×(L)9.86×(H)3.2 mm	AQW612EH
47349	AQW614EH	NAIS	NAIS_继电器 DIP-8P 400 V / 100mA	1 Form A/1 Form B	400 V / 100mA	400 V	UL(E43149),C-UL,BSI	(W)6.4×(L)9.86×(H)3.2 mm	AQW614EH

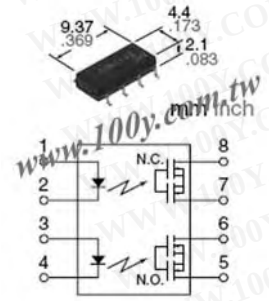

特点:

1.60V 型结合高容量(0.45.A) 以低电阻(1Ω).

Item	GU-E (1 Form A/1 Form B type)	
Part No.	AQW610S	AQW612S
Load voltage	350V	60V
Continuous load current	0.1A	0.45A
ON resistance (typ.)	18Ω	1Ω

2.2 道路为超微型设计

设备到达一个超级型SO包裹测量

(W) 4.4 × (L) 9.37 × (H) 2.1 mm (W) .173× (L) .369× (H) .083 inch

—约38% 容量和66% DIP类型PhotoMOS 中转脚印尺寸。

3.磁带和卷轴

设备来标准在磁带和卷轴(1,000 pcs./reel) 促进自动零件安装器。

可适用为1 个形式A1 个形式B 用途以及二独立1 个形式A 和1 个形式B 用途

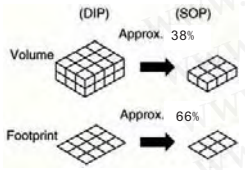

控制低级模拟信号

PhotoMOS 中转以极端低闭路垂距电压为特色 使能低级模拟信号控制没有畸变。

典型应用

- 电源
- 测量器材
- 安全设备
- 电话设备
- 计算机输入器
- 工业机器人
- 高速校正机

(AQW610EH, 614EH) (AQW612EH)

100Y 编号	厂商编号	制造厂商	说明	Contact Arrangement	Contact Rating	Coil Voltage	Recognized Safety	Qutline L*W*H	Type
47253	AQW610S	NAIS	NAIS_继电器 SOP8pin 350V / 100mA	1Form A/1Form B	350V / 100mA	350V	UL(E43149),C-UL,BSI	(W) 4.4 ×(L) 9.37 × (H) 2.1 mm	AQW610S
47252	AQW612S	NAIS	NAIS_继电器 SOP8pin 60V / 450mA	1Form A/1Form B	60V / 450mA	60V	UL(E43149),C-UL ,BSI	(W) 4.4 ×(L) 9.37 × (H) 2.1 mm	AQW612S

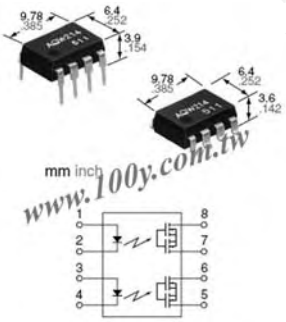

特点:

1.约1/2 空间和一套架置相比1 个形式A 和1 形式B photoMOS 中转

2.可适用为1 个形式A1 个形式B 用途以及二独立1 个形式A 和1 个形式B 用途

3.低热量电动力 (Approx. 1 μV)

4.除去需对一个反电动势保护二极管在驱动电路输入边

5.控制装载电流由0.13 A 决定用5 mA 输入电流用装载电压 400 V

6.高速开关: operate time of 300 μs typical.

7.除去需对电源驱动功能 MOSFET

8.极端低闭路垂距电压使能小模拟信号控制没有畸变 (Typical 100 pA at 400 V)

9.电阻稳定

典型应用

- 高速校正机
- 电话设备
- 电脑

100Y 编号	厂商编号	制造厂商	说明	Contact Arrangement	Contact Rating	Coil Voltage	Recognized Safety	Type
47254	AQW614	NAIS	NAIS_继电器 DIP-8P 400V / 100mA	(1Form A/1Form B)	400V / 100mA	400V	UL(E43149),C-UL	AQW614

NAIS_PCB继电器

详细产品规格－请点击cn.100y.com.tw

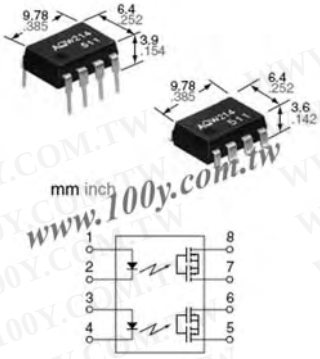

特点:

1. 紧凑8 针垂度尺寸
设备协定(W) 6.4×(L) 9.78×(H) 3.9 mm (W).
252×(L) .385×(H) .154 inch, 8-pin DIP size (t通过孔终端类型).

2. 可适用至于2 个形式B 使用以及二独立1 个形式B 用途

4. 控制低级模拟信号
PhotoMOS r中转以极端低闭路垂距电压为特色 使能低级模拟信号控制没有畸变。

4.高灵敏性，高速反应。
能控制最大0. 16 A（AQW254）装载电流以5 mA 输入电流。低电阻16 Ω (AQW254). 稳定操作因为无金属触点分开。

5. 低级状态泄漏电流
SSR 有几毫安状态泄漏电流，但是PhotoMOS 中转有typ. 100 pA 以额定装载电压400 V (AQW454).

6. 低热量电动力 **(Approx. 1 μV)**

典型应用
- 高速校对机
- 数据通信设备
- 电话设备

100Y 编号	厂商编号	制造厂商	说明	Contact Arrangement	Contact Rating	Coil Voltage	Recognized Safety	Qutline L*W*H	Type
47396	AQW654	NAIS	NAIS_继电器 DIP-8P 400V 120 mA	1 Form A/1 Form B	400V 120 mA	400V	UL(E43149),C-UL	(W)6.4×(L) 9.78×(H) 3.9 m	AQW654

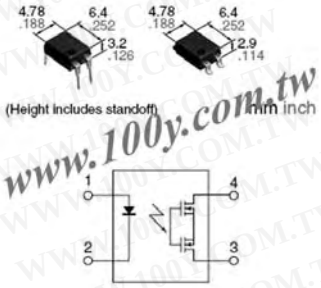

特点:

1. 强化绝缘5, 000 V 类型
超过0. 4 毫米内部绝缘距离在输入和输出之间。依照 EN41003, En60950 强化绝缘).

2. 紧凑4针垂度尺寸
设备协定 (W)6.4×(L)4.78×(H)3.2mm (W).252×(L).188×(H).126inch, 4-pin DIP size.

3. 控制低级模拟信号
PhotoMOS 中转以极端低闭路垂距电压为特色 使能低级模拟信号控制没有畸变。

4. 高灵敏性，高速反应。
能控制最大0. 13 A 装载电流以5 mA 输入电流低ON电阻5Ω (AQY210EH). 稳定操作因为无金属触点分开。

5. 低级状态泄漏电流
SSR 有几毫安状态泄漏电流，但是PhotoMOS 中转有typ 。100 pA 以额定装载电压 350 V (AQY210EH).

典型应用
- 调制解调器
- 电话设备
- 安全设备
- 传感器

100Y 编号	厂商编号	制造厂商	说明	Contact Arrangement	Contact Rating	Coil Voltage	Recognized Safety	Qutline L*W*H	Type
47264	AQY210EH	NAIS	NAIS_继电器 DIP-4P 350V / 130mA	(1 Form A)	350V / 130mA	350V	UL(E43149),BSI,C-UL	(W)6.4×(L)4.78×(H)3.2mm	AQY210EH
47262	AQY211EH	NAIS	NAIS_继电器 DIP-4P 30V / 1000mA	(1 Form A)	30V / 1000mA	30V	UL,C-UL	(W)6.4×(L)4.78×(H)3.2mm	AQY211EH
47263	AQY212EH	NAIS	NAIS_继电器 DIP-4P 60V / 550mA	(1 Form A)	60V / 550mA	60V	UL,C-UL ,BSI	(W)6.4×(L)4.78×(H)3.2mm	AQY212EH
47266	AQY214EH	NAIS	NAIS_继电器 DIP-4P 400V / 120mA	(1 Form A)	400V / 120mA	400V	UL(E43149),BSI,C-UL	(W)6.4×(L)4.78×(H)3.2mm	AQY214EH
47267	AQY216EH	NAIS	NAIS_继电器 DIP-4P 600V / 50mA	(1 Form A)	600V / 50mA	600V	UL,BSI,C-UL	(W)6.4×(L)4.78×(H)3.2mm	AQY216EH

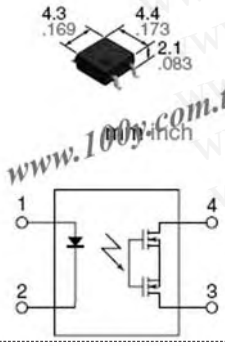

特点:

1. 短路保护 (Latch type)
当输出电流超出一个固定值，它被削减并且状态被维护。中转可能被转动输入电流和然后转动恢复它。
2. SO package 4-Pian键入超微型设计
3. 磁带和卷轴
设备来标准在磁带和卷轴(1, 000 pcs. /reel) 促进自动零件安装器。
4. 控制低级模拟信号
5. 低级状态泄漏电流

典型应用
- 调制解调器和电话设备
- 测量的和试测器材
- 安全设备
- 工业设备
- 交通信号控制

100Y 编号	厂商编号	制造厂商	说明	Contact Rating	Coil Voltage	Recognized Safety	Type
47257	AQY210KS	NAIS	NAIS_继电器 SOP4pin 350V / 120mA	350V / 120mA	350V	UL,C-UL,BSI	AQY210KS

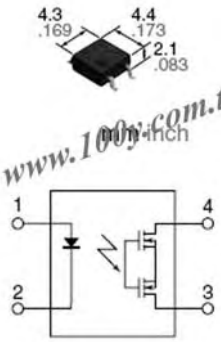

特点:

1. SO package 4-Pin 键入超微型设计
设备到达一种超微型如此包裹4 Pin 类型测量
(W)4.3 × (L)4.4 × (H)2.1 mm (W).169 × (L).173 × (H).083英寸- 约70%
容量和70% SO包裹6 针类型PhotoMOS 中转脚印尺寸。

2.磁带和卷轴
设备来标准在磁带和卷轴(1, 000 pcs. /reel) 促进自动零件安装器。

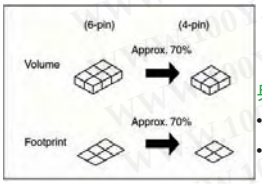

典型应用
- 电信 (PC, Electronic Notepad)
- 测量的和试测器材

3. 控制低级模拟信号
PhotoMOS r中转以极端低闭路垂距电压为特色 使能低级模拟信号控制没有畸变。

4. 低级状态泄漏电流
与SSR 对比以几毫安状态泄漏电流，PhotoMOS 中转以一非常小为特色状态typ 泄漏电流。100 pA (AQY214S) 以额定装载电压 400 V.

- 工厂自动化设备
- 安全设备
- 高速校正机

100Y 编号	厂商编号	制造厂商	说明	Contact Arrangement	Contact Rating	Coil Voltage	Recognized Safety	Qutline L*W*H	Type
47173	AQY210S	NAIS	NAIS_继电器 SOP4pin / 350V	1 Form A	1 Form A	350V	UL,C-UL,BSI	(W)4.3 × (L)4.4 × (H)2.1 mm	AQY210S

继电器+电磁阀

NAIS_PCB继电器

详细产品规格－请点击cn.100y.com.tw

100Y 编号	厂商编号	制造厂商	说明	Contact Arrangement	Contact Rating	Coil Voltage	Recognized Safety	Qutline L*W*H	Type
47172	AQY212S	NAIS	NAIS_继电器 SOP4pin / 60V	1 Form A	1 Form A	60V	UL,C-UL,BSI	(W)4.3 × (L)4.4 × (H)2.1 mm	AQY212S
47174	AQY214S	NAIS	NAIS_继电器 SOP4pin / 400V	1 Form A	1 Form A	400V	UL,C-UL,BSI	(W)4.3 × (L)4.4 × (H)2.1 mm	AQY214S

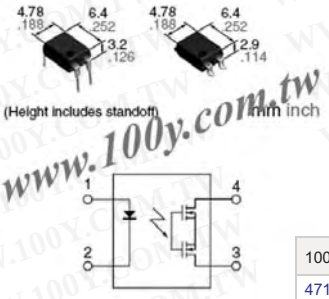

特点:

1. 很大增加装载电流。
2. 强化绝缘5,000 V type.
3. 很大地改善规格允许您使用这在水银和机械中转位置。
4. Compact 4-pin DIP size.

典型应用:

•犯罪和防火行情 (use in I/O for alarm and security devices, etc.)
• 娱乐行情
• 测量仪器行情 (circuit testers, etc.)

VDE (AQW612EH)

100Y 编号	厂商编号	制造厂商	说明	Contact Rating	Coil Voltage	Recognized Safety	Type
47180	AQY212GH	NAIS	NAIS_继电器 DIP-4P 60V/1.1A	60V / 1.1A	60V	UL,C-UL,VDE	AQY212GH

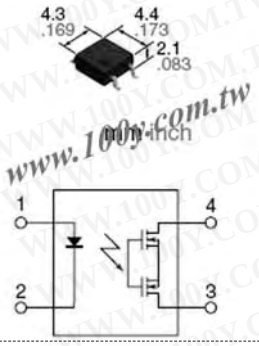

特点:

1. 很大地增加的装载电流在相同缩样, **4-pin SO package (1.25A high capacity type added).**

2. 很大地改善规格允许您使用这在水银和机械中转位置。

典型应用:

• 测量仪器行情
• 犯罪和防火行情 (use in I/O for alarm and security devices, etc.)

(AQY212GS) (AQY212GS)

100Y 编号	厂商编号	制造厂商	说明	Coil Voltage	Recognized Safety	Type
47170	AQY212GS	NAIS	NAIS_继电器 SOP4pin	60V	UL,C-UL,VDE	AQY212GS

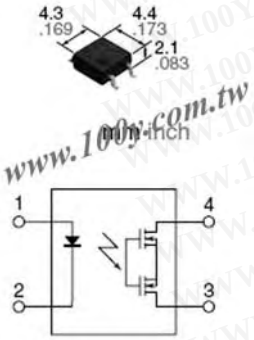

特点:

1. 低产品电容在输出终端和低电阻之间
产品电容(C): 2.0pF (typ.)
ON 电阻(R): 9.8Ω (typ.)
2. 高速开关
Turn on time: 40ms
Turn off time: 60ms
3. SO package 4-pin 键入超微型设计
Size: (W)4.3 × (L)4.4 × (H)2.1 mm
(W).169 × (L).173 × (H).083 inch
4. 低级状态泄漏电流
SSR 有几毫安状态泄漏电流, 作为这PhotoMOS 中转有typ. 10pA (典型) 以额定装载电压
5. 控制低级模拟信号
6. 低热量电动力 **(Approx. 1 mV)**

典型应用:

测量的和试测器材
1. 试测器材为半导体装备IC 测试, 液晶驱动测试, 为半导体装备测试
2. 木板测试器
挤木板测试, 在电路测试, 作用测试
3.医疗设备
超声波诊断机器
4. 多点记录器(翘曲, 热电偶)

100Y 编号	厂商编号	制造厂商	说明	Contact Rating	Coil Voltage	Recognized Safety	Qutline L*W*H	Type
47358	AQY221N1S	NAIS	NAIS_继电器 SOP4pin 40V / 120mA	40V / 120mA	40V	UL(E43149),C-UL	(W)4.3 × (L)4.4 × (H)2.1 mm	AQY221N1S

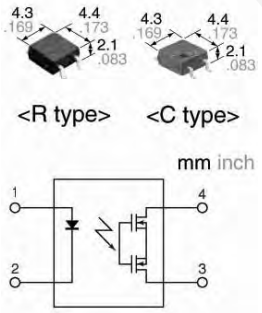

特点:

1. 二个选择包裹可利用。
R型提议很大地减少电阻. C 类型提议降低产品电容。

	AQY221R2 (R Stype)	AQY221N2S (C Stype)
Output capacitance: C	13pF	1pF
On resistance: R	0.8Ω	9.5Ω

典型应用:

测量的和试测器材
1. 试测器材为半导体装备
IC 测试, 液晶驱动测试, 半导体装备测试
2. 木板测试器
挤木板测试, 在电路测试, 作用测试

2. 高速开关
Turn on time: 30μs (AQY221N2S)
Turn off time: 30μs (AQY221N2S)
3.超微型设计
SOP 4-pin type.
4. 低级状态泄漏电流**10pA**
TSSR 有几毫安状态泄漏电流, 作为这PhotoMOS 中转有typ. 10pA (典型) 以额定装载电压(AQY221N2S)

3. 医疗设备
超声波诊断机器
4. 多点记录器(翘曲, 热电偶)

100Y 编号	厂商编号	制造厂商	说明	Contact Rating	Coil Voltage	Recognized Safety	Type
47357	AQY221N2S	NAIS	NAIS_继电器 SOP4pin 40V / 120 mA	40V / 120 mA	40V	UL,C-UL	AQY221N2S
47356	AQY221R2S	NAIS	NAIS_继电器 SOP4pin 40V / 250 mA	40V / 250 mA	40V	UL,C-UL	AQY221R2S

NAIS_PCB 电器

详细产品规格－请点击cn.100y.com.tw

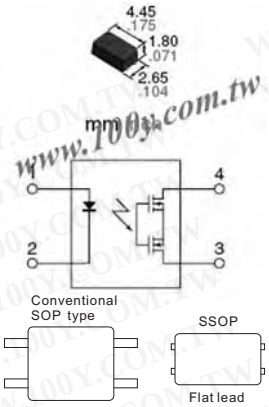

特点:

1. 简化包裹尺寸

较低表面被减少了60% 和架置空间40% 与常规比较 4-pin SOP type.

2. 二型是可利用的: 型与很大地减少电阻,型在终端之间以更低输出电容。

	AQY221R2V (R Stype)	AQY221N2V (C Stype)
Output capacitance: C	12. 5pF	1. 0pF
On resistance: R	0.75Ω	9.5Ω

3. 架置空间减少且输出信号经过使用改进了新的平坦引导终端。

4. 高速开关**(Part No.: AQY221N2V)**

Turn on time: 0.02ms

Turn off time: 0.02ms

典型应用:

测量的和试测器材

1. 试测器材

IC 测试, 液晶驱动测试, 半导体装备测试

2. 木板测试器

挤木板测试, 在电路测试, 作用测试

3.医疗设备

超声波诊断机器

4. 多点记录器(翘曲, 热电偶)

100Y 编号	厂商编号	制造厂商	说明	Contact Arrangement	Contact Rating	Coil Voltage	Recognized Safety	Type
47355	AQY221N2VY	NAIS	NAIS_继电器 4-pin SOP 40V / 120 mA	(1 Form A)	40V / 120 mA	40V	UL,C-UL	AQY221N2VY
47354	AQY221R2VY	NAIS	NAIS_继电器 4-pin SOP 40V / 250 mA	(1 Form A)	40V / 250 mA	40V	UL,C-UL	AQY221R2VY

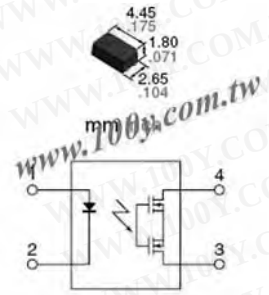

特点:

1. 简化包裹尺寸

较低表面被减少了60% 和架置空间40% 与常规比较 4-pin SOP type.

2. 降低输出电容和电阻

Output capacitance (C): 1.0pF (typ.)

ON resistance(R): 5.5Ω (typ.)

3. 架置空间减少且输出信号经过使用改进了新平坦引导终端。

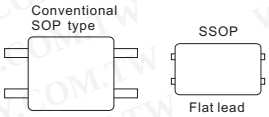

4. 高速开关

Turn on time: 0.02ms

Turn off time: 0.02ms

典型应用:

测量的和试测器材

1. 试测器材

IC 测试, 液晶驱动测试, 半导体装备测试

2. 木板测试器

挤木板测试, 在电路测试, 作用测试

3.医疗设备

超声波诊断机器

4. 多点记录器(翘曲, 热电偶)

100Y 编号	厂商编号	制造厂商	说明	Contact Arrangement	Contact Rating	Coil Voltage	Recognized Safety	Type
47353	AQY221N3VY	NAIS	NAIS_继电器 4-pin SOP 25V / 150 mA	1 Form A	25V / 150 mA	25V	UL,C-UL	AQY221N3VY

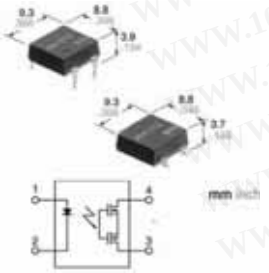

特点:

1.平包装型 (W) 8.8× (D) 9.3× (H) 3.9mm (W) .346× (D) .366× (H) .154inch

2.高电容

支持各种类型装载控制, 从极小装载对最大值2. A 在额定装载电压 60V (AQY272)

3. 高灵敏度

• 低 ON 电阻

最大值2. A 装载可能以5mA 输入电流。低 ON 电阻在 0.11Ω (AQY272)

典型应用:

• 测量和试测器材

• IC测试器和木板测试器

• 高速校对机

100Y 编号	厂商编号	制造厂商	说明	Contact Arrangement	Contact Rating	Coil Voltage	Recognized Safety	Qutline L*W*H	Type
47413	AQY272	NAIS	NAIS_继电器 DIP-4P 60V / 2.0A	1Form A	60V / 2.0A	60V	UL(E43149),C-UL	(W) 8.8× (D) 9.3×(H) 3.9mm	AQY272
47418	AQY274	NAIS	NAIS_继电器 DIP-4P 400V / 0.35A	1Form A	400V / 0.35A	400V	UL(E43149),C-UL	(W) 8.8× (D) 9.3×(H) 3.9mm	AQY274
47414	AQY275	NAIS	NAIS_继电器 DIP-4P 100V / 1.3A	1Form A	100V / 1.3A	100V	UL(E43149),C-UL	(W) 8.8× (D) 9.3×(H) 3.9mm	AQY275
47416	AQY277	NAIS	NAIS_继电器 DIP-4P 200V / 0.65A	1Form A	200V / 0.65A	200V	UL(E43149),C-UL	(W) 8.8× (D) 9.3×(H) 3.9mm	AQY277

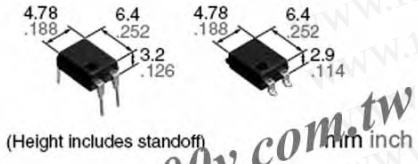

特点:

1. 60V键入一对高容量(0. 55. A) 以低电阻 **(1Ω)**

Item	GU-E type	
Part No.	AQY410EH	AQY412EH
Load voltage	350V	60V
Continuous load current	0.13A	0.55A
ON resistance (typ.)	18Ω	1Ω

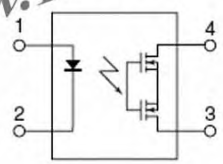

2. 这是低成本版本PhotoMOS 1 形式B 产品 键入中转。经济定价将更加进一步扩展它的市场。

3. 正常型(1 个形式B) 是低电阻。**(All AQ❍4 PhotoMOS** 是形式B 类型。且形式A 类型且有低电阻。**)**

这是体会的由于固定MOSFET 由我们私有的方法, DSD(双重散开的和有选择性掺杂)处理方法.正常型的横剖面功率MOS

4. 强化电阻 5,000 V type

超过0. 4 毫米内部绝缘距离在输入和输出之间。依照 EN41003, EN60950 (强化电阻n).

5. Compact 4-pin DIP size

设备协定 (W)6.4×(L)4.78×(H)3.2mm (W). 252×(L).188×(H).126inch, 4-pin DIP size

6. 控制低级模拟信号

PhotoMOS 中转以极端低闭路垂距电压为特色使能低水平模拟信号控制没有畸变。

7. 高灵敏性, 低ON电阻

能控制最大0. 13 A 装载电流以5 mA 输入电流.低电阻 18Ω (AQY410EH).稳定操作因为无金属触电分开。

6. 低级状态泄漏电流

继电器+电磁阀

NAIS_PCB继电器

详细产品规格－请点击cn.100y.com.tw

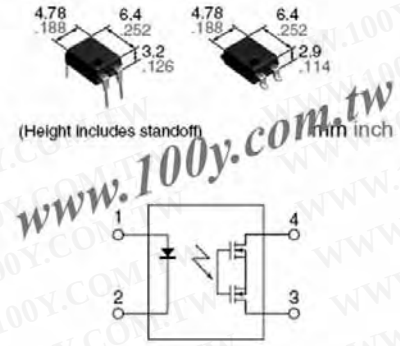

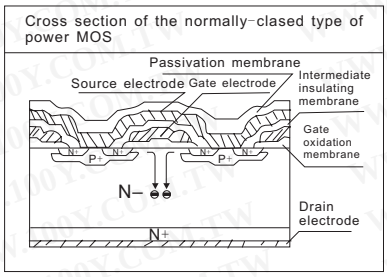

典型应用:
- 电源
- 测量器材
- 保护设备
- 调制解调器
- 电话设备
- 电子，工厂固定设备
- 传感器

100Y 编号	厂商编号	制造厂商	说明	Contact Arrangement	Contact Rating	Coil Voltage	Recognized Safety	Qutline L*W*H	Type
47303	AQY410EH	NAIS	NAIS_继电器 DIP-4P 350V / 130mA	1 Form B	350V / 130mA	350V	UL(E43149),BSI,C-UL	(W)6.4×(L)4.78×(H)3.2mm	AQY410EH
47302	AQY412EH	NAIS	NAIS_继电器 DIP-4P 60V / 550mA	1 Form B	60V / 550mA	60V	UL(E43149),BSI,C-UL	(W)6.4×(L)4.78×(H)3.2mm	AQY412EH
47304	AQY414EH	NAIS	NAIS_继电器 DIP-4P 400V / 120mA	1 Form B	400V / 120mA	400V	UL(E43149),BSI,C-UL	(W)6.4×(L)4.78×(H)3.2mm	AQY414EH

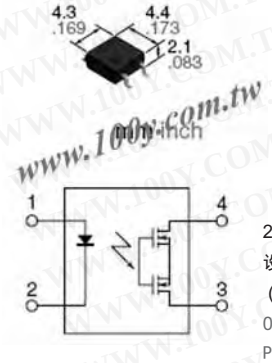

特点;

1. 60V 键入一对高容量(0.55.A) 以低电阻 **(1Ω).**

Item	GU SOP type	
Part No.	AQY410S	AQY412S
Load voltage	350V	60V
Continuous load current	0.12A	0.5A
ON resistance (typ.)	18Ω	1Ω

2. SO package 4-pin 键入超微型设计
设备到达一种超微型SO包裹4 针类型测量
(W) 4.3×(L) 4.4×(H) 2.1 mm (W).169×(L).173×(H).083英寸- 约70% 容量和70% 脚印 SO包裹6 针类型 PhotoMOS 中转尺寸。

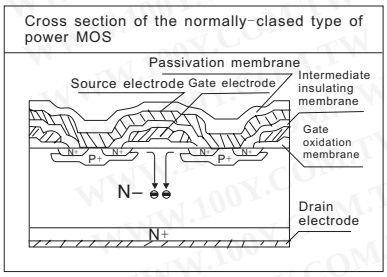

4. 控制低级模拟信号
PhotoMOS 中转以极端低闭路垂距电压为特色使能低水平模拟信号控制没有畸

5. 低级状态泄漏电流
与SSR 对比以几毫安状态泄漏电流，PhotoMOS 中转以一非常小为特色状态1nA 泄漏电流以额定装载电压 400 V (AQY414S).

2. 正常型(1 个形式B) 是低电阻。**(All AQ❍4 PhotoMOS** 是形式B 类型。且形式A 类型且有低电阻。**)**
这是体会的由于固定MOSFET 由我们私有的方法，DSD(双重散开的和有选择性掺杂)处理方法.正常型的横剖面功率MOS

3. 磁带和卷轴
设备来标准在磁带和卷轴(1,000 pcs./reel) 促进自动零件安装器。

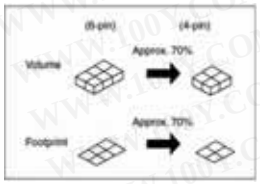

典型应用:
- 电源
- 测量器材
- 保护设备
- 电话设备
- 传感器

100Y 编号	厂商编号	制造厂商	说明	Contact Arrangement	Contact Rating	Coil Voltage	Recognized Safety	Type
47221	AQY410S	NAIS	NAIS_继电器 SOP4pin 350V / 120mA	1 Form B	350V / 120mA	350V	UL,C-UL,BSI	AQY410S
47219	AQY412S	NAIS	NAIS_继电器 SOP4pin 60V / 500mA	1 Form B	60V / 500mA	60V	UL,C-UL,BSI	AQY412S
47222	AQY414S	NAIS	NAIS_继电器 SOP4pin 400V / 100mA	1 Form B	400V / 100mA	400V	UL,C-UL,BSI	AQY414S

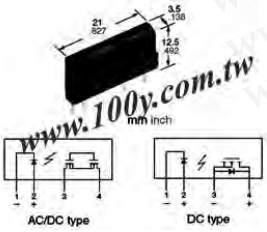

特点:
1. 高容量PhotoMOS 中转在紧凑和纤细4-pin SIL
2. 极端低电阻
3. 控制低级信号
功率相片MOS 中转特点极端低闭路垂距电压使能低级模拟信号控制没有畸变。
4. 低级状态泄漏电流
5. High I/O isolation voltage 2,500 V
6. 除去需对一个逆电动保护二极管在驱动电路输入边
7. 除去需对于电源驱动功率 MOSFET
8. PC 木板设计简化
9. 对架置方向的没有制约
10.变阻器被合并型是还可利用的。

典型应用:
- 高速校对机
- IC 验查员
- NC 机器，机器人
- 办工用计算机
- 电信
- 汽车

100Y 编号	厂商编号	制造厂商	说明	Contact Rating	Coil Voltage	Recognized Safety	Type
47425	AQZ102	NAIS	NAIS_继电器 4-pin SIL 60V / 4.0A	60V / 4.0A	60V	UL(E43149),C-UL	AQZ102
47428	AQZ104	NAIS	NAIS_继电器 4-pin SIL 400V / 0.7A	400V / 0.7A	400V	UL(E43149),C-UL	AQZ104
47426	AQZ105	NAIS	NAIS_继电器 4-pin SIL 100V / 2.6A	100V / 2.6A	100V	UL(E43149),C-UL	AQZ105
47427	AQZ107	NAIS	NAIS_继电器 4-pin SIL 200V / 1.3A	200V / 1.3A	200V	UL(E43149),C-UL	AQZ107
47420	AQZ202	NAIS	NAIS_继电器 4-pin SIL 60V / 3.0A	60V / 3.0A	60V	UL(E43149),C-UL	AQZ202
47424	AQZ204	NAIS	NAIS_继电器 4-pin SIL 400V / 0.5A	400V / 0.5A	400V	UL(E43149),C-UL	AQZ204
47422	AQZ205	NAIS	NAIS_继电器 4-pin SIL 100V / 2.0A	100V / 2.0A	100V	UL(E43149),C-UL	AQZ205
47423	AQZ207	NAIS	NAIS_继电器 4-pin SIL 200V / 1.0A	200V / 1.0A	200V	UL(E43149),C-UL	AQZ207

继电器+电磁阀

NAIS_PCB继电器

详细产品规格－请点击cn.100y.com.tw

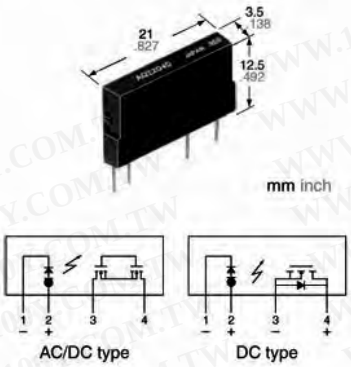

特点：

1.电压敏感力量PhotoMOS 中转
常规功率PhotoMOS 中转外在地被连接到输入限制电阻器为了获得适当的LED电流.增加一个内部恒定电流元素使输入限制多余电阻器,使它可能成为PhotoMOS 中转驱动电压。

2.大范围输入电压
允许大范围输入电压从4 到30 V DC 。使用中转可能在5 V 、12 V 或24 V DC 系统。

3.大容量PhotoMOS 中转
支持各种类型装载控制，从非常小装载到一最大2.7 A 为AC/DC 双倍型，3.6 A 为Dc-only型。

4.AC/DC 双倍型且Dc-only 型可适用
AC/DC 双重类型是可胜任双向控制，和不同于常规SSRs，一定根据装载使用。Dc- only 型很好适用与DC 螺线管和DC 马达控制。

5.高灵敏性，低电阻
最大3.6 A 装载可能被控制以极小的输入电压4 V DC. The ON 电阻降低 0.09 Ω (AQZ102D).

6.小规模，纤细型,4-pin SIL
Length 21.0 mm×width 3.5 mm×height 12.5 mm.
高精度架置 73.5mm² area of the 4-pin SIL.

100Y 编号	厂商编号	制造厂商	说明	Contact Rating	Coil Voltage	Recognized Safety	Qutline L*W*H	Type
47454	AQZ102D	NAIS	NAIS_继电器 4-pin SIL 60V / 3.6 A	60V / 3.6 A	60V	UL(E43149),C-UL	21.0*3.5*12.5mm	AQZ102D
47459	AQZ104D	NAIS	NAIS_继电器 4-pin SIL 400V / 0.6 A	400V / 0.6 A	400V	UL(E43149),C-UL	21.0*3.5*12.5mm	AQZ104D
47455	AQZ105D	NAIS	NAIS_继电器 4-pin SIL 100V / 2.3 A	100V / 2.3 A	100V	UL(E43149),C-UL	21.0*3.5*12.5mm	AQZ105D
47457	AQZ107D	NAIS	NAIS_继电器 4-pin SIL 200V / 1.1 A	200V / 1.1 A	200V	UL(E43149),C-UL	21.0*3.5*12.5mm	AQZ107D
47449	AQZ202D	NAIS	NAIS_继电器 4-pin SIL 60V / 2.7 A	60V / 2.7 A	60V	UL(E43149),C-UL	21.0*3.5*12.5mm	AQZ202D
47452	AQZ204D	NAIS	NAIS_继电器 4-pin SIL 400V / 0.45 A	400V / 0.45 A	400V	UL(E43149),C-UL	21.0*3.5*12.5mm	AQZ204D
47450	AQZ205D	NAIS	NAIS_继电器 4-pin SIL 100V / 1.8 A	100V / 1.8 A	100V	UL(E43149),C-UL	21.0*3.5*12.5mm	AQZ205D
47451	AQZ207D	NAIS	NAIS_继电器 4-pin SIL 200V / 0.9 A	200V / 0.9 A	200V	UL(E43149),C-UL	21.0*3.5*12.5mm	AQZ207D

特点：

1.高容量类型力量photoMOS 中转。
能交换大范围电流和电压。能控制各种类型装载，从极小装载对最大值6.A AC/DC 电流为顺序器、马达和灯.

2.低电阻和高敏感性。
低电阻少于50 兆瓦在同水准与机械中转(AQZ262) 。高敏感性LED 操作电流3 mA (at 25°C 77°F).

3.AC/DC dual use
双向控制是可能的。不必要与常规需要区分根据装载 SSR.

4.4-pin SIL type.
4-pin SIL type of (L) 43.0 mm × (W) 9.0 mm × (H) 32.0 mm (L) 1.693 inch× (W) .354 inch × (H) 1.260 inch.

5.低级状态泄漏电流
SSR 对比以几毫安状态泄漏电流，PhotoMOS 中转以一非常小为特色状态typ. 泄漏电流10mA 在额定装载电压。

6.控制低级模拟信号
触发三极管、光电耦合器，或SSR 比几百无法被用于较少的控制信号mV 。高容量类型功率PhotoMOS 中转特点极端低闭路垂距电压使能低级模拟信号控制没有畸变.

典型应用：
- 汞取代
- 铁路，交通信号
- 紧凑马达，灯,加热器
- OA 设备

100Y 编号	厂商编号	制造厂商	说明	Contact Rating	Coil Voltage	Qutline L*W*H	Type
47462	AQZ262	NAIS	NAIS_继电器 4-pin SIL 60V / 6.0 A	60V / 6.0 A	60V	43.0*9.0*32.0mm	AQZ262
47463	AQZ264	NAIS	NAIS_继电器 4-pin SIL 400V / 1.0 A	400V / 1.0 A	400V	43.0*9.0*32.0mm	AQZ264

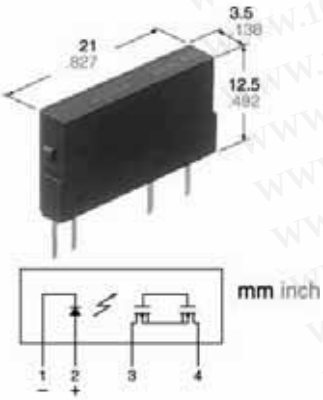

特点：

1.高容量
最大值0.5.A 装载可能被控制以5 mA 输入电流。电阻降低在 2.8Ω (typ.)

2.1 Form B
实行固定MOSFET 由我们私有的方法，DSD (双重散开的和有选择性掺杂)处理方法。

3.紧凑纤细型 4-pin SIL
(W)3.5× (D)21.0× (H)12.5 mm (W).138×(D).827×(H).492 inch×4 针SIL 包裹的密集度允许高密度架置。

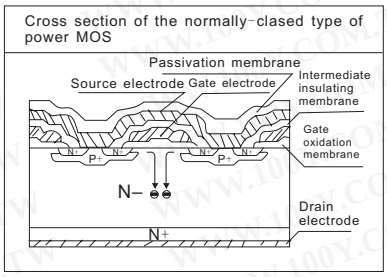

典型应用：
- 铁路，交通信号
- 测量仪器
- 试测器材

100Y 编号	厂商编号	制造厂商	说明	Contact Arrangement	Contact Rating	Coil Voltage	Recognized Safety	Qutline L*W*H	Type
47447	AQZ404	NAIS	NAIS_继电器 4-pin SIL 400V / 0.5A	1 Form B	400V / 0.5A	400V	UL(E43149),C-UL	(W)3.5× (D)21.0× (H)12.5 mm	AQZ404

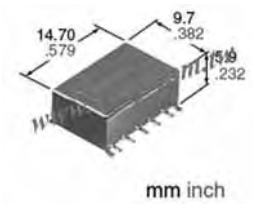

特点：

1.高频率特征 (Impedance 50Ω, ~1.0GHz)
- Insertion loss; Max. 0.3dB
- Isolation;Min. 20dB (Between open contacts)
  Min. 30dB (Between contact sets)
- V.S.W.R.; Max. 1.2

2.表面安装终端
这个中转是一个以优秀高频率 产表面安装模型。另外，它能使用微波传送带用机器制造基地基本电路设计。

继电器+电磁阀

NAIS_PCB继电器

详细产品规格－请点击cn.100y.com.tw

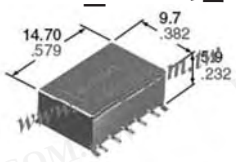

mm inch

Single side stable

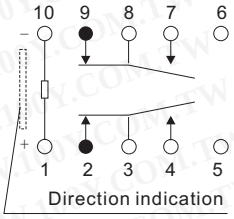

(Deenergized condition)

3. 低侧面小类型
9.7(W)×14.7(L)×5.9(H) mm
.382(W)×.579(L)×.232(H) inch
4. 高灵敏性: 140 mW nominal operating power
5.高触点可靠性
电子寿命: Min. 10^7 (10mA 10V DC)

规格:
Contact

安排		2 Form C
触点材料		Gold-clad silver alloy
初触点电阻 (By voltage 6V DC 1A)		Max. 75mΩ
规定值	触点规定值(resistive)	10mA 10 V DC1A 30 V DC
	触点运载功率	Max. 3W (at 1.0GHz, impedance 50Ω, V.S.W.R. Max.1.2)
	最大开关电压	30 V DC
	最大开关电流	1A

典型应用:
• 测量仪器
示波器地屏电路

Characteristics

初绝缘电阻 *1		Min. 100 MΩ (at 500 V DC)
毛坯轧件电压 *2	开放触点之间	750 Vrms for 1 min.
	触点集合之间	1,000 Vrms for 1 min.
	触电和线圈之间	1,000 Vrms for 1 min.
	触点和接地端子之间	1,000 Vrms for 1 min.
温度上升(at 20°C) *4		Max. 60°C
冲击电阻	Functional *5	Min. 500 m/s²
	Destructive *6	Min. 1,000 m/s²
振动电阻	Functional *7	10 to 55 Hz at double amplitude of 3mm
	Destructive	10 to 55 Hz at double amplitude of 5mm
净重		Approx. 2g .07oz

100Y 编号	厂商编号	制造厂商	说明	Coil Voltage	Type
47144	ARA200A12(Z)	NAIS	NAIS_继电器 12V	12V	RA

Latching with TTL driver
(with self cut-off function)

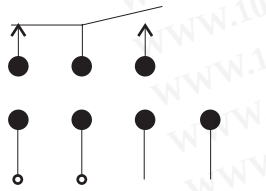

Indicator terminal
Coil terminal

特点:
1.高频率特征 (Impedance 50Ω)

Frequency (Ghz)	to 1	1 to 4	4 to 8	8 to 12.4	12.4 to 18	18 to 26.5*
V.S.W.R. (Max.)	1.1	1.15	1.25	1.35	1.5	1.7
V.S.W.R. SP6T Terminating resistor (max.)	1.20		1.40	1.50	—	—
Insertion loss (dB. Max.)	0.2		0.3	0.4	0.5	0.8
Isolation (dB. Min.)	85	80	70	65	60	55

2. SPDT, 调动和SP6T 类型是可利用的
3. 高灵敏性
一般工作功率:840 mW (SPDT/SP6T, Failsafe type)
1,540 mW (Transfer, Failsafe type)
4. 寿命长: 5 × 10^6
5. 终止电阻器类型增加
由于终止电阻器的加法，平稳的高频率特征可能被维护当触点或开放或闭合且这对增量系统可靠性贡献。
6. + COM型可利用

规格:
Contact

安排		SPDT
触点材料		Gold
初触点电阻 (By voltage drop 6V DC 1A)		Max. 100mΩ
规定值	触点输入功率	120W 3GHz (V.S.W.R. 1.15 or less, no contact switching, \ ambient temperature 40°C [SPDT], 25°C [Transfer])#1
显示规定值	触点规定值	Max. 30V 100mA
	初触点电阻 (Measured by 5V 100mA)	Max. 1Ω

Characteristics

			SPDT
初绝缘电阻*1			Min. 1,000 MΩ (at 500 V DC)
毛坯轧件电压*2	开放触点之间		500 Vrms for 1 min.
	触电和线圈之间		500 Vrms for 1 min.
	触点和接地端子之间		500 Vrms for 1 min.
	线圈和接地端子之间		500 Vrms for 1 min.
动作时间*3 (at 20°C)			Max. 15ms
冲击电阻	Functional*4		Min. 500 m/s²
	Destructive*5		Min. 1,000 m/s²
振动电阻	Functional*6		10 to 55 Hz at double amplitude of 3mm
	Destructive		10 to 55 Hz at double amplitude of 5mm
条件为操作、运输和存贮* 10 (不结冰和不凝聚在低温)		环境温度	–55°C to +85°C –67°F to +185°F
		湿度	5 to 85% R.H.
净重(Approx.)			50g 1.76oz

典型应用:
无线和流动通信
• 手机基地
• 放大器开关
数字式广播
• 广播中继站
• 广播设备
测量仪器
所有类型检查设备

100Y 编号	厂商编号	制造厂商	说明	Coil Voltage	Type
47136	ARD15105	NAIS	NAIS_继电器 5V	5V	RD

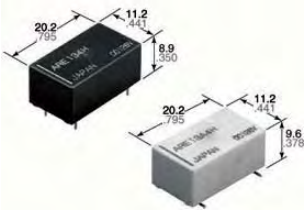

特点:
• 优秀高频率特征 (to 2.6GHz)

Type	Frequency	900MHz	2.6GHz
Imped-ance 50Ω	V.S.W.R. (Max.)	1.3	1.7
	Insertion loss (dB, Max.)	0.2	0.7
	Isolation (dB, Min.)	60	60
Imped-ance 75Ω	.S.W.R. (Max.)	1.2	1.5
	Insertion loss (dB, Max.)	0.2	0.5
	Isolation (dB, Min.)	60	30

• 表面安装型
可适用
• 紧凑且纤细型
Size: 20.2(L) × 11.2(W) × 8.9(H)* mm
.795(L) × .441(W) × .350(H) inch*
表面安装终端是9. 6 毫米378 英寸尺寸。

典型应用:
1. 广播和录影市场。
• 数字式广播市场
• STB/条频器市场等。
2. 通信市场
• 天线开关
• 所有类型无线设备
标准个人计算机板终端 **(75Ω, 50Ω type)**

Schematic
(Bottom view)

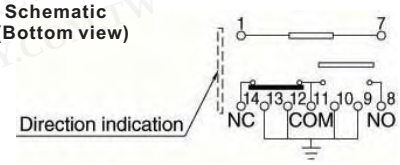

继电器+电磁阀

NAIS_PCB继电器

详细产品规格－请点击cn.100y.com.tw

规格:

触点

安排		1 Form C
触点材料		Gold
初触点电阻 (By voltage drop 10V DC 10mA)		Max. 100mΩ
规定值	触点规定值	1W (at 2.6 GHz [Impedance 75 Ω, V.S.W.R. Max.1.5] [Impedance 50 Ω, V.S.W.R. Max.1.7]) 10mA 24V DC (resistive load)
	触点运载功率	10W (at 2.6GHz [Impedance 75 Ω, V.S.W.R. Max.1.5] [Impedance 50 Ω, V.S.W.R. Max.1.7])
	最大开关电压	30 V DC
	最大开关电流	0.5 A DC

线圈 (at 20°C, 68°F)

一般工作功率	200 mW

Characteristics (Deenergized condition)

初绝缘电阻*1		Min. 100 MΩ (at 500 V DC)
毛坯轧件电压*2	开放触点之间	500 Vrms
	触电和线圈之间	1,000 Vrms
	触点和接地端子之间	500 Vrms
动作时间*3 (at 20°C)		Max. 10ms
冲击电阻	Functional*5	Min. 500 m/s²{50 G}
	Destructive*6	Min. 1,000 m/s²{100 G}
振动电阻	Functional*7	10 to 55 Hz at double amplitude of 3 mm
	Destructive	10 to 55 Hz at double amplitude of 5 mm
净重		Approx. 5 g .18 oz

100Y 编号	厂商编号	制造厂商	说明	Coil Voltage	Type
47140	ARE10A12	NAIS	NAIS_继电器 12V	12V	RE

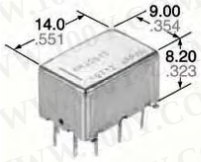

特点:

- 优秀高频率特征 (50Ω, at 5GHz)

V.S.W.R.: Max. 1.25

插入损失: Max. 0.5dB

隔离:Min. 35dB (Between open contacts)

Min. 30dB (Between contact sets)

- 表面安装终端

表面安装终端标准,现在在设计个人计算机板较少工作。

- 小规格

尺寸: 14.00 (L)×9.00 (W)×8.20 (H) mm.551 (L)×.354 (W)×.323 (H) inch

测量设备市场

地屏巡回，色谱分析器，示波器，流动设备，测试器

流动电信市场

IMT2000, 微波通信

医疗仪器市场

Single side stable

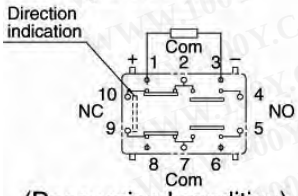

(Deenergized condition)

Coil (at 20°C, 68°F)

	Nominal operating power
Single side stable	200 mW
2 coil latching	150 mW

规格:

Contact

安排		2 Form C
触点材料		Gold alloy
初触点电阻 (By voltage drop 10V DC 10mA)		Max. 150mΩ
规定值	触点规定值	1W (at 5 GHz, Impedance 50 Ω, V.S.W.R. &1.25)10mA 10V DC (resistive load)
	触点运载功率	1W (at 5 GHz, Impedance 50 Ω, V.S.W.R. &1.25)
	最大开关电压	30 V DC
	最大开关电流	0.3 A DC

Characteristics

初绝缘电阻*1		Min. 500 MΩ (at 500 V DC)
冲击电阻	Functional*5	Min. 500 m/s²
	Destructive*6	Min. 1,000 m/s²
振动电阻	Functional*7	10 to 55 Hz at double amplitude of 3 mm
	Destructive	10 to 55 Hz at double amplitude of 5 mm
净重		Approx. 3 g .11 oz

100Y 编号	厂商编号	制造厂商	说明	Coil Voltage	Type
47138	ARJ20A12Z	NAIS	NAIS_继电器 12V	12V	RJ

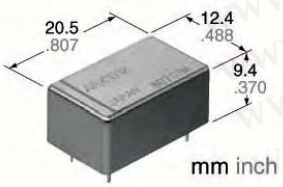

Single side stable

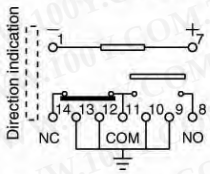

(Deenergized condition)

特点:

1. 优秀高频率特征 ((~2.5GHz, Impedance 50W)

•插入损失: 0.2 dB or less

•隔离 60 dB or more

• Insertion loss

•V.S.W.R./ Return loss: 1.2dB or less/ 20.8dB or more

2. 高灵敏性

•一般工作功率: 200 mW

3. 小规格

•尺寸: 20.5(L) × 12.4(W) × 9.4(H) mm .807(L) × .488(W) × .370(H) inch

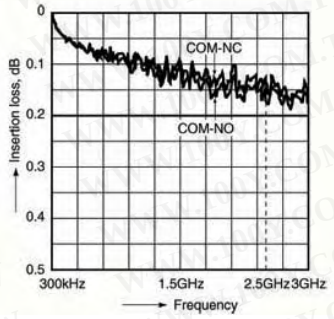

规格:

Contact

安排		1 Form C
触点材料		Gold
初触点电阻 (By voltage drop 10 V DC 10 mA)		Max. 100 mΩ
规定值	触点规定值	10W (2.5 GHz, Impedance 50 Ω, V.S.W.R.&1.2) 10mA 24V DC (resistive load)
	触点运载功率	Max. 20W (at 40°C, V.S.W.R. &1.2, Average)
	最大开关电压	30 V DC
	最大开关电流	0.5 A DC

Characteristics

初绝缘电阻*1		Min. 100 MΩ (at 500 V DC)
冲击电阻	Functional*5	Min. 200 m/s² {20 G}
	Destructive*6	Min. 1,000 m/s² {100 G}
振动电阻	Functional*7	10 to 55 Hz at double amplitude of 3 mm
	Destructive	10 to 55 Hz at double amplitude of 5 mm
条件为操作、运输和存贮*10 (不结冰和不凝聚在低温)	环境温度	−40°C to 70°C −40°F to 158°F
	湿度	5 to 85% R.H.
净重		Approx. 5 g .18 oz

100Y 编号	厂商编号	制造厂商	说明	Coil Voltage	Type
47139	ARX1012	NAIS	NAIS_继电器 12V	12V	RX

继电器+电磁阀

NAIS_PCB继电器

详细产品规格－请点击cn.100y.com.tw

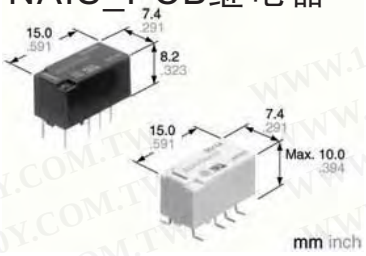

特点:

1.高可靠性触点长寿,使成为低水平装载。

使用低水平装载(1 mV 10. A 对10 V 10 mA) 107 操作达到了以静态触点电阻最大. 100 mΩ (voltage drop of 20 mV, 1 mA, 1 kHz) 且动态触点电阻最大 1 Ω (Measurement delay 10 ms, voltage drop of 20 mV, 1 mA, 1 kHz).

2. 高灵敏为 50 mW

使用高度高效率的极性磁性电路"跷跷板平衡电枢机制", 额定的电力消耗50 兆瓦(单边稳定型)。

3.低热量电动力

减少热量从卷使能热量电动力 3 μV 或更少

Single side stable

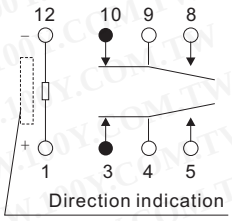

(Deenergized condition)

规格:

Contact

安排		2 Form C
触点材料		Stationary contact: AgPd+Au clad Movable contact: AgPd
规定值	一般开关功率 (resistive load)	10 mA 10 VDC
	最大开关功率	0.1 W
	最大开关电压	10 VDC
	最大开关电流	10 mA DC
	最小开关功率 (Reference value)#1	10 μA 1 mVDC

Characteristics

初绝缘电阻*2		Min. 10,000MΩ (at 500V DC)
冲击电阻	Functional*6	Min. 750 m/s²{75G}
	Destructive*7	Min. 1,000 m/s²{100G}
振动电阻	Functional*8	10 to 55 Hz at double amplitude of 3.3 mm
	Destructive	0 to 55 Hz at double amplitude of 5 mm
条件为操作、运输和存贮*10(不结冰和不凝聚在低温)	Ambient temperature	−40°C to 70°C −40°F to 158°F
	Humidity	5 to 85% R.H.
净重		Approx. 2 g .071 oz

100Y 编号	厂商编号	制造厂商	说明	Coil Voltage	Type
46910	ASX200A03Z	NAIS	NAIS 继电器 3V	3V	SX/ASX

特点:

1. 小尺寸, 重量轻

节省空间, 主体的外部直径被减少

21.5 mm (length) × 14.4 mm (width) × 37 mm (height)

(.846 × .567 × 1.457 inch)且重量减少, 约19 g .67 oz

(direct coupling 1 Form A, 1 Form B type)

2. 低工作功率(1. 4W)型可利用 (1 Form A, 1 Form B)

3. 终端安排遵照JIS D5011 B4-M1, 商业连接器为这些类型中转可利用。

4. 优越流入特征

尽管它规格小120A (最大0. 1 s) 使用容量达到擅长于承受流入电流和一个巧妙接触的机制触点。(1 a and 1b)

典型应用:

1. 摩托车和汽车

摩托车细胞开汽车, 汽车空调、卤素灯等。

2. 农业设备

3. 电池被装备的设备譬如搬运器车

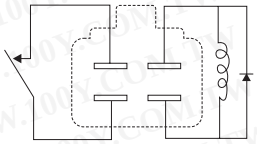

Including diode(1 Form C)

100Y 编号	厂商编号	制造厂商	说明	Coil Voltage	Type
47133	CA1-DC24V-N	NAIS	NAIS_继电器 24V	24V	CA

特点:

- 40 A rating at 85°C 185°F
- ISO 终端型
- 高冲击电阻为下落测试要求 (2 meters 6.6 feet)
- 低温上升- 所有电流运载材料是铜
- 插入和个人计算机板类型

规格:

Contact

Standard type (24V coil voltage)

安排		1 Form A
规定值	一般开关功率	20 A 28V DC
	最大开关电流(Initial) (at 85°C 185°F)	20 A 28V DC

Characteristics

最大工作速度 (at rated load)		15 cpm
初绝缘电阻*2		Min. 20 MΩ (at 500 V DC)
毛坯轧件电压*3	开放触点之间	500 Vrms for 1 min.
	触电和线圈之间I	500 Vrms for 1 min.
动作时间*4 (at nominal voltage)		Max. 15 ms (Initial)
释放时间(without diode)*4 (at nominal voltage)		Max. 15 ms (Initial)
冲击电阻	Functional	Min. 200 m/s² {20 G}
	Destructive	Min. 1,000 m/s² {100 G}
振动电阻	Functional	10 Hz to 500 Hz, Min. 44.1m/s² {4.5G}
	Functional*5	10 Hz to 2,000 Hz, Min. 44.1m/s² {4.5G}
质量		Approx. 33 g 1.16 oz

100Y 编号	厂商编号	制造厂商	说明	Coil Voltage	Type
47131	CB1a-P-24V	NAIS	NAIS_继电器 24V	24V	CB

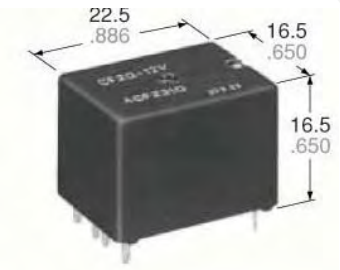

特点:

- 7 Amp 稳定/30 安培流入电流功率
- 简单的脚使能个人计算机板布局舒适

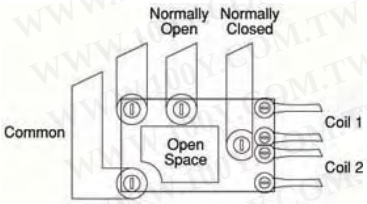

规格:

Contact

安排		1 Form C×2 (H bridge)
触点材料		Ag alloy (Cadmium free)
初触点电压降落		Max. 0.2 V (at 20 A)
规定值	一般开关功率	N.O.: 20A 14 V DC N.C.: 10A 14 V DC
	最大开关电流	30 A (2 minutes), 20 A (1 hour) (coil applied voltage: 12 V, at 20°C) 25 A (2 minutes), 15 A (1 hour) (coil applied voltage: 12 V, at 85°C)
	最小开关功率#1	1 A 12 V DC

继电器+电磁阀

NAIS_PCB继电器

详细产品规格－请点击cn.100y.com.tw

Schematic

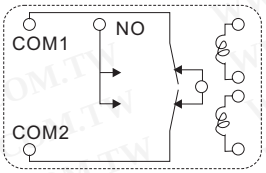

Characteristics

最大工作速度(at rated load)		120 cpm
初绝缘电阻*1		Min. 100 MΩ (at 500 V DC)
毛坯轧件电压*2	开放触点之间	1,000 Vrms for 1 min.
	触电和线圈之间	1,000 Vrms for 1 min.
冲击电阻	Functional*4	Min. 100 m/s² {10 G}
	Destructive*5	Min. 1,000 m/s² {100 G}
振动电阻	Functional*6	Approx. 44.1 m/s² {4.5 G}, 10 Hz to 100 Hz
	Destructive*7	Approx. 44.1 m/s² {4.5 G}, 10 Hz to 500 Hz

典型应用:
- 电动窗户
- 自动门锁
- 电子动力凉棚
- 电子动力镜
- 动力位子
- 举门
- 滑门等。(DC 马达向前/反向控制电路)

100Y 编号	厂商编号	制造厂商	说明	Coil Voltage	Type
47124	CF2-12V	NAIS	NAIS_继电器 12V	12V	CF

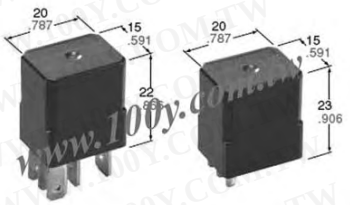

mm inch

特点:
- Micro-ISO终端型
- 小尺寸: 20 mm(L)×15 mm(W)×22 mm(H)
  .787 inch(L)×.591 inch(L)×.866 inch(H)
- 宽联盟
  Pc木板和插入式型、电阻器和二极管在型里面。
  24V DC 类型是还可利用的。
- 紧凑和高容量35A 装载开关
  N.O.: 35A 14V DC, N.C.: 20A 14V DC (Sealed type)
  Min. 5 × 10⁴N.O.: 35A 14V DC, N.C.: 20A 14V DC (Flux-resistant type)
  Min. 10⁵ *12V DC type
- 使用国际标准ISO 终端安排
  ISO 国际标准终端安排被使用。

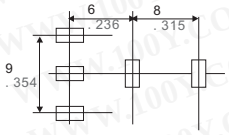

典型应用
- 风扇马达
- 加热器
- Head lump
- 空气压缩机
- EPS
- ABS
- 吹风机风扇
- 除雾器等

规格:

Contact

规格		24 V coil voltage
触点材料		Ag alloy (Cadmium free)
初触点电阻(Initial)(By voltage drop 6 V DC 1 A)		Typ. 2 mΩ
规定值(resistive load)	一般开关功率	N.O.: 15 A 28 V DC N.C.: 8 A 28 V DC
	最大运载电流	N.O.: 15 A (28 V DC, at 85°C 185°F) N.C.: 8 A (28 V DC, at 85°C 185°F)
	最小开关功率#1	1 A 24 V DC

Characteristics

规格		24V coil type
最大工作速度(at nominal switching capacity)		15 cpm
初绝缘电阻*2		Min. 20 MΩ (at 500 V DC)
冲击电阻	Functional*5	Min. 200 m/s² {20G}
	Destructive*6	Min. 1,000m/s² {100G}
振动电阻	Functional	10 Hz to 500 Hz, Min. 44.1 m/s² {4.5 G}
	Destructive*7	10 Hz to 2,000 Hz, Min. 44.1 m/s² {4.5 G}
质量		Approx. 20g .71oz

100Y 编号	厂商编号	制造厂商	说明	Coil Voltage	Type
47129	CM1F-P-24V	NAIS	NAIS_继电器 24V	24V	CM

特点:
- 低侧面
  <Height>PC board终端类型: 9.5 mm .374 inch
  表面安装终端类型: 10.5mm .413inch
- 高容量
  Cp中转提供低侧面节省空间优势当提供高恒向电流
  25 A(1 hour).
- 被密封外壳适合苛刻环境
- 简单的脚样式使能个人计算机板布局舒适

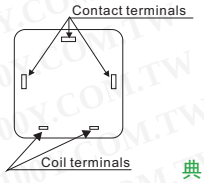

- "个人计算机板终端"且" 表面安装终端"类型可利用
  SMD 自动架置是为表面安装终端类型因为使用管包装。

典型应用:
- 电动窗户
- 自动门锁
- 电动天窗
- 记忆板料
- 刮水器• 除雾器
- 吹风机风扇
- EPS
- ABS 等.

1a

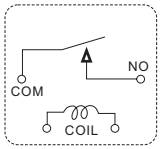

1c

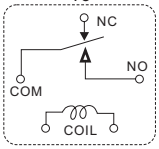

规格:

Contact

安排		1 Form C
触点材料		Ag alloy (Cadmium free)
初触点电阻(Initial)(By voltage drop 6V DC 1A)		Typ. 3 mΩ (N.O.) Typ. 4 mΩ (N.C.)
规定值	一般开关功率	20 A 14 V DC (N.O.) 10 A 14 V DC (N.C.)
	最大开关电压	16 V DC
	最大开关电流	N.O.40 A for 2 minutes 30 A for 1 hour (12 V at 20°C 68°F) 35 A for 2 minutes 25 A for 1 hour (12 V at 85°C 185°F)
	最小开关功率#1	1 A 12 V DC

Characteristics

最大工作速度 (at rated load)		6cpm
初绝缘电阻*5		Min. 100MΩ (at 500 V DC)
冲击电阻	Functional*8	Min. 100 m/s² {10 G}
	Destructive*9	Min. 1,000 m/s² {100 G}
振动电阻	Functional*10	10 Hz to 100 Hz, Min.44.1 m/s² {4.5 G}
	Destructive	10 Hz to 500 Hz, Min.44.1 m/s² {4.5 G}
质量		Approx. 4g .14 oz

Coil

一般工作功率	640 mW

100Y 编号	厂商编号	制造厂商	说明	Coil Voltage	Type
47116	CP1SA-12V-X	NAIS	NAIS_继电器 12V	12V	CP

继电器+电磁阀

NAIS_PCB继电器

详细产品规格－请点击cn.100y.com.tw

特点:

•无声

噪声被减少大约20dB，使用我们自己无声设计。

•较少空间要求

测量仅为17(L)×13(W)mm (.669(L)×.512(W) inches)，

这个产品根据节省空间排列首先在汽车无声中转之中。

• 外壳密封

• 使用下一代标准终端螺距

使用终端列阵与使用在JJM 中转里相同。

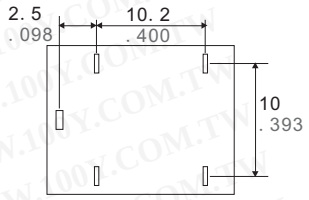

Schematic (Bottom view)

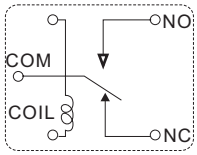

规格:

Contact

安排		1 Form C
触点材料		Ag alloy (Cadmium free)
初触点电阻 (Initial) (By voltage drop 6 V DC 1A)		Typ. 7 mΩ (N.O.) Typ. 8 mΩ (N.C.)
触点电压降落		Max. 0.2V (at 10 A)
规定值	一般开关功率	N.O.: 20 A 14 V DC N.C.: 10 A 14 V DC
	最大开关电流	35 A for 2 minutes, 25 A for 1 hour (12 V, at 20°C 68°F) 30 A for 2 minutes, 20 A for 1 hour (12 V, at 85°C 185°F)
	最小开关功率#1	1 A 12 V DC

Characteristics

最大工作速度 (at nominal switching capacity)		6 cpm
初绝缘电阻*3		Min. 100 MΩ (at 500 V DC)
冲击电阻	Functional*6	Min. 100 m/s² {10G}
	Destructive*7	Min. 1,000 m/s² {100G}
振动电阻	Functional*8	10 Hz to 100 Hz,Min. 44.1 m/s₂ {4.5G}
	Destructive*9	10 Hz to 500 Hz, Min. 44.1 m/s² {4.5G}
质量		Approx. 6.5g .23 oz

Coil

一般工作功率	640 mW

100Y 编号	厂商编号	制造厂商	说明	Coil Voltage	Type
47125	CQ1-12V	NAIS	NAIS_继电器 12V	12V	CQ

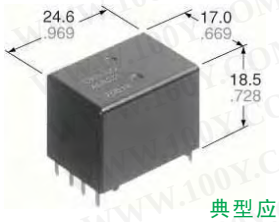

特点:

• 无声

噪声被减少大约20dB，使用我们自己无声设计。

• 成对 (1 Form C × 2)

向前/反向马达控制是可能的与单一中转。

• 外壳密封

• 简单的脚减弱PC

典型应用:

• 电动窗户 •电子动力凉棚

• 自动门锁 •电子动力镜子等。

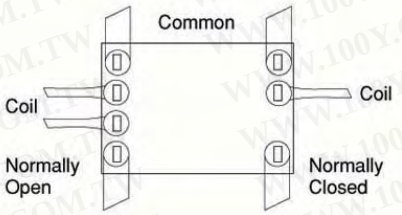

Schematic (Bottom view)

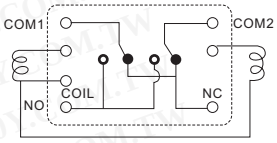

规格:

Contact

安排		1 Form C × 2
触点材料		Ag alloy (Cadmium free)
初触点电阻(Initial) (By voltage drop 6 V DC 1A)		Typ. 6 mΩ (N.O.)Typ. 9 mΩ (N.C.)
规定值	一般开关功率	N.O.: 20 A 14 V DC N.C.: 10 A 14 V DC
	最大运载电流	35 A for 2 minutes, 25 A for 1 hour (12 V, at 20°C68°F) 30 A for 2 minutes, 20 A for 1 hour (12 V, at 85°C185°F)
	最小开关功率#1	1 A 12 V DC

Characteristics

最大工作速度(at nominal switching capacity)		6 cpm
初绝缘电阻*4		Min. 100 MΩ (at 500 V DC)
毛坯轧件电压*5	开放触点之间	500 Vrms for 1 min.
	触电和线圈之间	500 Vrms for 1 min.
冲击电阻	Functional*7	Min. 100 m/s² {10G}
	Destructive*8	Min. 1,000 m/s² {100G}
振动电阻	Functional*9	10 Hz to 100 Hz, Min. 44.1 m/s² {4.5G}
	Destructive*10	10 Hz to 500 Hz, Min. 44.1 m/s² {4.5G}

100Y 编号	厂商编号	制造厂商	说明	Coil Voltage	Type
47126	CR2-12V	NAIS	NAIS_继电器 12V	12V	CR

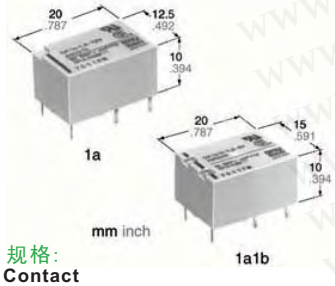

特点:

•大容量,小规格: 10 A 250 V AC (1a)

•高灵敏性: 200 mW nominal operating power

•高击穿电压4, 000 Vrms 在触点和线圈之间1, 000 Vrms

在开放触点之间, FCC 68部分

•外壳封闭

•闭塞型可利用

典型应用:

•开关电源

•功率开关为各种OA 设备

•控制或驱动中转为工业机器

(机器人学、数字控制机器等。)

•输出中转为可编程序的逻辑控制器，温度调解器，

定时器等等。

•家电

规格:

Contact

安排		1 Form A
最大初触点电阻 (By voltage drop 6 V DC 1A)		30 mΩ
触点材料		$AgSnO_2$ type
规定值 (resistive)	一般开关功率	10 A 250 V AC10 A 30 V DC
	最大开关功率	300 W, 2,500 VA
	最大开关电压	250 V AC, 30 V DC
	最大开关电流	10 A
	最小开关电容#1	10 mA, 5 V DC

Characteristics

最大工作速度		20 cpm (at rated load)
初绝缘电阻*1		Min. 1,000 mΩ (at 500 V DC)
毛坯轧件电压*2	开放触点之间	1,000 Vrms
	触电和线圈之间	4,000 Vrms
冲击电阻	Functional*5	Min. 98 m/s² {10 G}
	Destructive*6	Min. 980 m/s² {100 G}
振动电阻	Functional*7	88.2 m/s² {9 G}, 10 to 55 Hz at double amplitude of 1.5 mm
	Destructive	176.4 m/s² {18 G}, 10 to 55 Hz at double amplitude of 3.0 mm
净重	1 Form A	Approx. 5.6 g .20 oz

Coil

一般工作功率	200 mW

100Y 编号	厂商编号	制造厂商	说明	Coil Voltage	Type
46941	DK1a-L2-12V-F	NAIS	NAIS_继电器 12V	12V	DK

继电器+电磁阀

NAIS_PCB继电器

详细产品规格－请点击cn.100y.com.tw

特点:
- 高灵敏性: 200 mW pick-up power
  100 mW pick-up power types available
- 闭塞型可利用
- 高开关容量: 60 W, 125 V A
- 高击穿电压: 1,500 V FCC surge between open contacts
  1,000 V AC between open contacts
- DIP-1C type can be used with 14 pin IC socket
  2C type can be used with 16 pin IC socket,
  4C type can be used with 2 sets of 14 pin IC sockets
- 金子盖帽银钯型可利用为 2 Form C type
- 标准分枝触点

典型应用:
- 电信设备
- 办公设备
- 计算机外围设备
- 安全设备
- 计量仪表

Single side stable
Deenergized condition

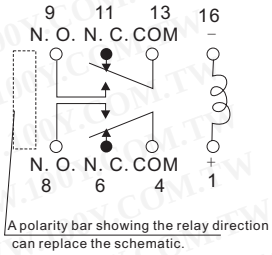

2 coil latching

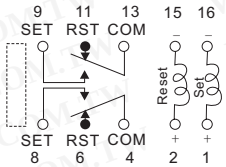

1 coil latching

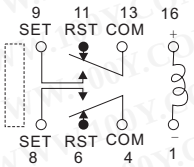

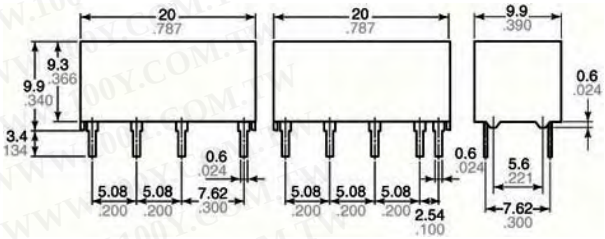

规格:

Contact

最大初触点电阻 (By voltage drop 6 V DC 1 A)		50 mΩ
触点材料		Gold-clad silver
规定值 (resistive)	最大开关电容	60 W, 125 VA
	最大开关电压	220 V DC, 250 V AC
	最大开关电流	2 A DC, AC
	最大运载电流	3 A DC, AC

Characteristics (at 20°C 68°F)

最大回程速度		20 cpm at rated load50 cps at low level load
初绝缘电阻*1		Min. 100 MΩ (at 500 V DC)
冲击电阻	Functional*4	1C, 2C:Min. 490 m/s² {50 G} 4C:Min. 294 m/s² {30 G}
	Destructive*5	Min. 980 m/s² {100 G}
振动电阻	Functional*6	10 to 55 Hzat double amplitude of 3.3 mm
	Destructive	10 to 55 Hzat double amplitude of 5 mm

100Y 编号	厂商编号	制造厂商	说明	Contact Arrangement	Contact Rating	Coil Voltage	Recognized Safety	Qutline L*W*H	Type
38763	DS2E-M-DC1.5V	NAIS	MINIATURE RELAY	2 Form C	60 W, 125 VA/220 V DC, 250 V AC/3A	1.5Vdc		20*9.8*9.9mm	DS2E
38761	DS2E-M-DC12V	NAIS	MINIATURE RELAY	2 Form C	60 W, 125 VA/220 V DC, 250 V AC/3A	12Vdc		20*9.8*9.9mm	DS2E
39931	DS2E-M-DC24V	NAIS	MINIATURE RELAY	2 Form C	60 W, 125 VA/220 V DC, 250 V AC/3A	24		20*9.8*9.9mm	DS2E
38764	DS2E-M-DC3V	NAIS	MINIATURE RELAY	2 Form C	60 W, 125 VA/220 V DC, 250 V AC/3A	3VDC		20*9.8*9.9mm	DS2E
38765	DS2E-M-DC5V	NAIS	MINIATURE RELAY	2 Form C	60 W, 125 VA/220 V DC, 250 V AC/3A	5VDC		20*9.8*9.9mm	DS2E
38766	DS2E-M-DC6V	NAIS	MINIATURE RELAY	2 Form C	60 W, 125 VA/220 V DC, 250 V AC/3 A	6VDC		20*9.8*9.9mm	DS2E
38767	DS2E-M-DC9V	NAIS	MINIATURE RELAY	2 Form C	60 W, 125 VA/220 V DC, 250 V AC/3A	9VDC		20*9.8*9.9mm	DS2E
40663	DS2E-S-DC24V	NAIS	NAIS_MINIATURE RELAY	2 Form C		24Vdc	UL,CSA	20*9.8*9.9mm	DS2E

特点:
- 2 Form C contact
- 高灵敏性-200 mW 一般工作电压
- 毛坯轧件电压高
  1500 V FCC浪涌在开放触电之间
- DIP-2C type matching 16 pin IC socket
- 密封外壳

典型应用:
- 电信设备
- 办公设备
- 计算机外围
- 安全报警系统
- 医疗设备

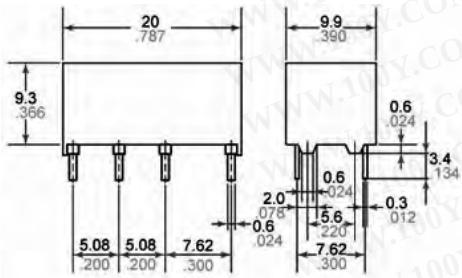

Schematic
(Bottom view)
(Deenergized position)

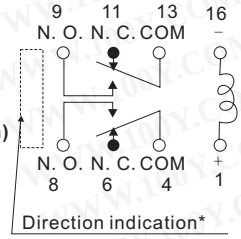

Schematic
(Bottom view)
(Reset position)

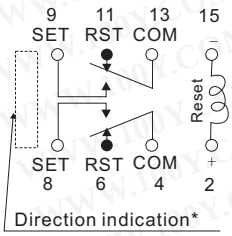

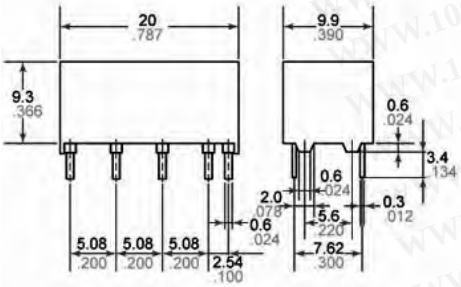

规格:

Contact

安排		2 Form C
最大初触点电阻(By voltage drop 6 V DC 1 A)		50 m Ω
触点材料		Gold-clad sliver
规定值 (resistive)	最大开关功率	60 W, 62.5 VA
	最大开关电压	220 V DC, 250 V AC
	最大开关电流	2 A
	最大运载电流	3 A

Characteristics (at 20 ° C 68 ° F)

I初绝缘电阻* 1		Min. 100 MΩ (at 500 V DC)
冲击电阻	Functional* 4	Min. 490 m/s 2 {50 G}
	Destructive* 5	Min. 980 m/s 2 {100 G}
振动电阻	Functional* 6	10 to 55 Hzat double amplitude of 3.3 mm
	Destructive	10 to 55 Hzat double amplitude of 5 mm
净重		Approx. 4 g .14 oz

100Y 编号	厂商编号	制造厂商	说明	Contact Arrangement	Contact Rating	Coil Voltage	Qutline L*W*H	Type
36789	DS2Y-D-DC1.5V	NAIS	MINIATURE RELAY	2 Form C	0.3A125Vac/0.3A110Vdc	1.5Vdc	20*9.3*9.9	DS2Y
22166	DS2Y-D-DC12V	NAIS	MINIATURE RELAY	2 Form C	0.3A125Vac/0.3A110Vdc	12Vdc	20*9.3*9.9	DS2Y

继电器+电磁阀

NAIS_PCB继电器

详细产品规格－请点击cn.100y.com.tw

100Y 编号	厂商编号	制造厂商	说明	Contact Arrangement	Contact Rating	Coil Voltage	Qutline L*W*H	Type
36790	DS2Y-D-DC3V	NAIS	MINIATURE RELAY	2 Form C	0.3A125Vac/0.3A110Vdc	3Vdc	20*9.3*9.9	DS2Y
36791	DS2Y-D-DC5V	NAIS	MINIATURE RELAY	2 Form C	0.3A125Vac/0.3A110Vdc	5Vdc	20*9.3*9.9	DS2Y
36793	DS2Y-D-DC6V	NAIS	MINIATURE RELAY	2 Form C	0.3A125Vac/0.3A110Vdc	6Vdc	20*9.3*9.9	DS2Y
36795	DS2Y-D-DC9V	NAIS	MINIATURE RELAY	2 Form C	0.3A125Vac/0.3A110Vdc	9Vdc	20*9.3*9.9	DS2Y
36799	DS2Y-S-DC24V	NAIS	MINIATURE RELAY	2 Form C	0.3A125Vac/0.3A110Vdc	24Vdc	20*9.3*9.9	DS2Y

换向的高参量:1HO: 8 A 250 V AC / 1HO1H3, 2HO: 5 A 250 V AC
低能源消耗: 190 mW
触点密封高电阻
继电器两极分化易接近
高压故障3, 000 vrms 在触点和线圈之间, 1, 000vrms 在开放触点之间满足要求 FCCPart 68
Class of protection Ip67

100Y 编号	厂商编号	制造厂商	说明	Contact Arrangement	Contact Rating	Coil Voltage	Recognized Safety	Qutline L*W*H	Type
19033	DSP1-DC12V	NAIS	High Breakdown Voltage Capacity	1c,2c,4c	5A 250V	DC12V	UL(E43149), CSA(LR26550)	20*9.9*9.8	DS-Relay
36787	DSP1-DC24V	NAIS	High Breakdown Voltage Capacity	1c,2c,4c	5A 250V	DC24V	UL(E43149), CSA(LR26550)	20*9.9*9.8	DS-Relay
36780	DSP1-DC3V	NAIS	High Breakdown Voltage Capacity	1c,2c,4c	5A 250V	DC3V	UL(E43149), CSA(LR26550)	20*9.9*9.8	DS-Relay
36782	DSP1-DC5V	NAIS	High Breakdown Voltage Capacity	1c,2c,4c	5A 250V	DC5V	UL(E43149), CSA(LR26550)	20*9.9*9.8	DS-Relay
36785	DSP1-DC6V	NAIS	High Breakdown Voltage Capacity	1c,2c,4c	5A 250V	DC6V	UL(E43149), CSA(LR26550)	20*9.9*9.8	DS-Relay
36786	DSP1-DC9V	NAIS	High Breakdown Voltage Capacity	1c,2c,4c	5A 250V	DC9V	UL(E43149), CSA(LR26550)	20*9.9*9.8	DS-Relay

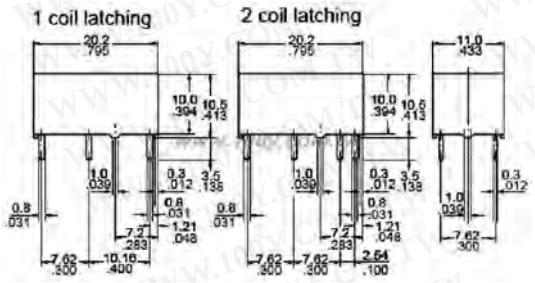

特点:

- 功率类型增加DS继电器系列
- 高开关电容: 1a: 8 A 250 V AC / 1a1b, 2a: 5 A 250 V AC
- 高灵敏性: 190 mW pick-up power
- 高触点焊接电阻
- 闭塞型可利用
- 高击穿电压3, 000 Vrms 在触点和线圈之间1, 000 Vrms 在开放触点之间, 见FCC Part 68
- 标准密封型号

典型应用:

办公室和工业电子设备

- 信息处理设备, 譬如打印机, 数据记录员终端设备。
- 办公设备(影印机, 传真)
- 测量仪器
- Nc机器、温度调解器和可编程序逻辑控制器。

规格:

Contact

安排		2a
触点材料		Gold flash over silver alloy
最大初触点电阻 (By voltage drop 6 V DC 1A)		30 mOhm
一般开关功率		5A 250 VAC5A 30 VDC
规定值 (resistive)	最大开关功率	1,250 VA150 W
	最大开关电压	250 V AC, 30 V DC
	最大开关电流	5 A

Characteristics

最大回程速度		30 cps. at rated load
初绝缘电阻*1		Min. 1,000 MOhm at 500 V DC
冲击电阻	Functional*4	Min. 196 m/s² {20 G}
	Destructive*5	Min. 980 m/s² {100 G}
振动电阻	Functional*6	117.6 m/s² {12 G}, 10 to 55 Hzat double amplitude of 2 mm
	Destructive	205.8 m/s² {21 G}, 10 to 55 Hzat double amplitude of 3.5 mm
净重		Approx. 4.3 g .15 oz

100Y 编号	厂商编号	制造厂商	说明	Contact Arrangement	Contact Rating	Coil Voltage	Recognized Safety	Qutline L*W*H	Type
42687	DSP2A-L2-DC12V	MATSUSHITA	High Breakdown Voltage Capacity	2A	5A 250V	DC12V	UL(E43149), CSA(LR26550)	20.2*11*10.5	DSP-Relay
24643	DSP2a-DC12V	MATSUSHITA	High Breakdown Voltage Capacity	2a	5A 250V	DC12V	UL(E43149), CSA(LR26550)	20.2*11*10.5	DSP-Relay

特点:

- 额外长寿 — Min. 108 机械操作(DC type)
- 4 触点安排
  4 Form C (for 5 A 250 V AC),
  3 Form C (for 7 A 250 V AC),
  2 Form C (for 7 A 250 V AC),
  1 Form C (for 10 A 250 V AC)
- 可适用对低高水平装载 (100μA to 10A)
- 适用琥珀色密封型
- 可适用分枝触点类型 HC4D

典型应用:

运输, 发电站控制设备, 修造的控制设备, 办工用计算机, 硬币操作了机器、娱乐设备、医疗设备, 等。

规格

Contacts

安排		4 Form C
最大初触点电阻(By voltage drop 6 V DC 1 A)		30 mΩ
触点材料		Gold-clad silver nickel
规定值 (resistive)	一般开关电容	5 A 250 V AC
	最大开关功率	1,250 VA
	最大开关电压	250 V AC
	最大开关电流	5 A
	最小开关电容#1	1 mA, 1 V DC

NAIS_PCB继电器

详细产品规格－请点击cn.100y.com.tw

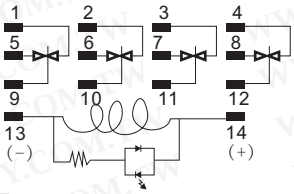

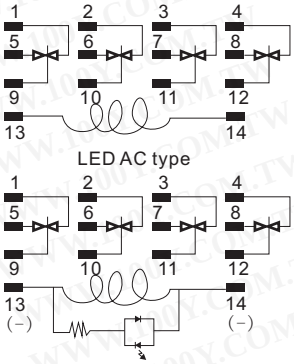

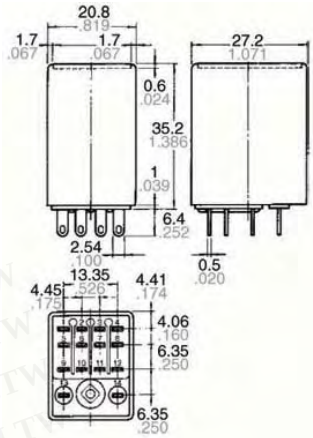

VDE
1c, 2c, 4c

Characteristics

最大回程速度		20 cpm (at max. Rating)
初绝缘电阻		Min. 1,000 MW at 500 V DC
冲击电阻	Functional*3	Min. 196 m/s² {20 G}
	Destructive*4	Min. 980 m/s² {100 G}
振动电阻	Functional*5	10 to 55 Hz at double amplitude of 1 mm
	Destructive	10 to 55 Hz at double amplitude of 2 mm
净重		Approx. 30g 1.06 oz

100Y 编号	厂商编号	制造厂商	说明	Coil Voltage	Type
47010	HC4D-H-AC240V-F	NAIS	NAIS_继电器 240 (220/240) V	240 (220/240) V	HC

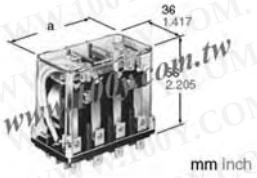

mm inch

特点:
- 大电容 — 20 A 250 V AC 电阻和 1.5 kW 3 phase 220 V AC motor loads
- 触点高可靠性在长用后
- 能用以直接焊接，快接和插入式终端. (.250)

典型应用:
工业机械，机械工具，食品加工和打包机、办工用计算机、运输设备和娱乐设备。

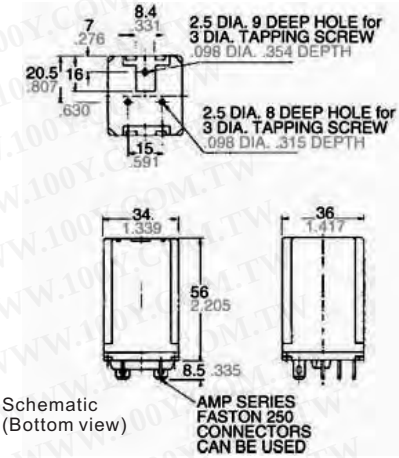

规格:
Contacts

安排	2 Form C, 3 Form C, 4 Form C
最大初触点电阻(By voltage drop 6 V DC 1A)	15 mΩ
触点材料	$AgSnO_2$ type
一般开关电容	20 A 250 V AC (resistive)
最小开关电容#1	100 mA, 5 V DC

Characteristics (at 60 Hz, 20°C 68°F)

最大回程速度		20 cpm
初绝缘电阻*1		Min. 100 MΩ at 500 V DC
冲击电阻	Functional*4	98 m/s² {10 G} (except for the contact moving direction)
	Destructive*5	980 m/s² {100 G}
振动电阻	Functional*6	10 to 55 Hz at 1 mm double amplitude
	Destructive	10 to 55 Hz at 2 mm double amplitude
净重	2 Form C type	Approx. 130 g 4.59 oz

Schematic
(Bottom view)

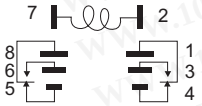

100Y 编号	厂商编号	制造厂商	说明	Coil Voltage	Type
47016	HG2-AC220V-F	NAIS	NAIS_继电器 AC220V	AC220V	HG

特点:
- 2 触点安排
  4 Form C (for 5 A 250 V AC),
  2 Form C (for 10 A 250 V AC)*
- 优秀可靠性触点由Au 镀层
- 环境好无光盘触点
- 线圈故障侦查作用 (AC type with LED only)
- 方便螺丝终端插口保护手指
- 测试按钮类型可适用
- 固定二极管和CR 为浪涌镇压键入可适用

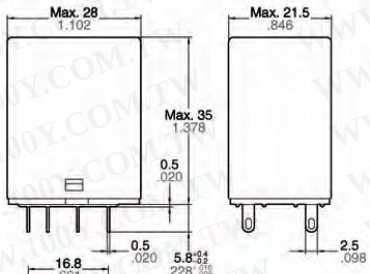

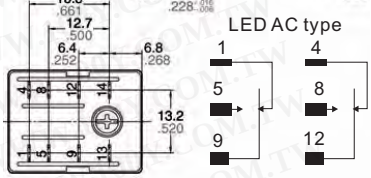

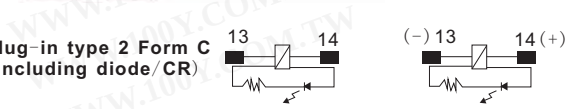

Plug-in type 2 Form C
(including diode/CR)

规格:
Contacts

A安排		2 Form C
最大初触点电阻(By voltage drop 6 V DC 1 A)		50mΩ
触点材料		Au plating type: Au plating SilverWithout Au plating type: Silver
规定值	一般开关电容 (resistive load)	10 A 250 V AC#1
	最大开关功率 (resistive load)	1,750 VA
	最大开关电压	250 V AC, 125 V DC
	最大开关电流	10 A#2
	最小开关电流*9	Au plating type: 1 mA 1 V DCWithout Au plating type: 1 mA 5 V DC

继电器+电磁阀

NAIS_PCB继电器

详细产品规格－请点击cn.100y.com.tw

典型应用:

控制板	农业设备
电源单位	办公设备
成型机器	自动售货机
工作母机	通讯器材
焊接器材	娱乐机器

Characteristics

最大回程速度		20 cpm (at max. Rating)
初绝缘电阻*1		Min. 100 MΩ at 500 V DC
冲击电阻	Functional*5	Min. 100 m/s² {10 G}
	Destructive*6	Min. 1,000 m/s² {100 G}
振动电阻	Functional*7	10 to 55 Hz at double amplitude of 1.0 mm
	Destructive	10 to 55 Hz at double amplitude of 1.0 mm
净重		Approx. 34g 1.20 oz

100Y 编号	厂商编号	制造厂商	说明	Coil Voltage	Type
47008	HJ2-L-AC220/240V-6	NAIS	NAIS_继电器 AC220/240V	AC220/240V	HJ

特点:

- 高开关容量在一个密集度
  1 Form C (15 A 125 V AC), 2 Form C (10 A 250 V AC)
- 坚固性外壳坚韧
- 使用寿命长

器械I:Min. 108 operations (DC),
Min. 5 × 107 operations (AC)
电子: Min. 5 × 105 operations (Except for 10 A 250 V AC of 2 Form C)

典型应用:

发电站控制设备、冰箱、修造的控制设备、办工用计算机和医疗设备。

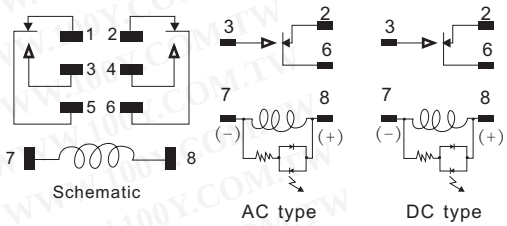

规格:

Contacts

安排		2 Form C
最大初触点电阻(By voltage drop 6 V DC 1 A)		50 mΩ
触点材料		$AgSnO_2$ type
规定值 (resistive)	一般开关电容	15 A 125 V AC, 10 A 250 V AC
	最大开关功率	AC: 2,500 VA DC: 90 W
	最大开关电压	250 V AC30 V DC
	最大开关电流	15 A
	最小开关电容#1	100 mA, 5 V DC

Characteristics (at 25°C 77°F, 50% Relative humidity)

最大回程速度		20 cpm
初绝缘电阻*1		Min. 100 MΩ (at 500 V DC)
冲击电阻	Functional*4	Min. 196 m/s² {20 G}
	Destructive*5	Min. 980 m/s² {100 G}
振动电阻	Functional*6	10 to 55 Hz at double amplitude of 1 mm
	Destructive	10 to 55 Hz at double amplitude of 2 mm
净重		Approx. 35 g 1.25 oz

100Y 编号	厂商编号	制造厂商	说明	Coil Voltage	Type
47014	HL2-H-AC240V-F	NAIS	NAIS_继电器 240V	240V	HL

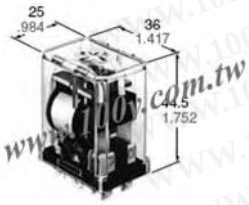

特点:

- 互换现有模型。
- 长寿,高可靠性
- 触点电容高达 10 A 250 V AC
- 可利用与插入/焊剂和快连接终端

典型应用:

HP 继电器享受宽用途以各种应用，特别在自动化控制和遥控。

应用有：工业机械工具
食品加工,
打包机,
办公设备,
硬币操作设备,
家电运输,
通信和测量设备,
娱乐设备

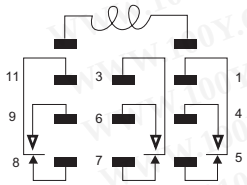

Circuit diagram

Characteristics (at 60 Hz, 20°C 68°F)

安排		3 Form C
最大回程速度		20 cpm
初绝缘电阻*1		more than 100 MΩ at 500 V DC
冲击电阻	Functional*4	98 m/s² {10 G}
	Destructive*5	980 m/s² {100 G}
振动电阻	Functional*6	10 to 55 Hz at 1 mm double amplitude
	Destructive	10 to 55 Hz at 2 mm double amplitude
净重		Approx. 100g 3.53 oz

规格: (at 20°C 68°F)

Contacts

安排		3 Form C
最大初触点电阻 (By voltage drop 6 V DC 1 A)		15 mΩ
触点材料		Silver
规定值	一般开关电容	10 A 250 V AC (resistive)
	最小开关电容#1	100 mA, 5 V DC

100Y 编号	厂商编号	制造厂商	说明	Coil Voltage	Type
47015	HP3-M-AC220V-F	NAIS	NAIS_继电器 220V	220V	HP

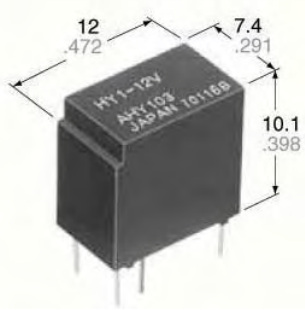

典型应用:

•汽车：转到小马达
1) 自动镜控制器
2)可回收热光控制器
•按钮设备：拨号脉冲
•小家电低压信号开关和马达控制譬如便携式的磁带录像机和音像设备。
•经营盘控制开汽车为个人计算机和文字处理软件

Schematic (Bottom view)

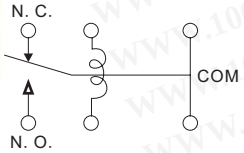

特点:

- 高灵敏性: 150 mW/200 mW
- 大范围环境温度: –40°C to +70°C –40°F to +158°F
- 密封外壳
- 规定值: 1 A 30 V DC

Characteristics (at 25°C 77°F, 50% Relative humidity)

最大回程速度		20 cpm (at nominal voltage)
冲击电阻	Functional*4	Min. 98 m/s² (10 G)
	Destructive*5	Min. 980 m/s² (100 G)
振动电阻	Functional*6	58.8 m/s² {6 G}, 10 to 55 Hz at double amplitude of 1 mm
	Destructive	117.6 m/s² {12 G}, 10 to 55 Hz at double amplitude of 2 mm
净重		1.8 g .063 oz

继电器+电磁阀

NAIS_PCB继电器

详细产品规格－请点击cn.100y.com.tw

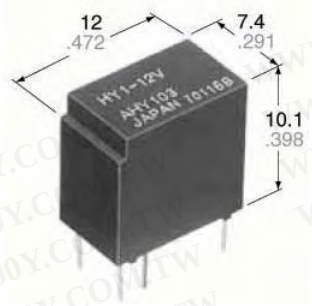

规格:

Contact

安排		1 Form C
最大初触点电阻. (By voltage drop 6 V DC 1 A)		100 mΩ
触点材料		Gold-clad silver
规定值 (resistive)	一般开关电容	1 A 30 V DC
	最大开关功率	30 W
	最大开关电压	60 V DC
	最大开关电流	1 A
	触点运载电流	2 A
	最小开关电容(Reference value)#1	1 mA, 1 V DC

100Y 编号	厂商编号	制造厂商	说明	Coil Voltage	Type
46918	HY1Z-12V	NAIS	NAIS_继电器 12V	12V	HY

特点:

•高流入电流电容

1 Form A: 163 A inrush (TV-8)

2 Form A: 111 A inrush (TV-5)

•高电介质承受为瞬变保护:

JC能承受10, 000 V 浪涌在 μs 在触点和线圈之间.

•电子寿命:

1 Form A: 10^5 ope. at 15 A 250 V AC resistive load

2 Form A: 10^5 ope.

At 10 A 250 V AC resistive load

•UL/CSA, VDE, TÜV, SEMKO also approved.

典型应用:

自动门开启
微波炉
烘干机
自动售货机
影印机
空调
立体声设备
电视机

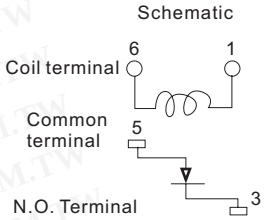

Characteristics

最大回程速度		20 cpm.
初绝缘电阻*1		Min. 100 MΩ at 500 V DC
冲击电阻	Functional*4	196 m/s² {20 G}
	Destructive*5	980 m/s² {100 G}
振动电阻	Functional*6	98 m/s² {10 G}, 10 to 55 Hzat double amplitude of 1.6 mm
	Destructive	117.6 m/s² {12 G}, 10 to 55 Hzat double amplitude of 2 mm

规格:

Contact

安排		1 Form A
最大初触点电阻 (By voltage drop 6 V DC 1 A)		30 mΩ
触点材料		$AgSnO_2$ type
规定值 (resistive load)	最大开关功率	3,750 VA
	最大开关电压	250 V AC
	最大开关电流	15 A
	最小开关电容#1	100 mA, 5 V DC

100Y 编号	厂商编号	制造厂商	说明	Coil Voltage	Type
46984	JC1aF-TM-DC24V-F	NAIS	NAIS_继电器 24V	24V	JC

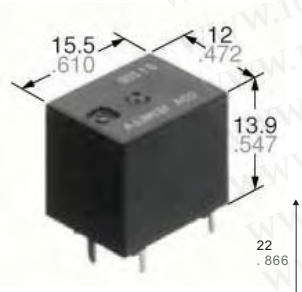

特点:

• 简洁 (half-size).

基本区域近一半尺寸常规(JS-M) 传递。控制器单位可能使更加紧凑。

基本区域被减少一半

• 汽车电气系统完善

过 2 × 105 开头以14 V DC 马达装载,

流入电流25 A, 和稳定电流 5 A. (N.O. side)

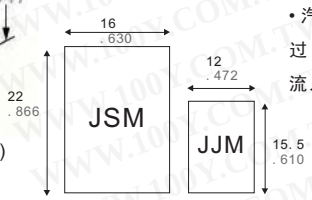

• 使用标准终端螺距

终端列阵被使用与在小汽车使用相同继电器。

• 塑料密封型

塑料密封为自动清洁

• Line-up of 1 Form A and 1 Form C.

典型应用

• 电动窗户
• 自动门锁
• 电子动力凉棚
• 电子动力镜
• 壁角灯等。

Schematic (Bottom view)

1a

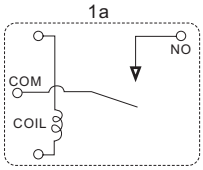

1c

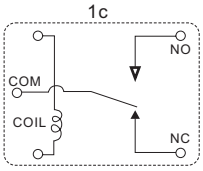

规格:

Contact

安排		1 Form A
触点材料		Ag alloy (Cadmium free)
I初触点电阻 (Initial) (By voltage drop 6V DC 1A)		Typ. 5 mΩ
规定值 (resistive load)	一般开关电容	20 A 14 V DC
	最小开关电容#1	1 A 12 V DC
	最大开关电流	N.O.: 35 A (12V, at 20°C 68°F for 2 minutes)25 A (12V, at 20°C 68°F for 1 hour)30 A (12V, at 85°C 185°F for 2 minutes)20 A (12V, at 85°C 185°F for 1 hour)

Characteristics

最大回程速度(at rated load)		6 cpm
初绝缘电阻*9		Min. 100 MΩ (at 500 V DC)
冲击电阻	Functional*12	Min. 100 m/s² {10 G}
	Destructive*13	Min. 1,000 m/s² {100 G}
振动电阻	Functional*14	10 Hz to 100 Hz, Min. 44.1 m/s² {4.5 G}
	Destructive	10 Hz to 500 Hz, Min. 44.1 m/s² {4.5 G}
质量		Approx. 5 g .176 oz

Coil

一般工作功率	640 mW

100Y 编号	厂商编号	制造厂商	说明	Coil Voltage	Type
47118	JJM1a-12 V	NAIS	NAIS_继电器 12V	12V	JJ-M

继电器+电磁阀

NAIS_PCB继电器

详细产品规格－请点击cn.100y.com.tw

特点:
- 小尺寸
最小双造型继电器12.0(W)×15.5(L)×13.9(H) mm
.472(W)×.610(L)×.547(H) inch
- 样式设计简单化
被简化的样式设计是因为当使用双造外壳，外部COM 单一终端。
- 使用标准终端螺距
使用终端列阵与在JJM 继电器里使用相同(1c type).
- 塑料密封型
塑料密封为自动清洁。

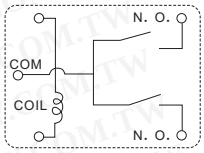

<Schematic>

典型应用:
汽车报警系统闪光灯等。

规格:

Contact

安排		Double make contact
触点材料		Ag alloy (Cadmium free)
初触点电阻 (Initial) (By voltage drop 6V DC 1A)		Typ. 10 mΩ
触点电压降落		Max. 0.25V (at 2 × 6A)
规定值	一般开关电容	12A 14V DC (at 2 × 6A, lamp load)
	最大开关电流	2 × 6A (12V, at 20°C 68°F), 2 × 4A (12V, at 85°C 185°F)
	小开关电容#1	1A 12V DC

Characteristics

最大回程速度(at nominal switching capacity)		4 cpm
初绝缘电阻*2		Min. 100 MΩ (at 500 V DC)
冲击电阻	Functional*5	Min. 100 m/s² {10 G}
	Destructive*6	Min. 1,000 m/s² {100 G}
振动电阻	Functional*7	10 Hz to 100 Hz, Min. 44.1 m/s² {4.5 G}
	Destructive*8	0 Hz to 500 Hz, Min. 44.1 m/s² {4.5 G}
质量		Approx. 5 g .176 oz

Coil

一般工作功率	1,000 mW

100Y 编号	厂商编号	制造厂商	说明	Coil Voltage	Type
47119	JJM2w-12V	NAIS	NAIS_继电器 12V	12V	JJ-M(Double make type)

特点:
- 简约，高容量，和抗性对电感负载
继电器是 16×30.4×26.5 mm .630×1.197×1.043 inch.
它可控制电感负载 (cos□ = 0.7) 以流入电流70 A 和稳定电流 20 A.
- 优秀触点焊接电阻
高联络压力、一个牵强的开头机制，和一个牵强擦拭机制实行优秀触点焊接电阻
- 高击穿电压和浪涌电阻继电器
超过6.4 毫米252 英寸被维护为绝缘距离在触点和线圈之间，击穿电压在触点和线圈之间是5,000 V 为1 分钟。另外，浪涌电阻在触点和线圈之间大于10,000 V.
- 外力电阻
收体机制被使用在装载终端，由外力造成大改善特征变异在FASTON安置/移动。
- 通量电阻机制
终端区域被塞住与树脂防止通量渗流在PCB 架置期间。(TMP type)
- 依照各种安全标准
UL, CSA 适用.TÜV, VDE 在应用之下.
整队能支持经济架置方法。
装备继电器驱动终端(卷终端) 在一边为PCBs，和装载终端(制表符终端# 250) 在反面。
整队包括可附有直接地PCB 组成驱动电路的TM 类型，支持经济接线的TMP 类型。TMP 类型可直接地并且附上，高容量装载能对制表符终端架线。

典型应用:
- 空调压缩机和加热器控制
- 电能控制在热空气类型加热器
- 磁控管控制在微波炉
- 灯和马达控制在OA 设备譬 影印机和传真。

Flat TMP type

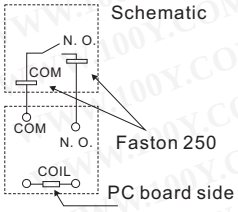

Characteristics

最大回程速度		180 cpm
初绝缘电阻*1		Min. 100 MΩ (at 500 V DC)
冲击电阻	Functional*5	Min. 98 m/s² {10 G}
	Destructive*6	Min. 980 m/s² {100 G}
振动电阻	Functional*7	10 to 55 Hz at double amplitude of 1.6 mm
	Destructive	10 to 55 Hz at double amplitude of 2 mm
净重	Flat TMP	Approx. 32 g 1.13 oz

规格:

Contact

安排		1 Form A
最大初触点电阻 (By voltage drop 6 V DC 1 A)		30 mΩ
触点材料		$AgSnO_2$ type
规定值 (resistive load)	一般开关电容	20 A 250 V AC
	最大开关功率	5,000 VA
	最大开关电压	250 V AC
	最大开关电流	20 A
	小开关电容#1	100 mA, 5 V DC

100Y 编号	厂商编号	制造厂商	说明	Coil Voltage	Type
47002	JM1aN-ZTMP-DC24V-F	NAIS	NAIS_继电器 24V	24V	JM

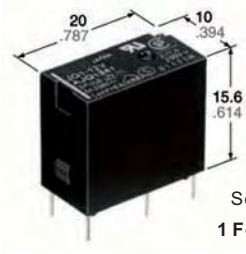

特点:
- 高电子抗扰度
- 高开关容量在一个紧缩包装
- 高灵敏性: 200 mW (1a), 400 mW (1c)
- 高浪涌电压: 8,000 V between contacts and coil
- UL, CSA, VDE, TÜV, SEMKO approved
- 可适用类B 线圈绝缘类型

Schematic (Bottom view)

1 Form A

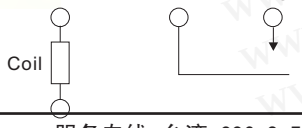

规格:

Contact

			Standard type	High capacity type
安排			1 Form A, 1 Form C	
最大初触点电阻 (By voltage drop 6 V DC 1 A)			100 mΩ	
触点材料			$AgSnO_2$ type	
规定值 (resistive)	一般开关电容	1a	5 A 125 V AC, 2 A 250 V AC, 5 A 30 V DC	10 A 125 V AC, 5 A 250 V AC, 5 A 30 V DC
	最大开关功率	1a	625 VA, 150 W	1,250 VA, 150 W
	最大开关电压		250 V AC, 110 V DC (0.3A)	
	最大开关电流		N.O.: 5 A N.C.: 2 A	N.O.: 10 A N.C.: 3 A
	小开关电容#1		100 mA, 5 V DC	

继电器+电磁阀

NAIS_PCB继电器

详细产品规格－请点击cn.100y.com.tw

典型应用:
- 空调
- 冰箱
- 微波炉
- 加热器

Characteristics

最大回程速度		20 cpm
初绝缘电阻*1		Min. 1,000 MΩ at 500 V DC
冲击电阻	Functional*6	Min. 294 m/s² {30 G}
	Destructive*7	Min. 980 m/s² {100 G}
振动电阻	Functional*8	98 m/s² {10 G}, 10 to 55 Hz at double amplitude of 1.6 mm
	Destructive	117.6 m/s² {12 G}, 10 to 55 Hz at double amplitude of 2.0 mm
净重		Approx. 7 g .25 oz

100Y 编号	厂商编号	制造厂商	说明	Coil Voltage	Type
47857	JQ1a-12V	NAIS	NAIS_继电器 24V	12V	JQ
46971	JQ1aP-24V-F	NAIS	NAIS_继电器 24V	24V	JQ

特点:
- 微型通用终端脚驻
- 高触点电容: 10 A
- 可适用Class B 线圈绝缘类型
- TV-5 型可适用 (Standard type)
  1 Form A type → TV-5
  1 Form C type → TV-5 (N.O. side only)
- VDE, TÜV 也适用
- 密封外壳为自动清洁 (标准型)

典型应用:
1. 家电空调、加热器等。
2. 汽车电动窗口、汽车天线、门锁等。
3. 办工用计算机PPC，传真等。
4. 自动售货机

Schematic (Bottom view)

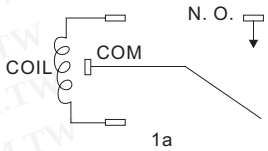

规格:

Characteristics

最大回程速度		20 cpm
规格		Standard type
初绝缘电阻		Min. 100 MΩ (at 500 V DC)
冲击电阻	Functional*3	Min. 98 m/s² {10 G}
	Destructive*4	Min. 980 m/s² {100 G}
振动电阻	Functional*5	Approx. 98 m/s² {10 G},10 to 55 Hz at double amplitude of 1.6 mm
	Destructive	Approx. 117.6 m/s² {12 G},10 to 55 Hz at double amplitude of 2 mm
净重		Approx.12 g .423 oz

Contact

规格		Standard type
安排		1 Form A, 1 Form C
最大初触点电阻 (By voltage drop 6 V DC 1 A)		100 mΩ
触点材料		$AgSnO_2$ type
规定值 (resistive load)	一般开关电容	10 A 250 V AC10 A 125 V AC 6 A 277 V AC
	最大开关功率	2,500 VA
	最大开关电压	250 V AC, 100 V DC
	最大开关电流	10 A (AC), 5 A (DC)
	最小开关电容#1	100 mA, 5 V DC

100Y 编号	厂商编号	制造厂商	说明	Coil Voltage	Type
46972	JS1aF-24V-F	NAIS	NAIS_继电器 24V	24V	JS

特点:
- 搞环境中低提取电压使用
- 密封外壳
- 全球性标准终端螺距
- 能用在高温: 85°C 185°F

典型应用:
- 电动窗户
- 汽车天线
- 门锁
- 间歇刮水器
- 内部照明设备
- 电动椅
- 电动凉棚
- 汽车立体音响
- 角状扩音器
- 举门等。

Schematic (Bottom view)

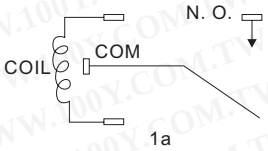

规格:

Contact

		Standard type
安排		1 Form A, 1 Form C
触点材料		Ag alloy (Cadmium free)
触点电压降落		Max. 0.2 V DC (at 10 A 12 V DC)
规定值	一般开关电容	10 A 16 V DC (resistive)
	最大运载电流	25 A (at 20°C 68°F for 2 minutes) 15 A (at 20°C 68°F for 1 hour) 20 A (at 85°C 185°F for 2 minutes) 10 A (at 85°C 185°F for 1 hour)
	最大开关功率	160 W
	最大开关电压	16 V DC
	最大开关电流	10 A
	最小开关电容#1	1 A 12 V DC

Characteristics

最大回程速度(at rated load)		15 cps.
初绝缘电阻*1		Min. 100 MΩ (at 500 V DC)
冲击电阻	Functional*4	Min. 98 m/s² {10 G}
	Destructive*5	Min. 980 m/s² {100 G}
振动电阻	Functional*6	10 Hz to 55 Hz at double amplitude of 1.6 mm
	Destructive	10 Hz to 55 Hz at double amplitude of 2 mm
质量		Approx. 12 g .423 oz

Coil

一般工作功率	640 mW

100Y 编号	厂商编号	制造厂商	说明	Coil Voltage	Type
47121	JSM1a-12V-4	NAIS	NAIS_继电器 12V	12V	JS-M

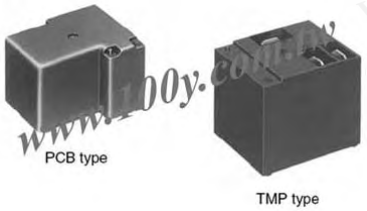

特点:
- 浪涌承受电压: Min. 6,000 V
- 高开关电容 — 30 A for 1 Form A
- 2个触点安排 — 1 Form A or 1 Form C
- "TMP"型适用
- UL/C-UL 认可
- Class F 标准型

典型应用
- 烤箱
- 热化& 透气
- 家电

Schematic

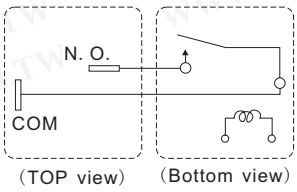

继电器+电磁阀

NAIS_PCB继电器

详细产品规格－请点击cn.100y.com.tw

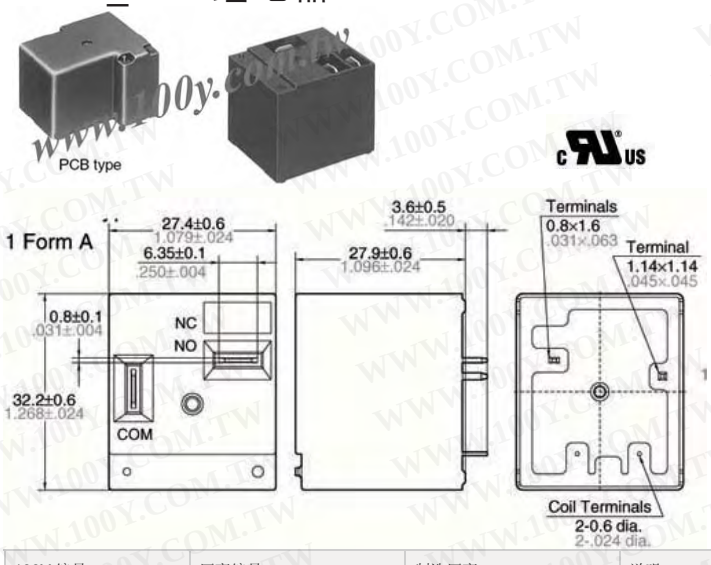

规格:

Contacts

		PCB & TMP type
安排		1 Form A
最大初触点电阻 (By voltage drop method, 6 V DC 1 A)		50 mΩ
触点材料		$AgSnO_2$ type
规定值	最大开关功率	8310 VA
	最大开关电压	277 V AC
	最大开关电流	30 A
	最小开关电容#1	100 mA, 5 V DC

Characteristics

初绝缘电阻*1		Min. 100 MΩ at 500 V DC
冲击电阻	Functional*5	Min. 98 m/s² {10 G}
	Destructive*6	Min. 980 m/s² {100 G}
振动电阻	Functional*7	Max. 88.2 m/s² {9 G}, 10 to 55 Hz at double amplitude of 1.5 mm
	Destructive	Max. 117.6 m/s² {12 G}, 10 to 55 Hz at double amplitude of 2 mm
净重		TMP type: Approx. 30 g (1.06 oz)

100Y 编号	厂商编号	制造厂商	说明	Coil Voltage	Type
47004	JTV1a-S-TMP-24V	NAIS	NAIS_继电器 24V	24V	JT-V

特点:

- 16 A高电容

此触点位高电容 16A, 125 V AC.

- 简洁平坦外形高度低为10. 9 毫米429 英寸

简洁平坦外形低表面 16 × 22 mm

.630 × .866 inch and height of 10.9 mm .429 inch.

- 高灵敏性为200 mW

高灵敏性在200 兆瓦卷电力消耗。

- 抑制触点终端热

触点终端大且比现有的JV继电器更加厚。这限制上升在终端的温度当有一大电流流动到大约。 28°C 62°F (normal current of 16 A).

- 依照各种安全标准

UL/CSA, TÜV approved.

典型应用:

- AV 设备: TV's, VTR's, etc.
- OA 设备
- HA 设备

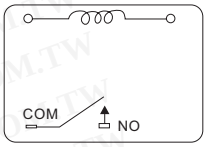

规格:

Contact

安排		1 Form A
最大初触点电阻 (By voltage drop 6 V DC 1 A)		Max. 30 mΩ
触点材料		$AgSnO_2$ type
规定值 (resistive load)	一般开关电容	16 A 125 V AC, 10 A 277 V AC 10 A 30 V DC, 10 A 125 V AC
	最大开关功率	2,770 VA, 300 W
	最大开关电压	277 V AC, 30 V DC
	最大开关电流	16 A (AC 125 V), 10 A (DC)
	最小开关电容#1	100 mA, 5 V DC

Characteristics

最大回程速度		20 cpm
初绝缘电阻		Min. 1,000 MΩ (at 500 V DC)
冲击电阻	Functional	Min. 200 m/s²{20G}*5
	Destructive	Min. 1,000 m/s²{100G}*6
振动电阻	Functional	10 to 55 Hz *7 at double amplitude of 1.6 mm
	Destructive	10 to 55 Hz at double amplitude of 2 mm
净重		Approx. 8g .28 oz

100Y 编号	厂商编号	制造厂商	说明	Coil Voltage	Type
46983	JVN1aF-12V-F	NAIS	NAIS_继电器 12V	12V	JV-N

特点:

- 微型包装以通用末端脚驻
- 高电介质承受为瞬变保护:

10,000 V 浪涌在线圈和触点之间

- 密封外壳
- Class B线圈绝缘类型可适用
- TV rated (TV-5) types available (only for 1 Form A type)
- VDE, TÜV, SEMKO, SEV, FIMKO, TV-5 also approved

典型应用:

1. 家用电视机，录像机，微波炉
2. 办工用计算机,复印机，自动售货机
3. 工业设备,数字计算机控制器，机器人，温度调解器

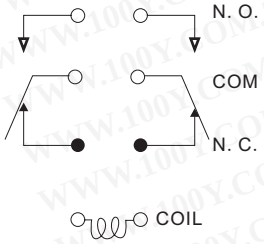

规格:

Contact

		Standard type	High capacity type
安排		1 Form A, 1 Form C, 2 Form A, 2 Form C	1 Form A, 1 Form C
最大初触点电阻 (By voltage drop 6 V DC 1 A)		100 mΩ	
触点材料		Silver alloy	
规定值 (resistive load)	一般开关电容	5 A 250 V AC, 5 A 30 V DC	10 A 250 V AC, 10 A 30 V DC
	最大开关功率	1,250 VA, 150 W	2,500 VA, 300 W
	最大开关电压	250 V AC, 30 V DC	
	最大开关电流	5 A	10 A

Characteristics

		Standard type	High capacity type
最大回程速度(at rated load)		6 cpm	
I初绝缘电阻		Min. 1,000 MΩ at 500 V DC	
冲击电阻	Functional* 4	Min. 98 m/s² {10 G}	
	Destructive* 5	Min. 980 m/s² {100 G}	
振动电阻	Functional* 6	Approx. 98 m/s² {10 G}, 10 to 55 Hz atdouble amplitude of 1.6 mm	
	Destructive	Approx. 117.6 m/s² {12 G}, 10 to 55 Hz at double amplitude of 2.0 mm	
净重		Approx. 13 g .46 oz	

Coil

一般工作功率	530 mW

100Y 编号	厂商编号	制造厂商	说明	Contact Arrangement	Contact Rating	Coil Voltage	Recognized Safety	Qutline L*W*H	Type
46353	JW2SN-DC12V	NAIS	PCB 继电器	2 Form C	5A/250VAC	12VDC	UL,CSA,VDE	28.6*12.8*20	JW

继电器+电磁阀

NAIS_PCB继电器

详细产品规格－请点击cn.100y.com.tw

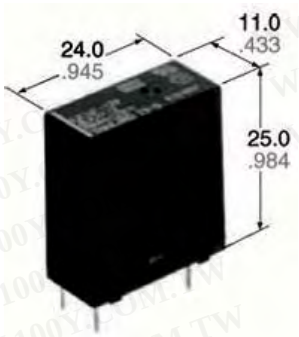

特点:

1. 高流入电流容量
1) 运行装载电容: inrush 100 A, steady 5 A
2) UL/CSA, TV-5
2. 高绝缘电阻在触点和线圈之间
1)漏电距离和清除在触点和线圈之间: Min. 6 mm .236 inch
(In compliance with IEC65)
2) 浪涌承受电压在触点和线圈之间: 10,000 V or more
3. 高抗扰度由卡片分离结构体会在触点和线圈之间
4. 普遍终端投入AV设备领域
5. 纤细型节省空间
基本领域: Width 11 × Length 24 mm
Width .433 × Length .945 inch
6. 依照各种安全标准
UL, CSA, VDE, TÜV, SEMKO, SEV, BSI approved

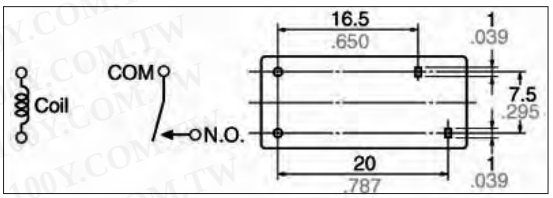

mm inch

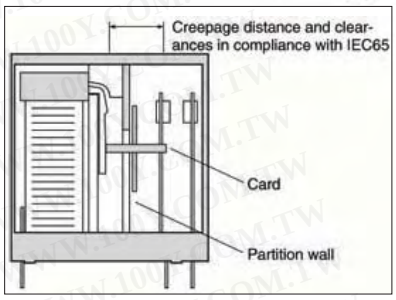

典型应用:

- AV设备: TV's, VTR's, etc.
- OA 设备
- HA 设备

规格:

Contact

安排		1 Form A
最大初触点电阻 (By voltage drop 6 V DC 1 A)		Max. 100 mΩ
触点材料		$AgSnO_2$ type
规定值 (resistive load)	一般开关电容	5 A 277 V AC, 5 A 30 V DC
	最大开关功率	1,385 VA, 150 W
	最大开关电压	277 V AC, 30 V DC
	最大开关电流	5A (AC), 5 A (DC)
	最小开关电容#1	100 mA, 5 V DC

Characteristics

最大回程速度		20 cpm
初绝缘电阻*1		Min. 1,000 MΩ (at 500 V DC)
冲击电阻	Functional*5	Min. 200 m/s²
	Destructive*6	Min. 1,000 m/s²
振动电阻	Functional*7	10 to 55 Hzat double amplitude of 1.5 mm
	Destructive	10 to 55 Hzat double amplitude of 1.5 mm
净重		Approx. 12 g .42 oz

Coil

一般工作功率	530 mW

100Y 编号	厂商编号	制造厂商	说明	Coil Voltage	Type
46970	LK1aF-12V	NAIS	NAIS_继电器 12V	12V	LK

Mm inch

特点:

1.高开关容量: 10 A 277V AC
2. 高绝缘电阻在触点和线圈之间
1) 漏电距离和清除在触点和线圈之间: Min. 6 mm .236 inch
(In compliance with IEC65)
2) 浪涌承受电压在触点和线圈之间I: 10,000 V or more
3. 高抗扰度由卡片分离结构体会在触点和线圈之间
4. 普遍终端 投入AV 设备领域
5. 纤细型节省空间
Base area: Width 11 × Length 24 mm
Width .433 × Length .945 inch
6. 依照各种安全标准
UL/CSA, VDE, TÜV and SEMKO, SEV approved

典型应用:

- 视听设备 TVs, VTRs
- 办公设备 LBP, CRT
- 家电冰箱, 空调

Schematic (Bottom view)

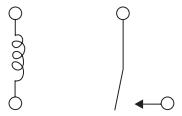

规格:

Contact

安排		1 Form A
最大初触点电阻 (By voltage drop 6 V DC 1 A)		Max. 100 mΩ
触点材料		$AgSnO_2$ type
规定值 (resistive load)	一般开关电容	10 A 277 V AC, 5 A 30V DC
	最大开关功率	2,770 V A, 150W
	最大开关电压	277 V AC, 30 V DC
	最大开关电流	10 A (AC), 5A (DC)
	最小开关电容#1	100 mA, 5 V DC

Characteristics

最大回程速度		20 cpm (at rated load)
初绝缘电阻*1		Min. 1,000 MΩ (at 500 V DC)
冲击电阻	Functional*5	Min. 200 m/s²{approx. 20 G}
	Destructive*6	Min. 1,000 m/s²{approx. 100 G}
振动电阻	Functional*7	10 to 55Hz at double amplitude of 1.5mm
	Destructive	10 to 55Hz at double amplitude of 1.5mm
净重		Approx. 12 g .42 oz

Coil

一般工作功率	530 mW

100Y 编号	厂商编号	制造厂商	说明	Coil Voltage	Type
46969	LKP1aF-12V	NAIS	NAIS_继电器 12V	12V	LK-P

特点:

1.高灵敏性: 250mW
力量挽救中转是高度敏感的在一般工作功率250 兆瓦(530 兆电力消耗 LK relays).
2. 高绝缘电阻在触点和线圈之间
1) 漏电距离和清除在触点和线圈之间: Min. 6 mm .236 inch
(In compliance with IEC65)
2) 浪涌承受电压在触点和线圈之间: 10,000 V or more
3. 高抗扰度由卡片分离结构体会在触点和线圈之间
4.普遍终端 投入AV 设备领域
5. 纤细型节省空间
Base area: Width 11 × Length 24 mm
Width .433 × Length .945 inch
6. 依照各种安全标准
UL/CSA, VDE, TÜV and SEMKO SEV approved

继电器+电磁阀

NAIS_PCB继电器

详细产品规格－请点击cn.100y.com.tw

典型应用:
- 视听设备
- 办公设备
- 家电

Schematic (Bottom view)

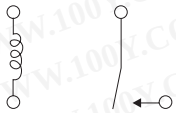

规格:

Contact

安排		1 Form A
最大初触点电阻 (By voltage drop 6 V DC 1 A)		Max. 100 mΩ
触点材料		$AgSnO_2$ type
规定值 (resistive load)	一般开关电容	5 A 277 V AC
	最大开关功率	1,385 V A
	最大开关电压	277 V AC
	最大开关电流	5 A (AC)
	最小开关电容#1	100 mA, 5 V DC

Characteristics

最大回程速度		20 cpm (at rated load)
初绝缘电阻*1		Min. 1,000 MΩ (at 500 V DC)
冲击电阻	Functional*5	Min. 200 m/s²{approx. 20 G}
	Destructive*6	Min. 1,000 m/s²{approx. 100 G}
振动电阻	Functional*7	10 to 55Hz at double amplitude of 1.5mm
	Destructive	10 to 55Hz at double amplitude of 1.5mm
净重		Approx. 12 g .42 oz

Coil

一般工作功率	250 mW

100Y 编号	厂商编号	制造厂商	说明	Coil Voltage	Type
46966	LKS1aF-12V	NAIS	NAIS_继电器 12V	12V	LK-S RELAYS

特点:
- 节省空间- 平坦系列和垂直系列
- 高触点可靠性由于分枝触点
  — 2C: 5 A 250 V AC, 4C: 5 A 125 V AC, 4 A 250 V AC
- 适用闭塞型
- 低负载功率
  — 2C: 200 mW, 4C: 400 mW (Single side stable)
- 防止由末端位置焊接通量流入
- 琥珀色密封型可适用
- 高击穿电压为瞬变保护- 1,000 Vrms 在开放触点之间, 触点设置

典型应用:

用NC继电器为电能控制由5 A 决定或- 录音机, 温度控制, 磁带录像机电信设备, 测量的控制, 影印机约会处理设备, 计算机外围自动贩卖者, 影印机, 自动存贮控制, N.C.机器

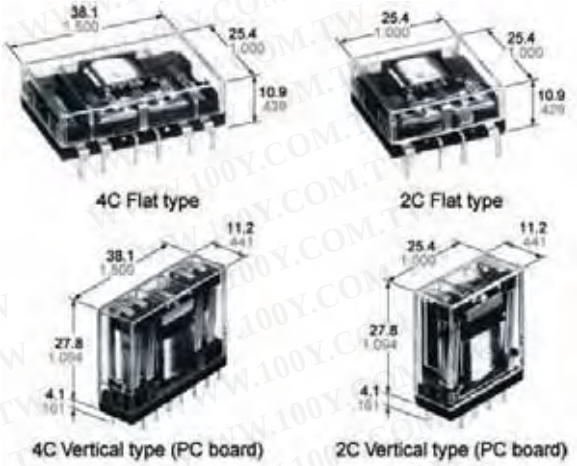

Schematic (Top view)

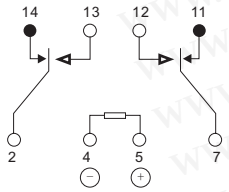

Deenergized position

规格:

Contacts

规格		Standard	Amber sealed
安排		2 Form C, 4 Form C	
最大初触点电阻 (By voltage drop 6 V DC 1 A)		50 m Ω	
规定值 (resistive load)	最大开关功率	2C: 1,250 VA 150 W 4C: 1,000 VA 150 W	2C: 750 VA 150 W 4C: 500 VA 150 W
	最大开关电压	250 V AC	
	最大开关电流	5 A	
	最大开关运载电流	5 A	
	最小开关电容	100 mA 1 V DC	
触点材料		Gold-clad silver nickel	

Characteristics (at 25 ° C 77 ° F 50% Relative humidity)

最大回程速度		180 cpm
初绝缘电阻		Min. 100 M W at 500 V DC
冲击电阻	Functional*2	Min. 98 m/s² {10 G}
	Destructive*3	Min. 980 m/s² {100 G}
振动电阻	Functional*4	58.8 m/s² {6 G}, 10 to 55 Hz at double amplitude of 1 mm
	Destructive	117.6 m/s² {12 G}, 10 to 55 Hz at double amplitude of 2 mm
净重		2C/Approx. 16 g .56 oz

100Y 编号	厂商编号	制造厂商	说明	Contact Arrangement	Contact Rating	Coil Voltage	Recognized Safety	Qutline L*W*H	Type
36778	NC2D-JP-DC110V	NAIS	继电器	2PDT	5A/250V,1/10HP/250V	110VDC	UL,CSA		NC2D
36774	NC2D-JP-DC12V	NAIS	继电器	2PDT	5A/250V,1/10HP/250V	12VDC	UL,CSA		NC2D
10185	NC2D-JP-DC24V	NAIS	继电器	2PDT	5A/250V,1/10HP/250V	24VDC	UL,CSA		NC2D
36776	NC2D-JP-DC48V	NAIS	继电器	2PDT	5A/250V,1/10HP/250V	48VDC	UL,CSA		NC2D
36760	NC2D-JP-DC5V	NAIS	继电器	2PDT	5A/250V,1/10HP/250V	5VDC	UL,CSA		NC2D
36764	NC2D-JP-DC6V	NAIS	继电器	2PDT	5A/250V,1/10HP/250V	6VDC	UL,CSA		NC2D
41435	NC4D-JP-AC100V	NAIS	继电器	4 Form C	5A/250V,1/10HP/250V	100Vac	UL,CSA	5×10	NC4D

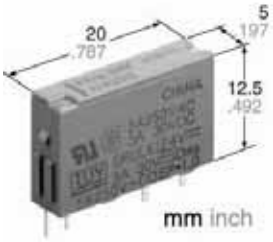

特点:
- 薄型 (width 5 mm .197 inch, height 12.5 mm .492 inch) 许可证更高的密度架置
- 宽开关容量: 控制从 100μA 100 mV to 5 A 250 V AC, 30 V DC
- 高灵敏性: 120 mW (Nominal) (5 to 18 V DC type)
- 高浪涌电压(4000 V) 和高击穿电压 (2000 V)
- 冲击&振动电阻 (functional): Min. 147m/s² {15 G}
- SIL (single in line) 终端布局
- 加强认证 IEC1131-2 (TÜV)

典型应用:
- 接口继电器为可编程序控制器
- 产品继电器为测量器材、定时器、柜台和温度调解器
- 工业设备, 办公设备

Schematic (Bottom view)

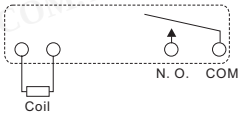

继电器+电磁阀

NAIS_PCB继电器

详细产品规格－请点击cn.100y.com.tw

规格: (at 20°C 68°F)

Contacts

安排		1a
触点材料		Au-clad AgNi type
最大初触点电阻 (By voltage drop 6 V DC 1 A)		30 mΩ
规定值 (resistive)	一般开关电容	5 A 250 V AC, 5 A 30 V DC
	最大开关功率	1250 VA, 150 W
	最大开关电压	250 V AC, 110 V DC
	最大开关电流	5 A
	最小开关电容 (Reference value)#1	100μA, 100 mV DC

Characteristics

最大回程速度		20 cpm at rated load
初绝缘电阻*1		Min. 1,000 MΩ at 500 V DC
冲击电阻	Functional*5	Min. 147 m/s² {15 G}
	Destructive*6	Min. 980 m/s² {100 G}
振动电阻	Functional*7	Min. 147 m/s² {15 G}, 10 to 55 Hz at double amplitude of 2.5 mm
	Destructive	Min. 205.8 m/s² {21 G}, 10 to 55 Hz at double amplitude of 3.5 mm
净重		Approx. 3 g .15 oz

100Y 编号	厂商编号	制造厂商	说明	Coil Voltage	Type
46939	PA1a-24V	NAIS	NAIS_继电器 24V	24V	PA

特点:
- 高电子抗扰度
- 分枝触点类型以更高触点可靠性
- 高开关电容: 5 A 250 V AC
- 高灵敏性: 200 mW (Nominal)
- 高浪涌电压在触点和线圈之间: 8,000 V
- Compatible with DS-P relay terminal layout
- 可编程序的控制器
- 接口继电器为工厂自动化和通讯器材
- 产品继电器为测量器材、定时器、柜台和温度调解器

Schematic (Bottom view)

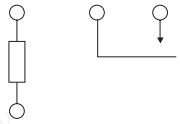

规格:

Contacts

安排		1 Form A (Bifurcated)
触点材料		Au-clad AgNi type
最大初触点电阻 (By voltage drop 6 V DC 1 A)		50 mΩ
规定值 (resistive)	一般开关电容	5 A 250 V AC, 5 A 30 V DC
	最大开关功率	1,250 VA, 150 W
	最大开关电压	250 V AC, 110 V (0.3 A)
	最小开关电容 (Reference value)#1	100 μA, 100 mV DC

Characteristics

最大回程速度		20 cpm at rated load
初绝缘电阻*1		Min. 1,000 MΩ at 500 V DC
冲击电阻	Functional*5	294 m/s² {30 G}
	Destructive*6	980 m/s² {100 G}
振动电阻	Functional*7	117.6 m/s² {12 G}, 10 to 55 Hz at double amplitude of 2.0 mm
	Destructive	205.8 m/s² {21 G}, 10 to 55 Hz at double amplitude of 3.5 mm
净重		Approx. 7 g .25 oz

Coil (at 20°C 68°F)

一般工作功率	200 mW

100Y 编号	厂商编号	制造厂商	说明	Contact Arrangement	Contact Rating	Coil Voltage	Recognized Safety	Qutline L*W*H	Type
47923	PQ1a-12V	NAIS	NAIS_继电器 24V	1 Form A	5A/250V	12V	UL,CSA,VDE	20*10*15.6mm	PQ
46940	PQ1a-24V	NAIS	NAIS_继电器 24V			24V			PQ

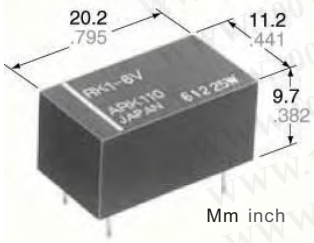

特点:
- 优秀高频率特征 (Impedance 75Ω)
  隔离: Min. 60dB (at 1.5 Ghz)
  插入损失: Max. 0.2dB (at 900 Mhz)
- V.S.W.R.: Max. 1.2 (at 900MHz)
- 高灵敏性, 小规格
  Size: 20.2 × 11.2 × 9.7 mm .795 × .441 × .382 inch
  一般电力消耗: 200 mW (single side stable type)
- 密封外壳为自动清洁
- 闭塞型可适用

典型应用:
- 视听设备广播卫星条频器 VCRs, CATVs, Tvs
- 通讯器材汽车海事电话紧急和灾害预防通信, PCM开关打电话
- 仪器工作试测器材测量器材

规格:

Contact

安排		1 Form C
触点材料		Gold-clad
最大初触点电阻 (By voltage drop 10V DC 10mA)		100 mΩ
规定值g	最大开关功率	10 W
	最大开关电压	30 V DC
	最大开关电流	0.5 A
	一般开关电容	0.01 A 24 V DC 10 W (at 1.2 GHz, Impedance 50W)

Characteristics

初绝缘电阻*1		Min. 100 MΩ at 500 V DC
冲击电阻	Functional*4	Min. 196 m/s² {20 G}
	Destructive*5	Min. 980 m/s² {100 G}
振动电阻	Functional*6	10 to 55 Hz at double amplitude of 3 mm
	Destructive	10 to 55 Hz at double amplitude of 5 mm
净重		Approx. 4.4 g .155 oz

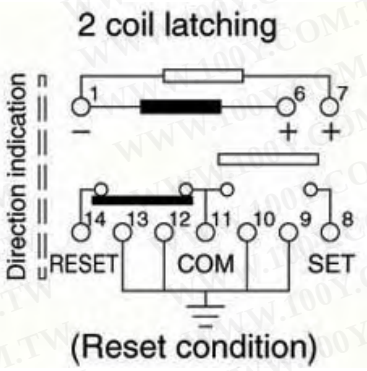

100Y 编号	厂商编号	制造厂商	说明	Coil Voltage	Type
47142	RK1R-L2-12V	NAIS	NAIS_继电器 12V	12V	RK

- 我们总是不断努力为你创造优质的服务以及热诚的帮助,不论你在任何地方.
- 要找就要找最好的,胜特力电子是你明智的选择.

横跨两岸的电子元件采购指南

继电器+电磁阀

NAIS_PCB继电器

详细产品规格－请点击cn.100y.com.tw

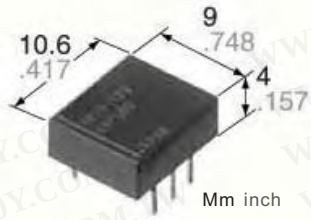

特点:
- 低侧面高频率继电器 4 mm .157 inch
- 优秀高频率特征
  隔离: Min. 10dB (at 1.8 Ghz)
  插入损失: Max. 1.0dB (at 1.8 Ghz)
  V.S.W.R.: Max. 1.3 (at 1.8 Ghz)
- 高灵敏度, 小规格
  尺寸: 10.6 × 9 × 4 mm .417 × .354 × .157 inch
  一般工作功率: 140 mW
- 运用管包装为自动架置.
- 自钉终端还可利用

典型应用:
- 手机天线开关
- 测量器材转辙信号
- 所有简洁类型无线设备

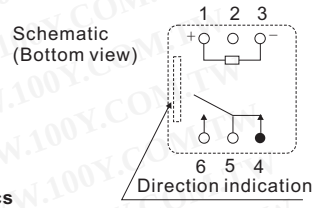

规格:
Contact

安排		1 Form C
触点材料	Movable	Silver alloy
	Stationary	Gold-clad silver
最大初触点电阻(By voltage drop 6 V DC 0.1 A)		50 mΩ
规定值	一般开关电容	0.1 A 30 V DC Contact switching power: 1 W(Max. 1.8 GHz); Contact carrying power: 3 W (Max. 1.2 Ghz) 1 W (Max. 1.8 Ghz)

Characteristics

最大回程速度 (at rated load)		20 cpm
初绝缘电阻*1		Min. 1,000 MΩ at 500 V DC
毛坯轧件电压*2	Between open contacts	750 Vrms for 1 min.
	Between contacts and coil	1,500 Vrms for 1 min.
冲击电阻	Functional*4	Min. 500 m/s² {50 G}
	Destructive*5	Min. 1,000 m/s² {100 G}
振动电阻	Functional*6	10 to 55 Hz at double amplitude of 3 mm
	Destructive	10 to 55 Hz at double amplitude of 5 mm
净重		Approx. 1 g .04 oz

100Y 编号	厂商编号	制造厂商	说明	Coil Voltage	Type
47148	RP1-H-12V	NAIS	NAIS_继电器 12V	12V	RP

Single side stable
(De-energizer position)

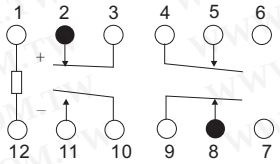

2 Coil latching
"Reset" position when reset coil is energized with indicated polarity.

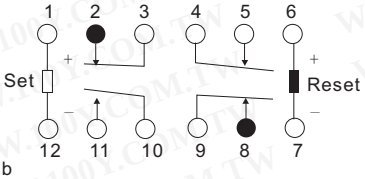

2a2b

部份描述:
高密度继电器两极分化, 2 根杆单一投掷电路, 24 VDC线圈电压, 接点容量AC 4 A , 125/250 VAC, 接点容量DC 3 A, 30 VDC, 印制电路板架置连接, 一般继电器

100Y 编号	厂商编号	制造厂商	说明	Contact Arrangement	Contact Rating	Coil Voltage	Recognized Safety	Qutline L*W*H	Type
17934	S2EB-24DC	NAIS	PCB 继电器	2A2B	4A/20HP125,250VAC 3A30VDC	24VDC	UL,CSA	27*12*9.5mm	S2EB

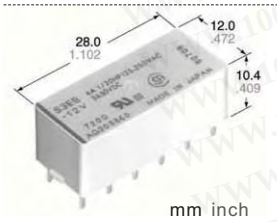

特点:
- 触点安排品种 2 Form A
  2 Form B, 3 Form A 1 Form B, 4 Form A
- 密封型可适用
- 高灵敏性, 小尺寸100 兆提取和200 兆一般工作功率
- 高冲击和振动电阻冲击: 50 G
  振动: 10 to 55 Hz at double amplitude of 3 mm .118 inch
- 宽开关范围从100μA 100 mV DC to 4 A 250 V AC
- 低热量电动力约 3 μV
- 双线包装的安排
- 琥珀色的型可适用

典型应用:
电信设备, 数据处理设备, 传真, 警报设备, 测量器材。

2 coil latching

Diagram shows the "reset" position when terminals 6 and 7 are energized. Energize terminals 1 and 12 to transfer contacts.

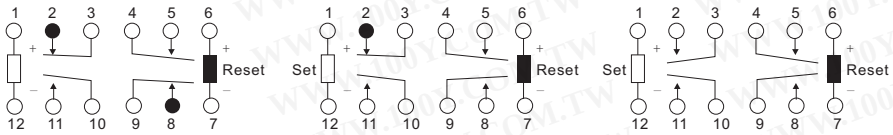

2a2b 3a1b 4a

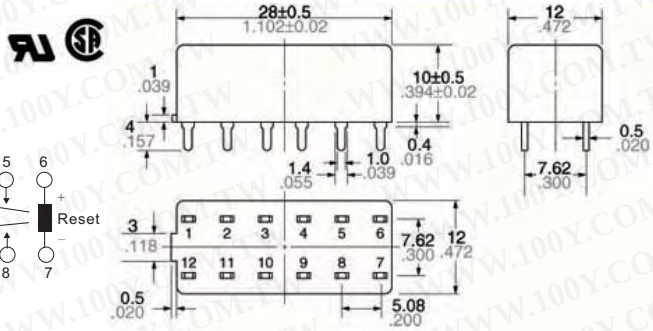

规格:
Contacts

安排		2 Form A 2 Form B, 3 Form A 1 Form B, 4 Form A
最大初触点电阻 (By voltage drop 6 V DC 1 A)		50 mΩ
初触点电压		Approx. 12 g .42 oz
触点材料		Au clad Ag alloy (Cd free)
静电电容		Approx. 3pF
热量电动力 (at nominal coil voltage)		Approx. 3μV
规定值 (resistive)	一般开关电容	4 A 250 V AC, 3 A 30 V DC
	最大开关功率	1,000 VA, 90 W
	最大开关电压	250 V AC, 30 V DC (48 VDC at less than 0.5 A)
	最大开关电流	4 A (AC), 3 A (DC)
	最小开关电容 (Reference value)#1	100μA 100 m V DC

Characteristics (at 25°C 77°F 50% Relative humidity)

最大回程速度		20 cpm for maximum load, 50 cps for low-level load (1 mA 1 V DC)
初绝缘电阻*1		10,000 MΩ at 500 V DC
最大初触点反跳.		1 ms
冲击电阻	Functional*4	Min. 490 m/s² {50 G}
	Destructive*5	Min. 980 m/s² {100 G}
振动电阻	Functional*6	176.4 m/s² {18 G}, 10 to 55 Hz at double amplitude of 3 mm
	Destructive	235.2 m/s² {24 G}, 10 to 55 Hz at double amplitude of 4 mm
净重		Approx. 8 g .28 oz

100Y 编号	厂商编号	制造厂商	说明	Coil Voltage	Type
46948	S2EBL2-24V	NAIS	NAIS_继电器 24V	24V	S

继电器+电磁阀

NAIS_PCB继电器

详细产品规格－请点击cn.100y.com.tw

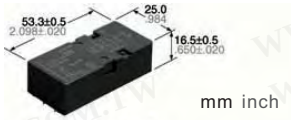

2 Form A 2 Form B

4 Form A 4 Form B

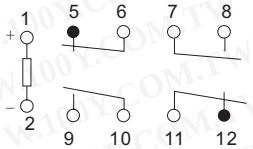

Schematic (Bottom view)

特点:

• 高触点可靠性
高触点可靠性达到通过对双重触点用途。
• 强制操作触点
(2 Form A 2 Form B)
N.O. 和 N.C. 边触点被连接通过卡片以便与其它相互运动。
在触点焊接的情况下，其他保留一个最少0.5mm 0.20 英寸触点差距。
• 独立操作触点 (4 Form A 4 Form B)
有4 点强制操作触点。
各对触点是从主要电枢解脱和与彼此是独立。如此如果使能计划电路查出焊接或去回到起点情况的N.O. 对触点被焊接，其它3 N.O. 触点不被影响(适当地操作)。
• 分庭结构 (2 Form A 2 Form B, 4 Form A 4 Form B)
N.O. 和N.C. 边触点被投入在各自已的空间被围拢与一个卡片和外壳分开。
那防止短路在触点之间，由其弹性造成焊接或被损坏。
• 高击穿电压2,500 Vrms 在触点和线圈之间
• 高灵敏性
实行薄形和高灵敏性(500 兆一般工作功率)
由运用高效率被对立的磁性电路与4-Gap平衡电枢。
• 依从安全标准
Standard products are UL, CSA, TÜV and SEV certified. Comform to European standards. TÜV certified (945/EL, 178/88). Complies with SUVA European standard.

典型应用:

• 工业设备譬如压床工具

规格:

Contact

触点安排		2 Form A 2 Form B
最大初触点电阻 (By voltage drop 6 V DC 1 A)		30 mΩ
触点材料		Au-flashed $AgSnO_2$ type
规定值 (resistive)	一般开关电容	6 A 250 V AC, 6 A 30 V DC
	最大开关功率	1,500 VA, 180 W
	最大开关电压	440 V AC, 30 V DC
	最大运载电流	6 A
	最小开关电容 (Reference value)#1	100 mA, 5 V DC

Characteristics (at 20°C 68°F)

触点安排		2 Form A 2 Form B
最大回程速度		180 cpm (at nominal voltage)
初绝缘电阻*1		Min. 1,000 MΩ at 500 V DC
冲击电阻	Functional*4	Min. 294 m/s² {30 G}
	Destructive*5	Min. 980 m/s² {100 G}
振动电阻	Functional*6	10 to 55 Hz at double amplitude of 2 mm
	Destructive	10 to 55 Hz at double amplitude of 2 mm
净重		Approx. 38 g 1.34 oz

Coil

一般工作功率	500 mW

100Y 编号	厂商编号	制造厂商	说明	Coil Voltage	Type
46955	SF2D-DC24V	NAIS	NAIS_继电器 24V	24V	SF RELAYS Double contact

特点:

• 强制操作触点 **(3 Form A 1 Form B)**
N.O. 和 N.C. 边触点被连接通过卡片以便与其它相互运动。
在触点焊接的情况下，其他保留一个最少0.5mm 0.20 英寸触点差距。
• 分庭结构 **(3 Form A 1 Form B)**
N.O. 和N.C. 边触点被投入在各自已的空间被围拢与一个卡片和外壳分开。
那防止短路在触点之间，由其弹性造成焊接或被损坏。
• **UL/CSA, TÜV, SEV approved**

典型应用:

• 信号
• 自动扶梯
• 电梯
• 医疗仪器
• 工厂自动化

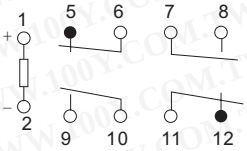

Schematic (Bottom view)

规格:

Contact

规格		SF3
安排		3 Form A 1 Form B
最大初触点电阻 (By voltage drop 6 V DC 1 A)		30 mΩ
触点材料		Au-flashed $AgSnO_2$ type
规定值 (resistive)	一般开关电容	6 A 250 V AC, 6 A 30 V DC
	最大开关功率	1,500 VA, 180 W
	最大开关电压	30 V DC, 440 V AC
	最大运载电流	6 A DC, AC
	最小开关电容 (Reference value)#1	100 mA, 5 V DC

Coil (at 25°C 77°F)

一般工作功率	500 mW

Characteristics (at 20°C 68°F, 50% Relative humidity)

		SF3
最大回程速度		180 cpm (at nominal voltage)
初绝缘电阻*2		Min. 1,000 MΩ at 500 V DC
冲击电阻	Functional*5	Min. 294 m/s² {30 G}
	Destructive*5	Min. 980 m/s² {100 G}
振动电阻	Functional*7	117.6 m/s² {12 G}, 10 to 55 Hzat double amplitude of 2 mm
	Destructive	117.6 m/s² {12 G}, 10 to 55 Hz at double amplitude of 2 mm
净重		37 g 1.31 oz

100Y 编号	厂商编号	制造厂商	说明	Coil Voltage	Type
46954	SF3-DC24V	NAIS	NAIS_继电器 24V	24V	SF

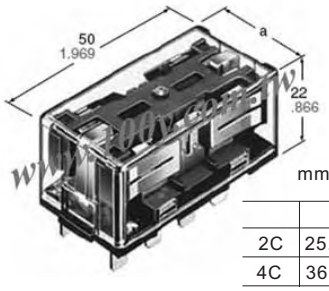

	a
2C	25.6 1.008
4C	36.8 1.449

特点:

•高冲击/振动电阻
振动电阻: 18 G, amplitude 3 mm (10 to 55 Hz)
冲击电阻: 40 G (11 ms)
•闭塞型可适用
•高灵敏性，小规格 150 mW pick-up, 300 mW 一般工作功率
•宽开关范围
From 1 mA to 15 A (2C) and 10 A (4C)

典型应用:

NC 机器，遥控盘区，老练企业设备。

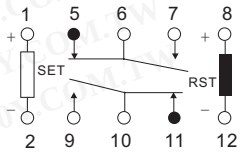

2 coil latching
(Reset condition)
Diagram shows the "reset" position when terminals 3 and 4 are energized. Energize terminals 1 and 2 to transfer contacts.

2 Form C

继电器+电磁阀

NAIS_PCB继电器

详细产品规格－请点击cn.100y.com.tw

规格:

Contacts

安排		2 Form C, 4 Form C
最大初触点电阻 (By voltage drop 6 V DC 1 A)		30 mΩ
触点材料		Stationary contact: Au flashed $AgSnO_2$ type Movable contact: $AgSnO_2$ type
规定值 (resistive load)	一般开关电容	2C: 15 A 250 V AC10 A 30 V DC 4C: 10 A 250 V AC10 A 30 V DC
	最大开关功率	2C: 3,750 VA, 300 W 4C: 2,500 VA, 300 W
	最大开关电压	2C, 4C: 250 V AC, 30 V DC
	最大开关电流	2C: 15 A (AC) 10 A (DC), 4C: 10 A
	最小开关电容 (Reference value)#1	100 mA, 5 V DC

Characteristics (at 25°C 77°F 50% Relative humidity)

最大回程速度 (at rated load)		20 cpm
初绝缘电阻*1		1,000 MΩ at 500 V DC
冲击电阻	Functional*4	Min. 392 m/s² {40 G}
	Destructive*5	Min. 980 m/s² {100 G}
振动电阻	Functional*6	176.4 m/s² {18 G}, 10 to 55 Hz at double amplitude of 3 mm
	Destructive	176.4 m/s² {18 G}, 10 to 55 Hz at double amplitude of 3 mm
净重		2C: 50 g 1.76 oz ; 4C: 65 g 2.29 oz

100Y 编号	厂商编号	制造厂商	说明	Coil Voltage	Type
46951	SP2-L2-DC24V	NAIS	NAIS_继电器 24V	24V	SP

特点:

- 密封适合自动波浪焊接和需清洗组合过程
- 闭塞型可适用
- 高开关容量和高敏感性在超小型号150 mW pick-up, 8 A 流入容量: 51 A for 1a1b, 35 A for 2a
- 高冲击和振动电阻冲击: 20 G, Vibration: 10to 55 Hz at double amplitude of 2 mm

典型应用:

程序化控制器、传真、电话控制、遥控安全设备和安全设备。

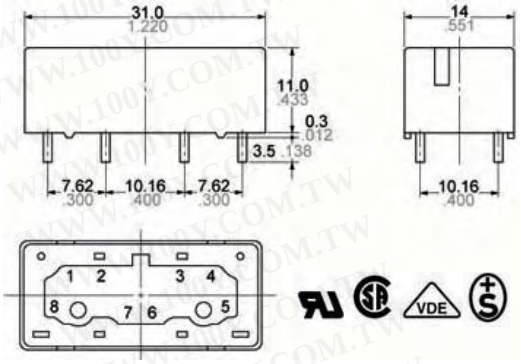

Schematic (Bottom view)
Single side stable

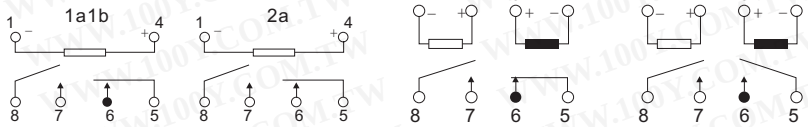

(Deenergized condition) (Reset condition)

规格:

Contacts

安排		1 Form A 1 Form B 2 Form A
触点材料		Gold flash over silver alloy
最大初触点电阻		30 m Ω
规定值 (resistive)	最大开关功率	2,000 VA, 150 W
	最大开关电压	380 V AC, 30 V DC
	最大开关电流	8 A

Characteristics (at 25 ° C 77 ° F 50% Relative humidity)

最大回程速度		20 cpm (at rated load)
初绝缘电阻e*1		1,000 M Ω (at 500 V DC)
冲击电阻	Functional*5	Min. 196 m/s² {20 G}
	Destructive*6	Min. 980 m/s² {100 G}
振动电阻	Functional*7	117.6 m/s² {12 G}, 10 to 55 Hz at double amplitude of 2 mm
	Destructive	176.4 m/s² {18 G}, 10 to 55 Hz at double amplitude of 3 mm
净重		Approx. 10g .353 oz

100Y 编号	厂商编号	制造厂商	说明	Contact Arrangement	Contact Rating	Coil Voltage	Recognized Safety	Qutline L*W*H	Type
36754	ST1-DC12V	NAIS	PCB 继电器	8A	380V~AC1	12VDC	UL,VDE,CSA	30*9*11mm	ST1
12954	ST1-DC24V	NAIS	PCB 继电器	8A	380V~AC1	24VDC	UL,VDE,CSA	30*9*11mm	ST1
36748	ST1-DC3V	NAIS	PCB 继电器	8A	380V~AC1	3VDC	UL,VDE,CSA	30*9*11mm	ST1
36756	ST1-DC48V	NAIS	PCB 继电器	8A	380V~AC1	48VDC	UL,VDE,CSA	30*9*11mm	ST1
36749	ST1-DC5V	NAIS	PCB 继电器	8A	380V~AC1	5VDC	UL,VDE,CSA	30*9*11mm	ST1
36750	ST1-DC6V	NAIS	PCB 继电器	8A	380V~AC1	6VDC	UL,VDE,CSA	30*9*11mm	ST1
36752	ST1-DC9V	NAIS	PCB 继电器	8A	380V~AC1	9VDC	UL,VDE,CSA	30*9*11mm	ST1
47954	ST2-1.5V	NAIS	NAIS_PCB 继电器	2 Form A		1.5V	UL,VDE,CSA	30*9*11mm	ST2

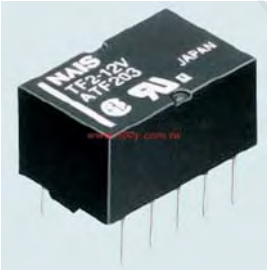

特点:

- 高灵敏性:
  80mW 一般工作功率 (single side stable 3-12V type)
- 浪涌电压承受: 1500V FCC Part 68
- 最小的磁性干涉允许高密度架置
- 密封外壳允许自动清洁
- 自钉终端也可适用

Single side stable (Deenergized condition) 1-coil latching (Reset conditon)

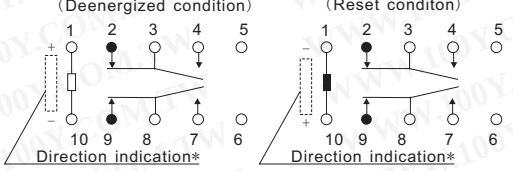

规格:

Contacts

安排		2 Form C
最大初触点电阻 (By voltage drop 6V DC 1A)		50mΩ
触点材料		Gold-clad silver
规定值	一般开关电容(resistance load)	1A 30V DC, 0. 5A 125V AC
	最大开关功率 (resistive load)	30W, 62. 5VA
	最大开关电压	110V DC, 125V AC
	最大开关电流	1A
	最小开关电容*1	10 μA 10mV DC

2-coil latching (Reset conditon)

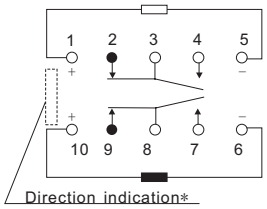

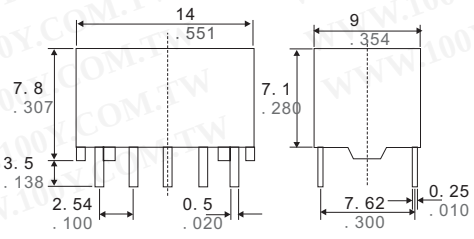

Standard PC board terminal

继电器+电磁阀

NAIS_PCB继电器

详细产品规格－请点击cn.100y.com.tw

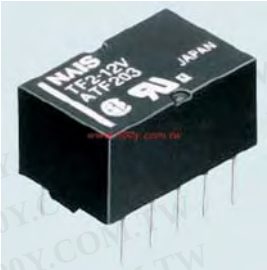

规格:
Characteristics

初绝缘电阻*1		Min. 1, 000MΩ(at 500V DC)
冲击电阻	Functional*5	Min. 490m/s²{50G}
	Destructive*6	Min. 980m/s²{100G}
振动电阻	Functional*7	176. 4m/s²{18G},10 to 55Hz at double amplitude of 3mm
	Destructive	294m/s²{30G},10 to 55Hz at double amplitude of 5mm
净重		Approx. 2g. 071 oz

100Y 编号	厂商编号	制造厂商	说明	Coil Voltage	Type
35806	TF2-24V	NAIS	SMALL POLARIZED RELAY WITH HIGH SENSITIVITY	24V	TF

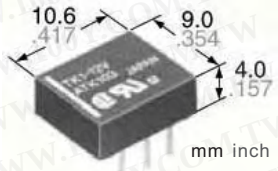

特点:
- 低侧面 4 mm .157寸高
- 高触点电容: 2 A
- 浪涌承受电压在触点和线圈之间: 2,500 V (Telcordia)

• 2-coil latching
(Reset condition)

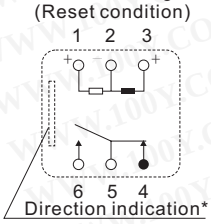

规格:
Contacts

安排		1 Form C
最大初触点电阻 (By voltage drop 6 V DC 1 A)		50 mΩ
触点材料		Gold-clad silver
规定值	一般开关电容 (resistive load)	2 A 30 V DC
	最大开关功率 (resistive load)	60 W
	最大开关电压	220 V DC
	最大开关电流	2 A
	最小开关电容 (Reference value)#1	10 μA 10 mV DC

Characteristics

初绝缘电阻*1		Min. 1,000 MΩ (at 500 V DC)
毛坯轧件电压	开放触点之间	750 Vrms for 1 min. (Detection current: 10 mA)
	触电和线圈之间	1,500 Vrms for 1 min. (Detection current: 10 mA)
冲击电阻	Functional*5	Min. 750 m/s²{75 G}
	Destructive*6	Min. 1,000 m/s²{100 G}
振动电阻	Functional*7	196 m/s²{20G}, 10 to 55 Hz at double amplitude of 3.3 mm
	Destructive	294 m/s²{30G}, 10 to 55 Hz at double amplitude of 5 mm
净重		Approx. 1 g .035 oz.

100Y 编号	厂商编号	制造厂商	说明	Coil Voltage	Type
46917	TK1-L2-H-5V	NAIS	NAIS_继电器 5V	5V	TK

特点:
- 小规格个人计算机板架置
- 小头可能成为更高的密度架置
- 高灵敏性: 140 兆一般工作功率 (single sidestable 3-12 V type)
- 浪涌承受电压: 1500 V FCC Part 68
- 密封型允许自动清洁
- 可适用闭塞型

Standard PC board terminal

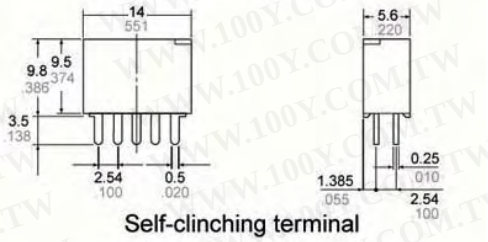

Self-clinching terminal

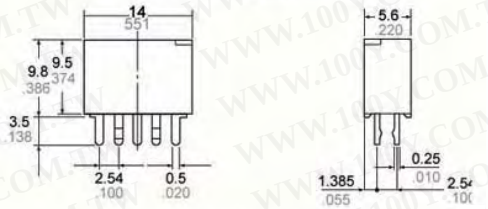

General tolerance: ±0.3 ±.012

Schematic
(Bottom view)

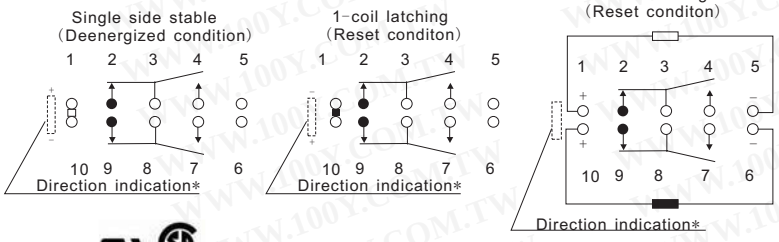

*Orientation stripe located on top of relay

规格:
Contact

安排		2 Form C
最大初触点电阻(By voltage drop 6 V DC 1A)		60 m Ω
触点材料		Gold-clad silver
规定值	一般开关电容(resistive load)	1 A 30 V DC, 0.5 A 125 V AC
	最大开关功率 (resistive load)	30 W, 62.5 VA
	最大开关电压	110 V DC,125 V AC
	最大开关电流	1 A
	最小开关电容*1	10 μA 10 mV DC

Characteristics

初绝缘电阻*1		Min. 1,000 M Ω (at 500 V DC)
冲击电阻	Functional*5	Min. 490 m/s² {50G}
	Destructive*6	Min. 980 m/s² {100G}
振动电阻	Functional*7	176.4 m/s² {18G}, 10 to 55 Hz at double amplitude of 3 mm
	Destructive	294 m/s² {30G}, 10 to 55 Hz at double amplitude of 5 mm
净重		Approx. 1.5 g .053 oz

100Y 编号	厂商编号	制造厂商	说明	Contact Arrangement	Contact Rating	Coil Voltage	Qutline L*W*H	Type
28313	TN2-12V	NAIS	NAIS_Slim Polarized Relay	2 Form C	1A/30Vdc , 0.5A/125Vac	12Vdc	14*5.6*9.5mm	TN-Relays
36745	TN2-24V	NAIS	SLIM POLARIZED RELAY	DPDT	30Vdc/125Vac	24Vdc	14*5.6*9.8	TN Series
36732	TN2-3V	NAIS	SLIM POLARIZED RELAY	DPDT	30Vdc/125Vac	3Vdc	14*5.6*9.8	TN Series
36739	TN2-4.5V	NAIS	SLIM POLARIZED RELAY	DPDT	30Vdc/125Vac	4.5Vdc	14*5.6*9.8	TN Series
36746	TN2-48V	NAIS	SLIM POLARIZED RELAY	DPDT	30Vdc/125Vac	48Vdc	14*5.6*9.8	TN Series
41212	TN2-5V	NAIS	SLIM POLARIZED RELAY	DPDT	30Vdc/125Vac	5Vdc	14*5.6*9.8	TN Series
20581	TN2-5V	NAIS	SLIM POLARIZED RELAY	DPDT	30Vdc/125Vac	5Vdc	14*5.6*9.8	TN Series

继电器+电磁阀

NAIS_PCB继电器

详细产品规格－请点击cn.100y.com.tw

100Y 编号	厂商编号	制造厂商	说明	Contact Arrangement	Contact Rating	Coil Voltage	Qutline L*W*H	Type
36740	TN2-6V	NAIS	SLIM POLARIZED RELAY	DPDT	30Vdc/125Vac	6Vdc	14*5.6*9.8	TN Series
36744	TN2-9V	NAIS	SLIM POLARIZED RELAY	DPDT	30Vdc/125Vac	9Vdc	14*5.6*9.8	TN Series

特点:

- 高灵敏度:
  2 Form C: 140 mW power consumption (single side stable type)
  4 Form C: 280 mW power consumption (single side stable type)
- 浪游承受电压: 1500 V FCC Part 68
- 密封外壳可以自动清洁
- 也适用于闭塞型末端
- M.B.B. contact types available

2 Form C

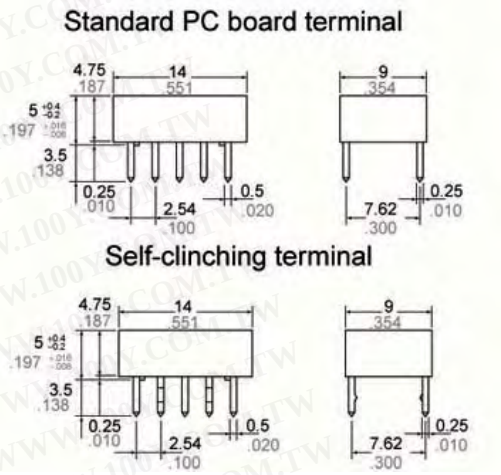

Schematic (Bottom view)

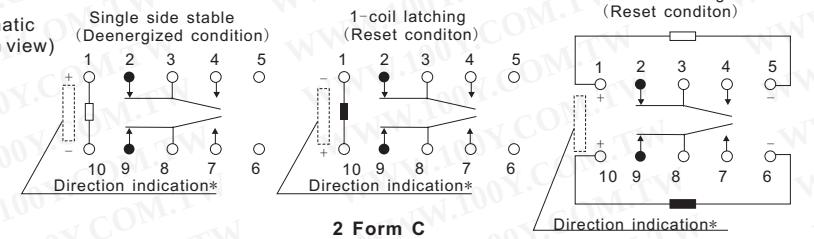

2 Form C

*Orientation stripe typical-located on top of relay

规格:

Contact

		Standard (B.B.M) type
安排		2 Form C
最大初触点电阻 (By voltage drop 6 V DC 1A)		50 mΩ
触点材料		Gold-clad silver
规定值	一般开关电容(resistive load)	1 A 30 V DC 0.5 A 125 V AC
	最大开关功率(resistive load)	30 W, 62.5 V A
	最大开关电压	110 V DC, 125 V AC
	最大开关电流	1 A
	最小开关电容*1	10 μA 10 mV DC

Characteristics

		Standard (B.B.M) type
初绝缘电阻*1		Min. 1,000 MΩ (at 500 V DC)
冲击电阻	Functional*5	Min. 490 m/s² {50G}
	Destructive*6	Min. 980 m/s² {100G}
振动电阻	Functional*7	176.4 m/s² {18G}, 10 to 55 Hz at double amplitude of 3 mm
	Destructive	294 m/s² {30G}, 10 to 55 Hz at double amplitude of 5 mm
净重	2 Form C:	Approx. 1.5 g .053 oz

100Y 编号	厂商编号	制造厂商	说明	Contact Arrangement	Contact Rating	Coil Voltage	Recognized Safety	Qutline L*W*H	Type
28066	TQ2-12V	NAIS	PCB 继电器	2c,4c	30VDC/1A	12V	UL,CSA	14*9*5	TQ2
17495	TQ2-24V	NAIS	PCB 继电器	2c,4c	30VDC/1A	24VDC	UL,CSA	14*9*5	TQ2
38928	TQ2-3V	NAIS	继电器	2 Form C	30VDC/1A	3VDC	UL,CSA	14*9*5	TQ2
10809	TQ2-5V	NAIS	继电器	2c,4c	30VDC/1A	5VDC	UL,CSA	14*9*5	TQ2

特点:

- 低调: 6 mm .236 inch (Tape height: max. 6.5 mm .256 inch)
- 磁带和卷轴包裹是作为标准包装样式适用
- 浪游承受电压在触点和线圈之间: 2,500 V
- 在触点和线圈之间降低电压: 1,500 V
- 电容: 2 A
- 高灵敏度:2 Form C; 140 mW power consumption (Single side stable type)

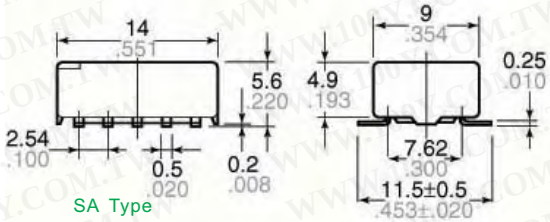

SA Type

Schematic (Bottom view)

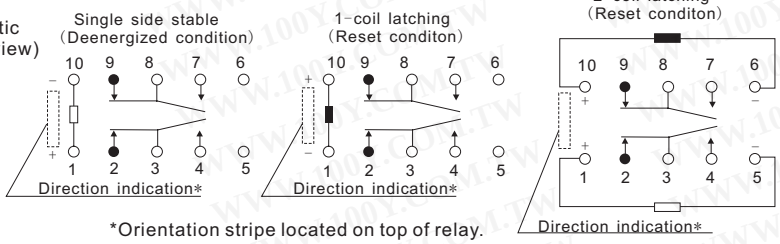

*Orientation stripe located on top of relay.

规格:

Contact

安排		2 Form C
最大初触点电阻 (By voltage drop 6 V DC 1 A)		75 mΩ
触点材料		Au-clad AgNi type
规定值	一般开关电容(resistive load)	2 A 30 V DC, 0.5 A 125 V AC
	最大开关功率(resistive load)	60 W, 62.5 VA
	最大开关电压	220 V DC, 125 V AC
	最大开关电流	2 A
	最小开关电容(Reference value)#1	10 μA 10 mV DC

Characteristics

初绝缘电阻*1		Min. 1,000 MΩ (at 500 V DC)
冲击电阻	Functional*5	Min. 750 m/s² {75 G}
	Destructive*6	Min. 1,000 m/s² {100 G}
振动电阻	Functional*7	200 m/s² {20G}, 10 to 55 Hz at double amplitude of 3.3 mm
	Destructive	294 m/s² {30G}, 10 to 55 Hz at double amplitude of 5 mm
条件为操作、运输和存贮*10 (不结冰和不凝聚在低温)	Ambient temperature	−40°C to +85°C*3 −40°F to +185°F
	Humidity	5 to 85% R.H.
净重		Approx. 2 g .071 oz

100Y 编号	厂商编号	制造厂商	说明	Contact Arrangement	Contact Rating	Coil Voltage	Recognized Safety	Qutline L*W*H	Type
39657	TQ2SA-5V	NAIS	TQ SMD 继电器	2 Form C	30VDC/2A	5VDC	UL,CSA	14*9*5.6	TQ2SA

继电器+电磁阀

NAIS_PCB继电器

详细产品规格－请点击cn.100y.com.tw

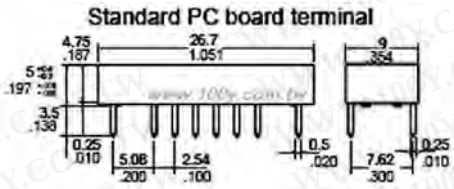

特点:
- 高灵敏度:
  2 Form C: 140 mW power consumption (single side stable type)
  4 Form C: 280 mW power consumption (single side stable type)
- 浪游承受电压: 1500 V FCC Part 68
- 密封外壳可以自动清洁
- 也可闭塞末端
- **M.B.B. contact types available**

Schematic (Bottom view)

- Single side stable (Deenergized condition)
- 1-coil latching (Reset condition)
- 2-coil latching (Reset condition)

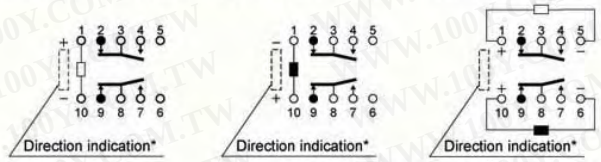

*Orientation stripe typical-located on top of relay

规格:

Contact

		Standard (B.B.M) type
安排		4 Form C
最大初触点电阻. (By voltage drop 6 V DC 1A)		50 mΩ
触点材料		Gold-clad silver
规定值	一般开关电容(resistive load)	1 A 30 V DC 0.5 A 125 V AC
	最大开关功率 (resistive load)	30 W, 62.5 V A
	最大开关电压	110 V DC, 125 V AC
	最大开关电流	1 A
	最小开关电容*1	10 μ A 10 mV DC

Characteristics

		Standard (B.B.M) type
初绝缘电阻*1		Min. 1,000 M Ω (at 500 V DC)
冲击电阻	Functional*5	Min. 490 m/s² {50G}
	Destructive*6	Min. 980 m/s² {100G}
振动电阻	Functional*7	176.4 m/s² {18G}, 10 to 55 Hz at double amplitude of 3 mm
	Destructive	294 m/s² {30G}, 10 to 55 Hz at double amplitude of 5 mm
净重	4 Form C:	Approx. 3 g .106 oz.

100Y 编号	厂商编号	制造厂商	说明	Contact Rating	Coil Voltage	Qutline L*W*H	Type
36692	TQ4-12V	NAIS	4 From C 继电器	30VDC/1A	12VDC	26.7*9*5	TQ4
36695	TQ4-24V	NAIS	4 Form C PCB 继电器	30VDC/1A	24VDC	26.7*9*5	TQ4
36689	TQ4-3V	NAIS	4 Form C PCB 继电器	30VDC/1A	3VDC	26.7*9*5	TQ4
36688	TQ4-4.5V	NAIS	4 Form C PCB 继电器	30VDC/1A	4.5VDC	26.7*9*5	TQ4
36698	TQ4-48V	NAIS	4 Form C PCB	30VDC/1A	48VDC	26.7*9*5	TQ4
22000	TQ4-5V	NAIS	4Form C PCB 继电器	30VDC/1A	5VDC	26.7*9*5	TQ4
36687	TQ4-6V	NAIS	4 Form C PCB 继电器	30VDC/1A	6VDC	26.7*9*5	TQ4
36686	TQ4-9V	NAIS	4 Form C PCB 继电器	30VDC/1A	9VDC	26.7*9*5	TQ4

Coil latching type

特点:
- 在线圈和触点之间降低电压: 2,000 V
- 浪涌承受电压在触点和线圈之间: 2,500 V
- 高触点电容: 2 A 30 V DC
- 表面安装也可适用

Single side stable and 1 coil latching type

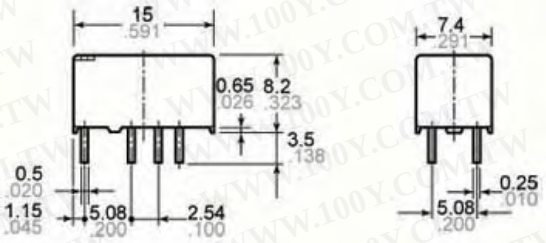

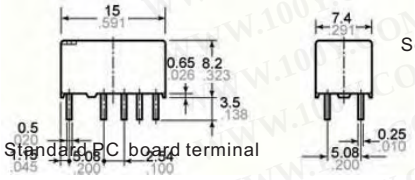

Schematic (Bottom view)
2-coil latching
(Reset conditon)

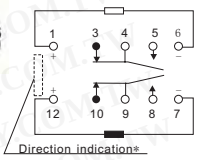

Schematic (Top view)
1 coil latching
(Reset condition)

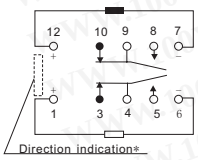

Schematic
(Bottom view)

Single side stable
(Deenergized condition)

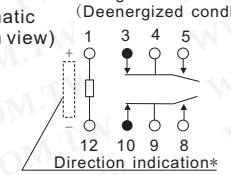

1-coil latching
(Reset conditon)

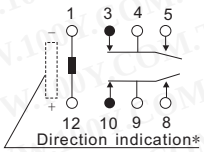

*Orientation stripe located on top of relay.

规格:

Contact

安排		2 Form C
最大初触点电阻(By voltage drop 6 V DC 1 A)		100 mΩ
触点材料		Gold-clad silver alloy
规定值	一般开关电容(resistive load)	2 A 30 V DC
	最大开关功率(resistive load)	60 W
	最大开关电压	220 V DC
	最大开关电流	2 A
	最小开关电容*1	10 μA 10 mV DC

Characteristics

初绝缘电阻*1		Min. 1,000 MΩ (at 500 V DC)
冲击电阻	Functional*5	Min. 750 m/s² {75 G}
	Destructive*6	Min. 1,000 m/s² {100 G}
振动电阻	Functional*7	196 m/s² {20 G}, 10 to 55 Hz at double amplitude of 3.3 mm
	Destructive	294 m/s² {30G}, 10 to 55 Hz at double amplitude of 5 mm
净重		Approx. 2 g .071 oz

100Y 编号	厂商编号	制造厂商	说明	Contact Arrangement	Contact Rating	Coil Voltage	Recognized Safety	Qutline L*W*H	Type
36679	TX2-DC1.5V	NAIS	PCB Relay	2 From C	2A/30VDC 0.3A/110VAC	1.5VDC	UL, CSA	15*7.4*8.2mm	TX2
14543	TX2-DC12V	NAIS	PCB Relay	2 From C	2A/30VDC 0.3A/110VAC	12VDC	UL, CSA	15*7.4*8.2mm	TX2
36685	TX2-DC24V	NAIS	PCB Relay	2 From C	2A/30VDC 0.3A/110VAC	24VDC	UL, CSA	15*7.4*8.2mm	TX2
36680	TX2-DC3V	NAIS	PCB Relay	2 From C	2A/30VDC 0.3A/110VAC	3VDC	UL, CSA	15*7.4*8.2mm	TX2
36681	TX2-DC4.5V	NAIS	PCB Relay	2 From C	2A/30VDC 0.3A/110VAC	4.5VDC	UL, CSA	15*7.4*8.2mm	TX2
36682	TX2-DC5V	NAIS	PCB Relay	2 From C	2A/30VDC 0.3A/110VAC	5VDC	UL, CSA	15*7.4*8.2mm	TX2
36683	TX2-DC6V	NAIS	PCB Relay	2 From C	2A/30VDC 0.3A/110VAC	6VDC	UL, CSA	15*7.4*8.2mm	TX2
36684	TX2-DC9V	NAIS	PCB Relay	2 From C	2A/30VDC 0.3A/110VAC	9VDC	UL, CSA	15*7.4*8.2mm	TX2

继电器+电磁阀

NAIS_PCB继电器

详细产品规格－请点击cn.100y.com.tw

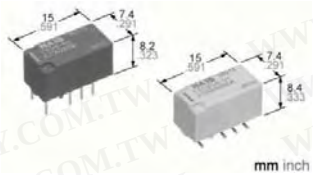

Schematic (Top view)

Single side stable
(Deenergized condition)

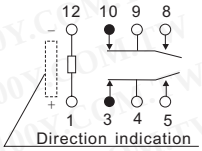

1 coil latching
(Reset condition)

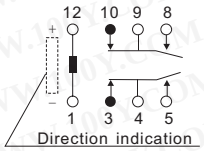

SA type
Surface-mount terminal

特点:

•批准对补充绝缘组在EN 标准(En41003).
绝缘距离在触点和线去之间需依照EN41003 标准,在欧洲补充绝缘组为设备被连接到电话线。
满足以下条件:
• 清除: 2.0 mm .079 inch or more
•漏电距离: 2.5 mm .098 inch or more
• 2,000 V 在线圈和触点之间降低电压.
由塑料材质的外壳提供2, 000 V 高击穿电压在线圈和触点之间,和1, 000 V 在开放触点之间。

规格:

Contact

安排			2 Form C
最大初触点电阻 (By voltage drop 6 V DC 1 A)			100 m Ω
触点材料			Gold-clad silver
规定值	一般开关电容 (resistive load)		2 A 30 V DC
	最大开关功率 (resistive load)		60 W
	最大开关电压		220 V DC
	最大开关电流		2 A
	最小开关电容 *1		10 μA 10 mV DC
	一般工作功率	Single side stable	200 mW (1.5 to 12 V DC) 230 mW (24 V DC)
		1 coil latching	150 mW (1.5 to 12 V DC) 170 mW (24 V DC)

• 卓著的浪涌电阻。
浪涌承受电压在触点和线圈之间: 1,500 V 10x160 μ sec. (FCC part 68)浪涌承受电压在触点和线圈之间: 2,500 V 2x10 μ sec. (Bellcore)
• 高灵敏度 200 mW.
• 高触到电容: 2 A 30 V DC (Standard type)
• 表面安装也可适用.
• M.B.B. type also available
• 覆金双排横木触点用于保证高触点可靠性。
• 卓著冲击和振动电阻。
功能冲击电阻:750 m/s² {75G}
破坏性冲击电阻:1,000 m/s² {100G}
功能振动电阻:
10 to 55 Hz (at double amplitude of 3.3 mm .130 inch)
破坏性振动电阻:
10 to 55 Hz (at double amplitude of 5 mm .197 inch)
• 密封外壳可以自动清洁.

Characteristics

初绝缘电阻*1		Min. 1,000 M Ω (at 500 V DC)
冲击电阻	Functional	Min. 750 m/s² {75 G}*7
	Destructive*9	Min. 1,000 m/s² {100 G}
振动电阻	Functional*10	10 to 55 Hz at double amplitude of 3.3 mm
	Destructive	10 to 55 Hz at double amplitude of 5 mm
净重		Approx. 2 g .071 oz.

100Y 编号	厂商编号	制造厂商	说明	Contact Arrangement	Contact Rating	Coil Voltage	Qutline L*W*H	Type
36666	TXD2SA-1.5V-Z	NAIS	HIGH INSULATION RELAY	2 From C	2A 30VDC	1.5VDC	15*7.4*8.2mm	Standard surface-mount terminal
36677	TXD2SA-12V-Z	NAIS	HIGH INSULATION RELAY	2 From C	2A 30VDC	12VDC	15*7.4*8.2mm	Standard surface-mount terminal
36678	TXD2SA-24V-Z	NAIS	HIGH INSULATION RELAY	2 From C	2A 30VDC	24VDC	15*7.4*8.2mm	HIGH INSULATION RELAY
36668	TXD2SA-3V-Z	NAIS	HIGH INSULATION RELAY	2 From C	2A 30VDC	3VDC	15*7.4*8.2mm	Standard surface-mount terminal
36669	TXD2SA-4.5V-Z	NAIS	HIGH INSULATION RELAY	2 From C	2A 30VDC	4.5VDC	15*7.4*8.2mm	Standard surface-mount terminal
23134	TXD2SA-5V-Z	NAIS	HIGH INSULATION RELAY	2 From C	2A 30VDC	5VDC	15*7.4*8.2mm	Standard surface-mount terminal
36674	TXD2SA-6V-Z	NAIS	HIGH INSULATION RELAY	2 From C	2A 30VDC	6VDC	15*7.4*8.2mm	Standard surface-mount terminal
36676	TXD2SA-9V-Z	NAIS	HIGH INSULATION RELAY	2 From C	2A 30VDC	9VDC	15*7.4*8.2mm	Standard surface-mount terminal

OEG_PCB继电器

详细产品规格－请点击cn.100y.com.tw

特点:

•微型规格: 18.2 x 10.2 x 14.7h.
•1 Form A (SPST-NO) contact arrangement.
•Designed to meet UL, CSA, VDE, TUV requirements.
•设计适合4kV 电介质在线圈和触点之间 (OJ).
•灵敏和标准线圈可用。
• 由于密封外壳,浸水无大碍。

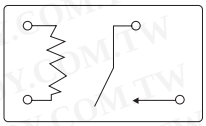

Wiring Diagram (Bottom View)

Outline Dimensions

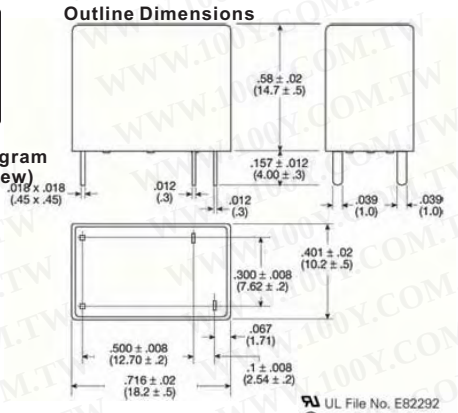

UL File No. E82292
CSA File No. LR48471
VDE File No. 10080
TUV File No. R75081

触点数据@	20°C
安排:	1 Form A (SPST-NO).
材料:	Ag, Ag Alloy.
最大开关率:	300 ops./min. (no load). 30 ops./min. (rated load).
预测机械寿命:	10 million operations (no load).
预测电子寿命:	100,000 operations (rated load).
最小装载:	100mA @5VDC.
初触点电阻:	100 milliohms @ 1A,6VDC.

环境数据

温度范围:	Operating, Class A (105°C) Insulation:	OJ/OJE-L: -30°C to +80°C OJ/OJE-D & -H: -30°C to +60°C.
	Operating, Class F (155°C) Insulation:	OJ/OJE-L: -30°C to +105°C OJ/OJE-D and -H: -30°C to +85°C.
冲击	Mechanical:	10 to 55 Hz., 1.5mm double amplitude
	Operational:	10 to 55 Hz., 1.5mm double amplitude.
振动	Mechanical:	1,000m/s² (100G approximately).
	Operational:	100m/s² (10G approximately).
工作湿度:		20 to 85% RH. (Non-condensing).

机械数据:

末端:	印制电路末端.
盒子 (94V-0 燃烧性规定值):	
OJ/OJE-SS:	Vented (Flux-tight), plastic cover.
OJ/OJE-SH:	Sealed, plastic case.
重量:	约0.32 oz (9g)

100Y 编号	厂商编号	制造厂商	说明	Type	Contact Arrangement	Contact Rating	Coil Voltage	Recognized Safety	Qutline L*W*H
47042	OJ-SH-105HM	OEG	OEG_PCB 继电器	OJ, 1 pole	1 Form A, SPST-NO	10A 250VAC	5VDC	UL, CSA, VDE, TUV	18.2*10.2*14.7
44944	OJ-SH-112LMH	OEG	OEG_PCB 继电器	OJ, 1 pole	1 Form A, SPST-NO	8A 250VAC	12VDC	UL, CSA, VDE, TUV	18.2*10.2*14.7
41065	OJ-SS-109LM	OEG	OEG_PCB 继电器	OJ, 1 pole	1 Form A, SPST-NO	3A 250VAC	9VDC	UL, CSA, VDE, TUV	18.2*10.2*14.7
47953	OJE-SS-105DM	OEG	OEG_PCB 继电器	OJE, 1 pole	1 Form A, SPST-NO	5A 250VAC	5VDC	UL, CSA, VDE, TUV	18.2*10.2*14.7
41057	OJE-SS-109LMF	OEG	OEG_PCB 继电器	OJE, 1 pole	1 Form A, SPST-NO	3A 250VAC	9VDC	UL, CSA, VDE, TUV	18.2*10.2*14.7

继电器+电磁阀

OEG_PCB继电器

详细产品规格－请点击cn.100y.com.tw

100Y 编号	厂商编号	制造厂商	说明	Type	Contact Arrangement	Contact Rating	Coil Voltage	Recognized Safety	Qutline L*W*H
44945	OJE-SS-112HMF	OEG	OEG_PCB 继电器	OJE, 1 pole	1 Form A	10A 250VAC/30VDC	12VDC	UL, CSA, VDE, TUV	18.2*10.2*14.7
47043	OJE-SS-124HMF	OEG	OEG_PCB 继电器	OJE, 1 pole	1 Form A	10A 250VAC/30VDC	24VDC	UL, CSA, VDE, TUV	18.2*10.2*14.7

特点:

- Meet UL 508, VDE0435 and SEMKO requirements
- 1 Form A and 1 Form C 触点排列
- 密封外壳可以防止浸湿浸水
- Meet 5, 000V 电介质电压在线圈和触点之间
- Meet 10, 000V 浪涌电压在线圈和触点之间(1. 2/50μs)

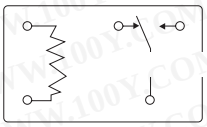

Wiring Diagram (Bottom View)

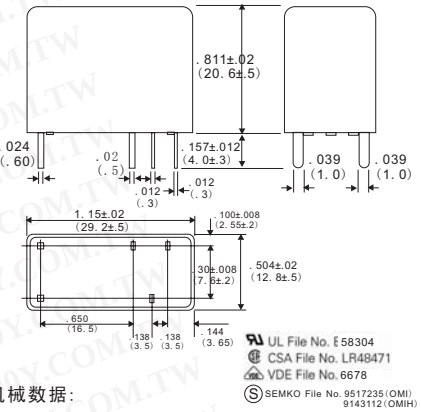

触点数据@	20°C
安排:	1 Form A (SPST-NO)and 1 Form C (SPDT)
材料:	Ag Alloy. (OMI), AgSnO (OMIH)
最大开关率:	300 ops./min. (no load). 30 ops./min. (rated load).
预测机械寿命:	10 million operations (no load).
预测电子寿命:	100,000 operations (rated load).
最小装载:	100mA @5VDC.
初触点电阻:	100 milliohms @ 1A,6VDC.

UL File No. E58304
CSA File No. LR48471
VDE File No. 6678
SEMKO File No. 9517235(OMI) 9143112(OMIH)

环境数据

温度范围:	Operating,	OMI/OMIH-D OMI/OMIH-L	30°C to +55°C -30°C to +70°C
冲击		Mechanical: Operational:	10 to 55 Hz., 1.5mm double amplitude 10 to 55 Hz., 1.5mm double amplitude.
振动		Mechanical: Operational:	1,000m/s² (100G approximately). 100m/s² (10G approximately).
工作湿度:			20 to 85% RH. (Non-condensing).

机械数据:

末端:	印制电路末端.
盒子 (94V-0 燃烧性规定值):	
OJ/OJE-SS:	Vented (Flux-tight), plastic cover.
OJ/OJE-SH:	Sealed, plastic case.
重量:	约0.46 oz (13g)

100Y 编号	厂商编号	制造厂商	说明	Type	Contact Arrangement	Contact Rating	Coil Voltage	Recognized Safety	Qutline L*W*H
42908	OMI-SH-112LM	OEG	OEG_PCB 继电器	OMI, 1 pole	1 Form A, SPST-NO	10A 240VAC/30VDC	12VDC	UL, CSA, VED, SEMKO	29.2*12.8*20.6
35373	OMI-SS-112L	OEG	OEG_PCB 继电器	OMI, 1 pole	1 Form C, SPDT	10A 240VAC/30VDC	12VDC	UL, CSA, VED, SEMKO	29.2*12.8*20.6
14875	OMI-SS-212DM	OEG	OEG_PCB 继电器	OMI, 2 pole	2 Form A, DPST-NO	5A 240VAC/30VDC	12VDC	UL, CSA, VED, SEMKO	29.2*12.8*20.6
23942	OMI-SS-212L	OEG	OEG_PCB 继电器	OMI, 2 pole	2 Form C, DPDT	5A 250VAC/28VDC	12VDC	UL, CSA, VED, SEMKO	29.2*12.8*20.6
23963	OMI-SS-224DM	OEG	OEG_PCB 继电器	OMI, 2 pole	2 Form A, DPST-NO	5A 250VAC/28VDC	24VDC	UL, CSA, VED, SEMKO	29.2*12.8*20.6
23943	OMI-SS-224L	OEG	OEG_PCB 继电器	OMI, 2 pole	2 Form C, DPDT	5A 250VAC/28VDC	24VDC	UL, CSA, VED, SEMKO	29.2*12.8*20.6
45032	OMIH-SH-105L	OEG	OEG_PCB 继电器	OMIH, 1 pole	1 Form C, SPDT	16A 240VAC/30VDC	5VDC	UL, CSA, VDE, SEMKO	29.2*12.8*20.6
28783	OMIH-SH-112L	OEG	OEG_PCB 继电器	OMIH, 1 pole	1 Form C, SPDT	16A 240VAC/30VDC	12VDC	UL, CSA, VDE, SEMKO	29.2*12.8*20.6
14877	OMIH-SS-112L	OEG	OEG_PCB 继电器	OMIH, 1 pole	1 Form C, SPDT	16A 240VAC/30VDC	12VDC	UL, CSA, VDE, SEMKO	29.2*12.8*20.6
23945	OMIH-SS-124L	OEG	OEG_PCB 继电器	OMIH, 1 pole	1 Form C, SPDT	16A 240VAC/30VDC	24VDC	UL, CSA, VDE, SEMKO	29.2*12.8*20.6

特点:

- Meet UL 508, CSA and TUV requirements.
- 1 Form A and 1 Form C 触点排列
  密封外壳可以防止浸湿浸水
  Meet 5, 000V 电介质电压在线圈和触点之间
  Meet 10, 000V 浪涌电压在线圈和触点之间(1.2 / 50μs).
- 快连接末端类型适用 (OZF).
- UL TV-8 rating available (OZT).

Wiring Diagrams
OZ

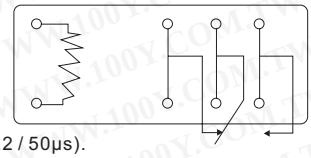

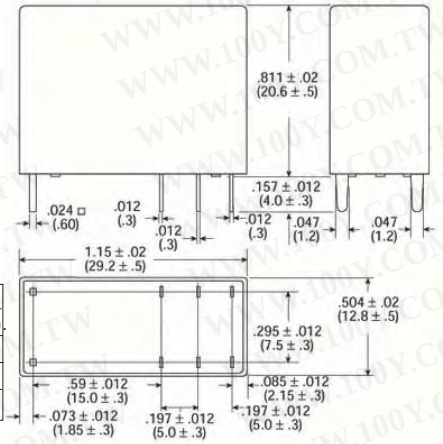

触点数据@	20°C
安排:	1 Form A (SPST-NO)and 1 Form C (SPDT)
材料:	Ag Alloy(1 Form C) and AgSnO (1 Form A).
最大开关率:	300 ops./min. (no load). 30 ops./min. (rated load).
预测机械寿命:	10 million operations (no load).
预测电子寿命:	100,000 operations (rated load).
最小装载:	100mA @5VDC.
初触点电阻:	100 milliohms @ 1A,6VDC.

线圈数据

电压:	5 to 48VDC.
一般功率:	720 mW (OZ-D), 540mW (OZ-L).
线圈温度上升:	45°C max., at rated coil voltage.
最大线圈功率:	130% of nominal.
使用率:	Continuous.

UL File No. E82292
CSA File No. LR48471
TUV File No. R85447

初绝缘电阻 在相互绝缘元素之间:	1,000M ohms min. @ 500VDC.

环境数据

温度范围:	Operating,	OMI/OMIH-D OMI/OMIH-L	30°C to +55°C -30°C to +70°C
冲击		Mechanical: Operational:	10 to 55 Hz., 1.5mm double amplitude 10 to 55 Hz., 1.5mm double amplitude.
振动		Mechanical: Operational:	1,000m/s² (100G approximately). 100m/s² (10G approximately).
工作湿度:			20 to 85% RH. (Non-condensing).

机械数据:

末端:	印制电路末端.
盒子 (94V-0 燃烧性规定值):	
OZ-S:	Vented (Flux-tight) plastic cover.
OZF-SS:	Vented (Flux-tight) plastic cover.
OZ-SH:	Sealed plastic case.
重量:	约0.46 oz (13g)

继电器+电磁阀

OEG_PCB继电器

详细产品规格－请点击cn.100y.com.tw

100Y 编号	厂商编号	制造厂商	说明	Type	Contact Arrangement	Contact Rating	Coil Voltage	Recognized Safety	Qutline L*W*H
42902	OZ-SS-105L	OEG	OEG_PCB 继电器	OZ, 1 pole	1 Form C, SPDT	16A 240VAC	5VDC	UL, CSA, TUV	29.2*12.8*20.6mm
23971	OZ-SS-112LM1	OEG	OEG_PCB 继电器	OZ, 1 pole	1 Form A, SPST-NO	16A 240VAC	12VDC	UL, CSA, TUV	29.2*12.8*20.6mm
40398	OZ-SS-124L	OEG	OEG_PCB 继电器	OZ, 1 pole	1 Form C, SPDT	16A 240VAC	24VDC	UL, CSA, TUV	29.2*12.8*20.6mm
23974	OZ-SS-124LM1	OEG	OEG_PCB 继电器	OZ, 1 pole	1 Form A, SPST-NO	16A 240VAC	24VDC	UL, CSA, TUV	29.2*12.8*20.6mm

特点:

Meet UL 508, CSA, TUV requirements.
1 Form A 触点排列
快连接末端和个人计算机板类型。
Meet 5, 000V 电介质电压在线圈和触点之间
Meet 10, 000V 浪涌电压在线圈和触点之间(1. 2/50μs)

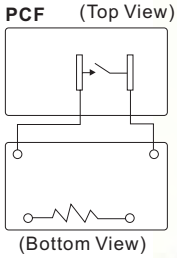

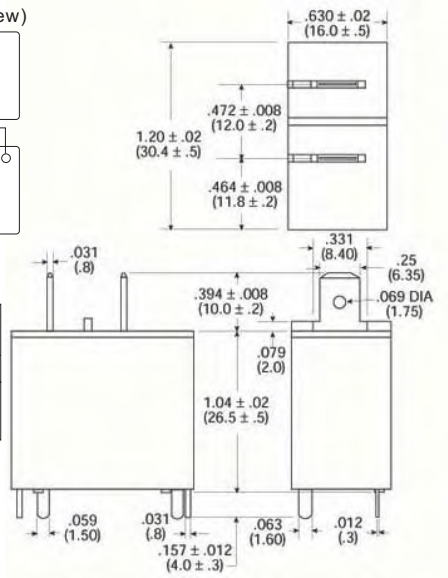

UL File No. E82292
CSA File No. LR48471
TUV File No. R85447

触点数据@	20°C
安排:	1 Form A
材料:	AgSnO
最大开关率:	300 ops./min. (no load). 30 ops./min. (rated load).
预测机械寿命:	10 million operations (no load).
预测电子寿命:	100,000 operations (rated load).
最小装载:	100mA @5VDC.
初触点电阻:	100 milliohms @ 1A,6VDC.

线圈数据

电压:	6 to 24VDC.
一般功率:	900 mW.
线圈温度上升:	55°C max., at rated coil voltage.
最大线圈功率:	130% of nominal.
使用率:	Continuous.

环境数据

温度范围:	**Operating**:	30°C to +55°C
冲击	**Mechanical:**	10 to 55 Hz., 1.5mm double amplitude
	Operational:	10 to 55 Hz., 1.5mm double amplitude.
振动	**Mechanical:**	1,000m/s² (100G approximately).
	Operational:	100m/s² (10G approximately).
工作湿度:		20 to 85% RH. (Non-condensing).

初绝缘电阻 在相互绝缘元素之间:	1,000M ohms min. @ 500VDC.

机械数据:

末端:	**PCF**:	印制电路末端与快连接末端
	PCFN:	Printed circuit terminals.
盒子 (94V-0 燃烧性规定值):	**PCF / PCFN:**	Vented (Flux-tight) plastic cover.
重量:		约0.99 oz (28g)

100Y 编号	厂商编号	制造厂商	说明	Type	Contact Arrangement	Coil Voltage	Recognized Safety	Qutline L*W*H
47065	PCF-112D2M	OEG	OEG_PCB 继电器	PCF, 1 pole	1 Form A, SPST-NO	12VDC	UL, CSA, TUV	30.4*16*26.5

特点:

- 1 Form A (SPST-NO) or 1 Form C (SPDT) contact arrangements.
- 5 or 10A ratings.• Compact size 20L x 10W x 15.2H (mm).
- 高浪涌电压为f 8000V.
- 无镉触点.
- 灵敏 (200mW) 线圈可适用于1 Form A types.
- UL, CSA, VDE 认证

UL File No. E82292
CSA File No. LR48471
VDE File No. 119568

Wiring Diagram (Bottom View)

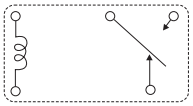

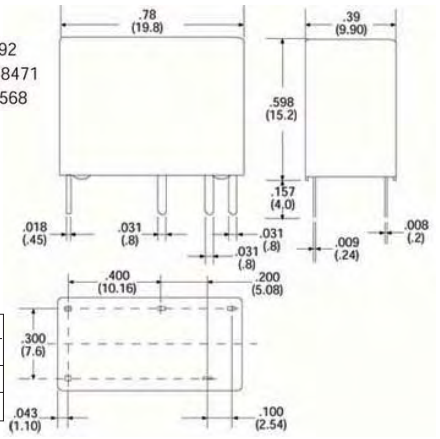

触点数据@	20°C
安排:	1 Form A (SPST-NO) and 1 Form C (SPDT).
材料:	AgSnO
最大开关率:	300 ops./min. (no load). 20ops./min. (rated load).
预测机械寿命:	5 million operations (no load).
预测电子寿命:	100,000 operations (rated load).
最小装载:	100mA @5VDC.
初触点电阻:	100 milliohms @ 1A,6VDC.

线圈数据

电压:	5 to 48VDC.
一般功率:	200mW or 400mW.
最大线圈功率:	130% of nominal.
使用率:	Continuous.

环境数据

温度范围:	**Operating**:	Models with Class F insulation: -30°C to +85°C.
冲击	**Mechanical:**	10 to 55 Hz., 1.5mm double amplitude
	Operational:	10 to 55 Hz., 1.5mm double amplitude.
振动	**Mechanical:**	1,000m/s² (100G approximately).
	Operational:	100m/s² (10G approximately).
工作湿度:		20 to 85% RH. (Non-condensing).

初绝缘电阻 在相互绝缘元素之间:	1,000M ohms min. @ 500VDC.

机械数据:

末端:	Printed circuit terminals.
重量:	约0.25 oz (7g)

100Y 编号	厂商编号	制造厂商	说明	Type	Contact Arrangement	Contact Rating	Coil Voltage	Recognized Safety	Qutline L*W*H
47044	PCH-105D2H	OEG	OEG_PCB 继电器	PCH, 1 pole	1 Form C (SPDT)	5A	5VDC	UL, CSA, VDE	20.00 x 10.00 x 15.2 0
47029	PCH-112D2H	OEG	OEG_PCB 继电器	PCH, 1 pole	1 Form C (SPDT)	5A	12VDC	UL, CSA, VDE	20.00 x 10.00 x 15.20
47045	PCH-124D2H	OEG	OEG_PCB 继电器	PCH, 1 pole	1 Form C (SPDT)	5A	24VDC	UL, CSA, VDE	20.00 x 10.00 x 15.20

继电器+电磁阀

OEG_PCB继电器

详细产品规格－请点击cn.100y.com.tw

特点:
- 细轮廓, L20.4 x W7 x H15 (mm).
- 1 Form A (SPST-NO) 触点排列
- 高电介质容量 4kV.
- UL, CSA, VDE 认证
- 密封外壳可以防止浸泡进水
- 无镉触点.

Wiring Diagram (Bottom View)

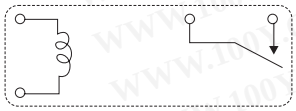

UL File No. E82292
CSA File No. 1031444
VDE File No. 122301

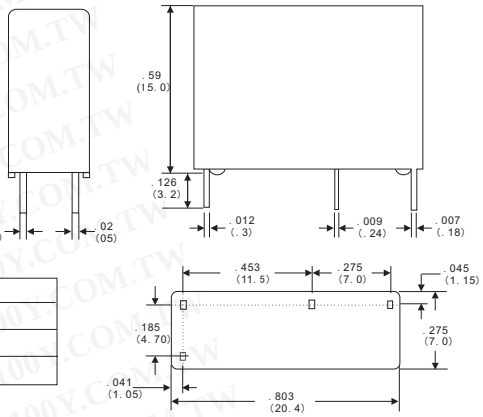

触点数据@	20°C
安排:	1 Form A (SPST-NO).
材料:	AgSnO
最大开关率:	300 ops./min. (no load). 20 ops./min. (rated load).
预测机械寿命:	5million operations (no load).
预测电子寿命:	100,000 operations (rated load).
最小装载:	100mA @5VDC.
初触点电阻:	100 milliohms @ 1A,6VDC.

线圈数据

电压:	5 to 24VDC.
一般功率:	200 mW.
最大线圈功率:	130% of nominal.
使用率:	Continuous.

环境数据

温度范围:	Operating:	-30°C to + 70°C.
冲击	Mechanical:	10 to 55 Hz., 1.5mm double amplitude
	Operational:	10 to 55 Hz., 1.5mm double amplitude.
振动	Mechanical:	1,000m/s² (100G approximately).
	Operational:	100m/s² (10G approximately).
工作湿度:		20 to 85% RH. (Non-condensing).

初绝缘电阻 在相互绝缘元素之间:	1,000M ohms min. @ 500VDC.

机械数据:

末端:	Printed circuit terminals.
重量:	约0.14 oz. (4g)

100Y 编号	厂商编号	制造厂商	说明	Type	Contact Arrangement	Contact Rating	Coil Voltage	Recognized Safety	Qutline L*W*H
47048	PCJ-105D3MH	OEG	OEG_PCB 继电器	PCJ, 1 pole	1 Form A	5A 250VAC/28VDC	5VDC	UL, CSA, VDE	20.4*7.0*15
47049	PCJ-112D3MH	OEG	OEG_PCB 继电器	PCJ, 1 pole	1 Form A	5A 250VAC/28VDC	12VDC	UL, CSA, VDE	20.4*7.0*15
48159	PCJ-124D3M	OEG	OEG_PCB 继电器	PCJ, 1 pole	1 Form A	5A 250VAC/28VDC	24VDC	UL, CSA, VDE	20.4*7.0*15
47051	PCJ-124D3MH	OEG	OEG_PCB 继电器	PCJ, 1 pole	1 Form A	5A 250VAC/28VDC	24VDC	UL, CSA, VDE	20.4*7.0*15

特点:
- UL TV-5 and TV-8 rating relay.
- 1 Form A触点排列
- 纤细和标准线圈可适用
- 应用包括器具, HVAC, CTV, 显示器, 应急照明。

UL File No. E58304
CSA File No. LR48471
SEMKO FileNo. 9722134, 9803052
TUV File No. R9750487

Wiring Diagram (Bottom View)

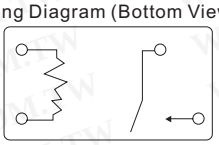

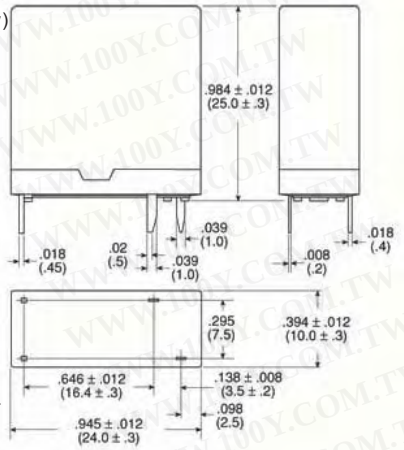

触点数据@	20°C
安排:	1 Form A (SPST-NO).
材料:	AgSnO
最大开关率:	300 ops./min. (no load). 30 ops./min. (rated load).
预测机械寿命:	10million operations (no load).
预测电子寿命:	100,000 operations (rated load).
最小装载:	100mA @5VDC.
初触点电阻:	100 milliohms @ 1A,6VDC.

线圈数据

电压:	5 to 48VDC.
一般功率:	**SDT-LMR**:250 mW **SDT-DMR**:540 mW
线圈温度上升:	40°C max., at rated coil voltage.
最大线圈功率:	130% of nominal.
使用率:	Continuous.

初绝缘电阻 在相互绝缘元素之间:	1,000M ohms min. @ 500VDC.

环境数据

温度范围:	Operating:	-30°C to + 70°C.
冲击	Mechanical:	10 to 55 Hz., 1.5mm double amplitude
	Operational:	10 to 55 Hz., 1.5mm double amplitude.
振动	Mechanical:	1,000m/s² (100G approximately).
	Operational:	100m/s² (10G approximately).
工作湿度:		20 to 85% RH. (Non-condensing).

机械数据:

末端:	Printed circuit terminals.
盒子 (94V-0 燃烧性规定值):	SDT-S: Snap-on dust cover (Flux-tight).
重量:	约0.99 oz (28g)

100Y 编号	厂商编号	制造厂商	说明	Type	Contact Arrangement	Contact Rating	Coil Voltage	Recognized Safety	Qutline L*W*H
48135	SDT-S-112DMR	OEG	OEG_PCB 继电器	SDT-R, 1 pole	1 Form A, SPST-NO	8A	12VDC	UL, CSA, TUV, SEMKO	24*10*25
47052	SDT-S-112LMR	OEG	OEG_PCB 继电器	SDT-R, 1 pole	1 Form A, SPST-NO	5A	12VDC	UL, CSA, TUV, SEMKO	24*10*25
47053	SDT-S-124LMR	OEG	OEG_PCB 继电器	SDT-R, 1 pole	1 Form A, SPST-NO	5A	24VDC	UL, CSA, TUV, SEMKO	24*10*25

特点:
- 设计为温箱、调制解调器、计算机外围, 录影记录和安全应用。
- 1 Form C 触点排列.
- IC 兼容性的低线圈功率需求.
- 末端排列为网格图形。

UL File No. E82292
CSA File No. LR48471

环境数据

温度范围:	Operating:	-40°C to +80°C.
冲击	Mechanical:	10 to 55 Hz., 1.5mm double amplitude
	Operational:	10 to 55 Hz., 1.5mm double amplitude.
振动	Mechanical:	500m/s² (50G approximately).
	Operational:	100m/s² (10G approximately).
工作湿度:		45 to 85% RH. (Non-condensing)

触点数据@	20°C
安排:	1 Form C (SPDT).
材料:	Gold overlay Silver Nickel Alloy.
最大开关率:	300 ops./min. (no load). 30 ops./min. (rated load).
预测机械寿命:	5 million operations (no load).
预测电子寿命:	100,000 operations (rated load).
最小装载:	1mA @ 1VDC.
初触点电阻:	50 milliohms @ 100mA, 6VDC.

初绝缘电阻 在相互绝缘元素之间:	1,000M ohms min. @ 500VDC.

继电器+电磁阀

OEG_PCB继电器

详细产品规格－请点击cn.100y.com.tw

线圈数据

电压:	5 to 24VDC.
一般功率:	TSC-L:150mW. TSC-D:300mW.
最大线圈功率:	TSC-L:140% of nominal at 70°C. TSC-D:115% of nominal at 70°C.
使用率:	Continuous.

机械数据:

末端:	Printed circuit terminals.
盒子 (94V-0 燃烧性规定值):	Plastic sealed case.
重量:	约 0.1 oz (3g)

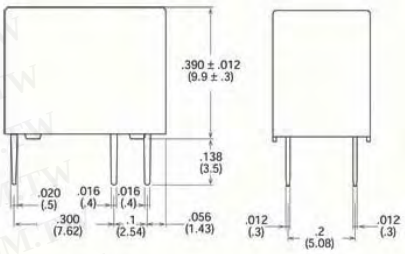

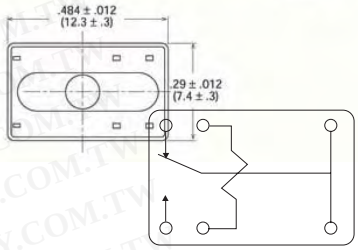

Wiring Diagram (Bottom View)

100Y 编号	厂商编号	制造厂商	说明	Type	Contact Arrangement	Contact Rating	Coil Voltage	Recognized Safety	Qutline L*W*H
47028	TSC-105L3H	OEG	OEG_PCB 继电器	TSC, 1 pole	1 Form C (SPDT)	1A 24VDC	5VDC	UL, CSA	12.50 x 7.50 x 10.00
47040	TSC-112L3H	OEG	OEG_PCB 继电器	TSC, 1 pole	1 Form C (SPDT)	1A 24VDC	12VDC	UL, CSA	12.50 x 7.50 x 10.00
47041	TSC-124L3H	OEG	OEG_PCB 继电器	TSC, 1 pole	1 Form C (SPDT)	1A 24VDC	24VDC	UL, CSA	12.50 x 7.50 x 10.00

OKITA_PCB继电器

详细产品规格－请点击cn.100y.com.tw

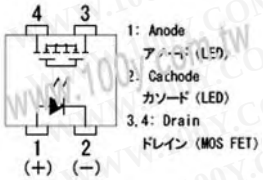

特点:

- 接点构成:AB31S:1a AC31S:2a
- 负荷电压:350V Max.
- 动作 LED电流:3.0mA Max.
- 负荷电流:120mA Max. 100mA Max.
- On电阻:24Ω Max.
- 输出电容:115pF Typ.
- 低开路时漏电电流:1.0μA Max.

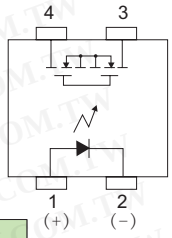

1: Anode
2: Cathode
3,4: Drain

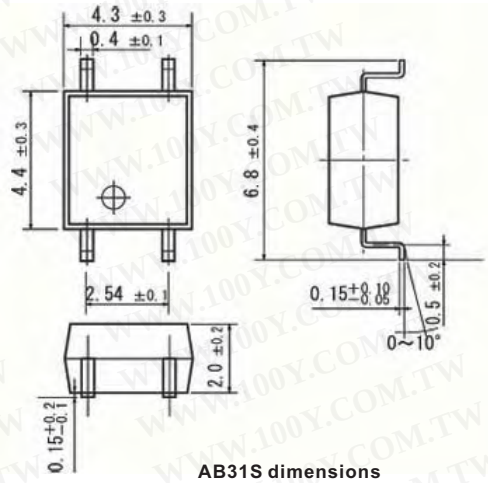

AB31S dimensions

绝对最大定格(周围温度:25°C)

项目		记号	规格
输入	LED顺电流	I_F	50mA
	高峰LED电流(f=100Hz, duty=1%)	I_{FP}	500mA
	LED逆电流	V_R	5V
	允许损失	P_{In}	75mW
输出	负荷电压	V_L	350V(AC peak or DC)
	负荷电流	I_L	120mA(1Ch) 100mA(2Ch)
	高峰负荷电流(1 ms , 1 shot)	I_{Peak}	0.6A
	输出损失	P_{out}	300mW(1Ch) 450mW(2Ch)
全损失		P_T	350mW(1Ch) 500mW(2Ch)
输入输出间绝缘耐压		$V_{I/O}$	1500Vrms
环境温度		T_{opr}	−40℃ ～ +85℃
存储温度		T_{stg}	−40℃ ～ +100℃

100Y 编号	厂商编号	制造厂商	说明	Contact Arrangement	Contact Rating	Coil Voltage	Recognized Safety	Qutline L*W*H
37946	AB31S	OKITA	光耦继电器	1a	115pF	350V	120mA	4.3*4.4*2.0mm

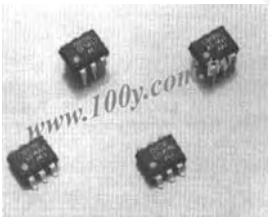

电气的特点:(If=10mA, I_L=100mA, at25°C)

项目			品名	AD1M35(S)
输入	LED 顺方向电压	V		1. 0min. ~1. 3max.
	动作LED电流	mA	Max.	5. 0
	复归LED电流	mA	min.	0. 2
输出	On电阻	Ω	Typ.	2. 0
			Max.	3. 0
	开路时漏电电流	μA	Max.	1. 0
	输出电容	pF	Typ.	35
传输	动作时间	mS	Typ.	0. 3
			Max.	1. 0
	复归时间	mS	Typ.	0. 2
			Max.	1. 0
结合	输入输出间绝缘电阻	Ω	min.	$1x10^{11}$
	输入输出间绝缘耐压	V	min.	1500
	输入输出间电容	pF	Typ.	1. 3

连续LED顺电流	50mA
LED逆电压	5. 0V
输出损失	450mW
环境温度	-40~+85°C
存储温度	-40~+100°C

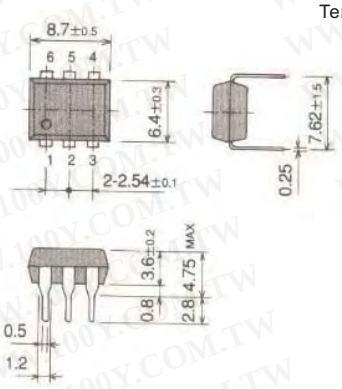

Terminal indentification
Top view

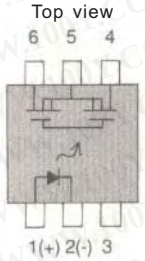

1: Anode (LED)
2: Cathode (LED)
4-6: Contact

100Y 编号	厂商编号	制造厂商	说明	Type	Contact Rating	Coil Voltage
37160	AD1M35	OKITA	OKITA 350mA 输出 PHOTO DMOSFET 继电器	PHOTO DMOSFET	350mA	1.3V

继电器+电磁阀

OKITA_PCB继电器

详细产品规格－请点击cn.100y.com.tw

特点:

比起HFS类型，此继电器的体积小，加上高速，低浮电容的关系，适用于高频的测试上。静电及磁气遮蔽接地各有2支，端子可搭配50Ω类型，能紧密组装。.

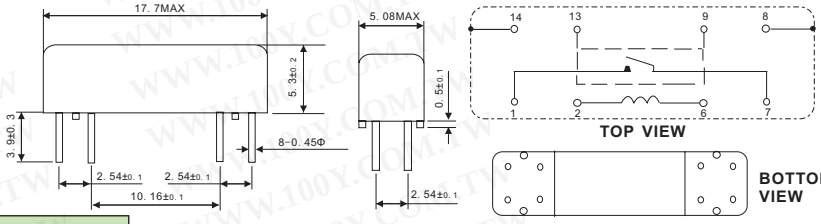

规格	项目	规格
接点规格	接点形式	1a(make)
	接点额定	10W
	最大切换电压	DC. 100V
	最大切换电流	0. 5A
	最大通电电流	1. 0A
	接点接触阻抗	150mΩ MAX. (Initial)
机械规格	耐振动	20G(11mS, 1/2 Sin Wave)
环境	使用周围温度	-10℃--+60℃
寿命	机械	1*108MIN. Operations

规格	项目	规格
电气规格	耐电压	Berween contacts DC. 200V Contacts to coil DC. 200V Contacts to shield DC. 200V Coil to shield DC. 50V
	绝缘阻抗	Between all isolated pins 1*1011ΩMIN. (DC. 100V)
	浮游容量	Across Open contacts 0. 1pF MAX. (Shield Guarding) Contact to shield 1. 8pF MAX. (1 to G, 7 to G)
	热起电力	100. V MAX
	动作时间	(incl. bounce) 0. 5mS MAX. (at Nominal Voltage)
	释放时间	0. 5mS MAX. (at Nominal Voltage)

100Y 编号	厂商编号	制造厂商	说明	Type	Contact Arrangement	Contact Rating	Coil Voltage	Qutline L*W*H
13262	HFS-1A-05S	OKITA	水银继电器(OKITA)	HFS	1M	1A	5V	L20*W5*H5mm
37215	HFS-1A-05W	OKITA	OKITA _水银同轴 继电器	水银同轴		31.3mA	5V	L20*W5*H5mm

特征:

- 高速产品为高频率
- 最好用速度测试器

道具:

环境上:

- 四周温度: -10 to +60 degrees Celsius
- 冲击: 20G (0 to 2kHz, 1.5mm maximum)
- 振动: 30G (11ms, 1/2 sine wave)

触点:

- 形式: 1M/1T/1M
- 规定值: 10W/3W/10W
- 开关电压: 100V/30V/100VDC maximum
- 开关电流: 0.5A/0.1A/0.5A maximum
- 负载电流: 1.0A/0.5A/1.0A maximum
- 触点阻抗: 150m ohms (initial)

线圈:

- 电压: 5, 12, 24VDC

电子:

- 动作时间: 0.5/1.0/0.5mS maximum
- 释放时间按: 0.2/1.5/0.2mS maximum
- 耐电压:穿过开放触点: 200VDC/contact to shield: 300VDC/200VDC/200VDC
- 绝缘电阻: 1 x 1010 ohms min. (100VDC)

电容:

开放触点: 0.1pF/1.5pF/0.1pF maximum
Contact to coax-shield: 2pF/4pF/2pF maximum

- 热量电动力: 40uV type
- 预期寿命: 108 operations minimum (mechanical)

100Y 编号	厂商编号	制造厂商	说明	Type	Contact Arrangement	Coil Voltage	Qutline L*W*H
30882	HFS-1A-12	OKITA	OKITA_水银继电器	HFSS	1A	12V	L20*W5*H5mm
32213	HFS-1A-24	OKITA	水银继电器(OKITA)	HFSS	1A	24V	L20*W5*H5mm

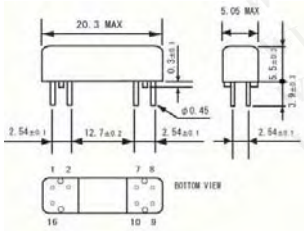

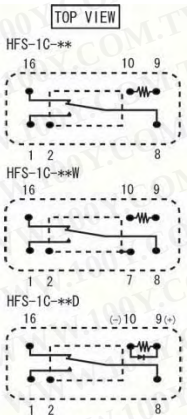

规格	项目	规格
接点规格	接点定格	3W
	最大开闭电压	DC.30V
	最大开闭电流	0.1A
	最大通电电流	0.5A
	触点抵抗	150m Ω MAX. (initial value)
电气规格	耐电压	Between contact point and between DC.200V each conductor (1 minutes)
	绝缘抵抗	1×10^{10} Ω MIN. (DC.100V)
	热起电力	40μV TYP
机械规格	振动	20G(0～2kHz, 1. 5mm)
	冲击	30G (11mS and Haami sine wave)
环境	使用周围温度	-10℃～+60℃
寿命	机械	5×10^{7} time MIN.
	电气	DC.10mV-10 μ A 5×10^{7} time MIN. (resistance load) As for life data, test data reference

特点:

超小型，低浮电容变动类型，静电保护被低执行，高频率使用能使用。由于这是密封磁性附件，有可能在接近架置有黏附力。专用插口。

100Y 编号	厂商编号	制造厂商	说明	Type	Contact Arrangement	Qutline L*W*H
28823	HFS-1C-05	OKIT A	水银继电器(OKITA)	HFSS	1C	L20*W5*H5mm

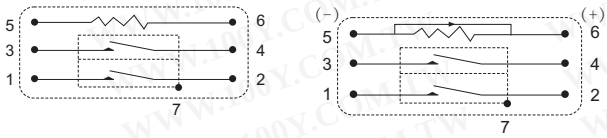

特点:

超小型，低浮电容变动类型，静电保护被低执行，高频率使用能使用。由于这是密封磁性附件，有可能在接近架置有黏附力。专用插口。

继电器+电磁阀

OKITA_PCB继电器

详细产品规格－请点击cn.100y.com.tw

特点:

超小型，低浮电容变动类型，静电保护被低执行，高频率使用能使用。由于这是密封磁性附件，有可能在接近架置有黏附力。专用插口。

100Y 编号	厂商编号	制造厂商	说明	Type	Coil Voltage
34319	HFS-2A-1 2LD	OKITA	水银继电器(OKITA)	HFS-2A	12V

规格	项目	规格
接点规格	接点定格	10W
	最大开闭电压	DC.100V
	最大开闭电流	0.5A
	最大通电电流	1.0A
	触点抵抗	150m Ω MAX. (initial value)
电气规格	耐电压	接点间DC. 200V. 接点除(导体间 DC. 300V 1min)
	绝缘抵抗	1×10^{10} Ω MIN. (DC.100V)
	热起电力	40μV TYP
机械规格	振动	20G(0～2kHz, 1.5mm)
	冲击	30G (11mS and Haami sine wave)
环境	使用周围温度	-10℃～+60℃
寿命	机械	5×10^{7} time MIN.
	电气	DC.10mV-10μA 5×10^{7} time MIN. (resistance load) As for life data, test data reference

HFSS-1A-**

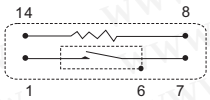

HFSS-1A-**W

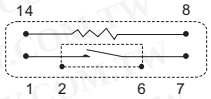

特点:

超小型，低浮电容变动类型，静电保护被低执行，高频率使用能使用。由于这是密封磁性附件，有可能在接近架置有黏附力。专用插口。

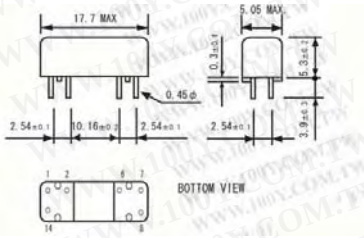

规格	项目	规格
接点规格	接点定格	10W
	最大开闭电压	DC.100V
	最大开闭电流	0.5A
	最大通电电流	1.0A
	触点抵抗	150m Ω MAX. (initial value)
电气规格	绝缘抵抗	1×10^{10} Ω MIN. (DC.100V)
	热起电力	40μV TYP
机械规格	振动	20G(0～2kHz, 1.5mm)
	冲击	30G (11mS and Haami sine wave)
环境	使用周围温度	-10℃～+60℃
寿命	机械	5×10^{8}time MIN.
	电气	DC.10mV-10μA 5×10^{8} time MIN. (resistance load) As for life data, test data reference

100Y 编号	厂商编号	制造厂商	说明	Type	Contact Arrangement	Contact Rating	Coil Voltage	Qutline L*W*H
21953	HFSS-1A-05WL	OKITA	水银继电器(OKITA)	HFS	1A	100Vdc/0.5A	5V/31.3mA	L17.7*W5.05*H5.3mm

接点是1a(make)导引线,可以自由组装

最大切换/通电电流:3A/5A

最大切换电压:DC 7500V(10KV)/10000V(14KV)

接点额度:50W

接点接触阻抗:250mΩ MAX.

绝缘阻抗:Between all isolated pins 1×10^{9} Ω MIN(DC 100V)

100Y 编号	厂商编号	制造厂商	说明	Contact Rating	Coil Voltage
41358	LRL-101PCZ-10V	OKITA	继电器(OKITA)	33.3MA	24V

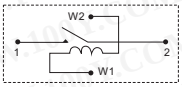

1-2…Contact (N. O)

W1-W2…Coil

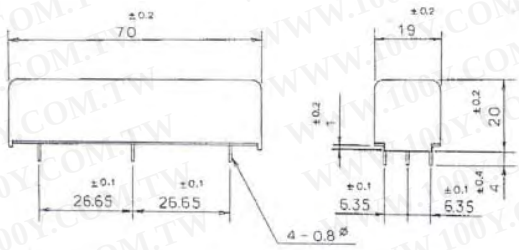

Electrical specifications

项目		规格
耐电压	接点间 接点和线圈之间	DC 10 MIN DC 10 MIN
绝缘抵抗	接点间 接点和线圈之间	10^{9} Min 10^{9} Min
静电容量	接点间	2.0 MAX
动作时间		3.0Max
释放时间		2.0 MAX

Contact form

项目	规格
接点定格	50MAX W
最大使用电压	DC 7.5Max
最大开闭电流	DC 1.0Max
最大通电电流	3.0Max
接触抵抗	200Max

100Y 编号	厂商编号	制造厂商	说明	Type	Contact Rating	Coil Voltage
37238	LRL-102-100PCV	OKITA	OKITA 12V 高耐压 固态继电器	LRL-102-100PCV	0.5A 50VDC/0.1A 30VAC	12V

Name	Contact Form	Power(max)	Voltage(max)	Current(max)	Carry Current(max)	Contact Resistance
MRR-100S-**	1M	50W	DC.500V	2.0A	2.0A	100m

100Y 编号	厂商编号	制造厂商	说明
28821	MRR-101SA1	OKITA	水银继电器

继电器+电磁阀

OKITA_PCB继电器

详细产品规格－请点击cn.100y.com.tw

使用条件:

使用温度范围	-10°C ~+60°C
保存无毒范围	-30°C ~ +80°C
振动	20G
冲击	30G

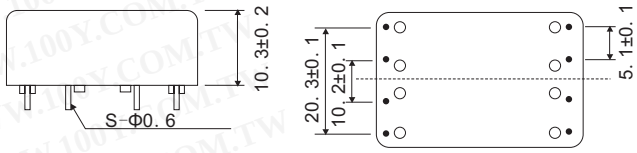

接点规格:

接点构成	2T
接点定格(最大值)	100VA DC 500V 2.0A
最大通电电流	5.0A
接点接触抵抗	50mΩ 以下

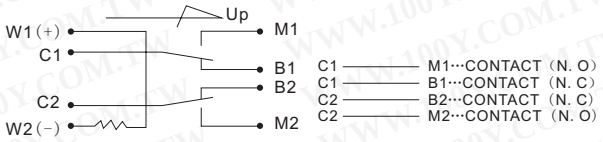

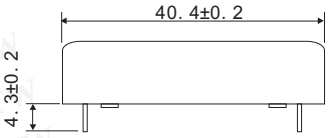

一般特性

绝缘耐压	
接点间	1000VDC
各导体之间	1000VDC
绝缘抵抗	1010ΩMIN,(100VDC 常温常湿)
重量	约20克

动作特性:

动作时间	2.0msecMAX
释放时间	2.0msecMAX

100Y 编号	厂商编号	制造厂商	说明	Type
33972	MTP-201N	OKITA	OKITA 继电器	MTP

Name	Contact Form	Power(max)	Voltage(max)	Current(max)	Carry Current(max)	Contact Resistance
MRR-100S-**	1T	50W	DC.500V	1.0A	2.0A	100m

100Y 编号	厂商编号	制造厂商	说明
28822	MTT-101S	OKITA	OKITA_PCB 继电器

特点:

接点形式	1 Form C
接点负载(电阻性负载)	50W
最大切换电压	500VDC
最大切换电流	1A
最大通电电流	2A
最大接点阻抗(ohm)	50m

COIL

线圈额定-DC(V)	5, 12, 24
消耗功率	250~384mW

一般规格:

工作温度	-10°C~+60°C
耐冲击	30G
耐振动	20G

电子规格:

动作时间	Max. 3mS
释放时间	Max. 3mS
接点间电容	Max. 1.5pF
绝缘阻抗(100vdc)	Min. 10Gohm
接点间耐电压	Min. 1KVDC
接点与线圈间耐压	Min. 1KVDC

寿命:

机械寿命	100,000,000ops
电子寿命	500,000,000ops

100Y 编号	厂商编号	制造厂商	说明	Type	Contact Arrangement	Contact Rating	Coil Voltage	Qutline L*W*H
12601	MTTP-102S	OKITA	OKITA_PCB 继电器	MTTP	1FormC	2A	12VDC	25*8*8

TOWARD_PCB继电器

详细产品规格－请点击cn.100y.com.tw

特点:

P:DIL 螺距末端，高灵敏性:0.14W or 0.10W一般功率
PS:Surface nount type with"L"shaped terminals
Conforms to FCC Part 68 1.5kV 浪涌和电解质 1000VAC
单稳态或双稳的中转选拔和加倍卷磁铁闭塞型可利用
对电信设备办公室应用设备，安全报警系统，测量仪器，医疗监控仪器，视听设备，飞行防真器，传感器控制

特点:

触点材质	Silver alloy
接点抵抗	Max. 50m ohm
静电电容	Between open contacts approx. 0.4pF Between coil to contact approx. 0.9pF Between contact poles approx. 0.2pF
绝缘阻抗	1000M ohm Min. (500VDC)
电介质强度	Between open contacts 1000VAC(for 1 min) Between coil to contact 1000VAC(for 1 min) Between contacts poles 1000VAC(for 1 min)
浪涌耐压	Between open contacts 1500V Between coil to contacts 1500V Between contacts poles 2500V
耐冲	10-55Hz double amplitude functional:3mm endurance:5mm
耐振	Functional 500m/s² 11ms Endurance 1000m/s² 6ms
末端强度	5N
重量	Approx. 1.5g

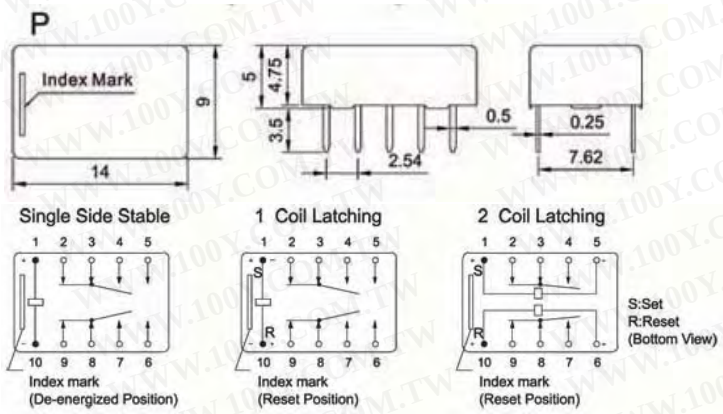

100Y 编号	厂商编号	制造厂商	说明	Contact Rating	Coil Voltage
23904	P-24	TOWARD	继电器	1A30VDC, 0.5A125VAC	5Vdc

COTO_PCB继电器

详细产品规格－请点击cn.100y.com.tw

特点:

- 微型 (0.17 in²), 簧片继电器可靠性高
- 绝缘阻抗高 - 10^{12} Ω 适用于一些模型
- 开关与机电继电器比较高速化
- 密封接点寿命长
- 环氧上漆的钢毛管提供磁性保护
- 任意静电盾减少电容接点
- 任意同轴盾为 50 Ω 在一些模型提供上升快速数字式脉冲阻抗和开关
- Relay models 2200-2301, 2200-2302, are ATE industry standards. 为OEM 现有的生产装置设计和维护具体地设计

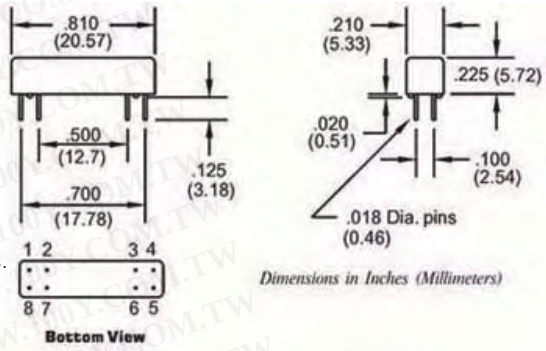

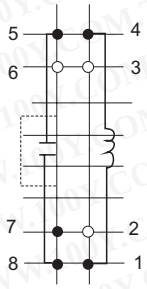

2200-2301

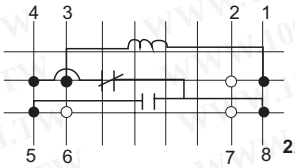

2211

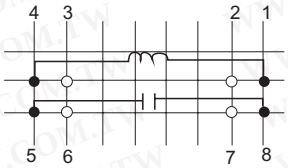

2204²

100Y 编号	厂商编号	制造厂商	说明	Type	Contact Rating	Coil Voltage	Qutline L*W*H
47850	2200-2301-01	COTO Relay	COTO_Reed Relay	1 Form A	10W	5V	20.57*5.33*5.72(mm)
48164	2204-05-401	COTO Relay	COTO 继电器	2200 Series		5V	
29230	2204-05-411	COTO Relay	COTO_Reed Relay				
48544	2204-12-321	COTO Relay	COTO relay _12V	2200		12V	
29228	2211-05-301	COTO Relay	COTO_Reed Relay	1 Form C	3W	5V	20.57*5.33*5.72(mm)
44826	2211-12-301	COTO Relay	COTO_Reed Relay	1 Form C	3W	12V	20.57*5.33*5.72(mm)

特点:

- 微型多极继电器: 0.056 sq. inches/pole (3 pole relay)
- Up to 3 Form A or 2 Form C 接点
- 密封接点
- 寿命长/灵敏性高
- 磁性地保护钢毛管
- 任意静电盾 (on most models)

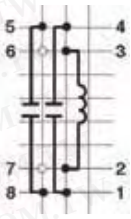

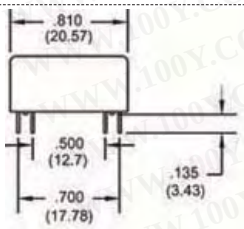

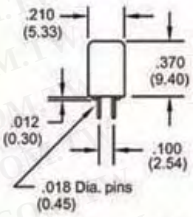

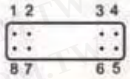

设计Coto 2300 系列提供最密集包装可使用一个多极簧片继电器。

2300 系列补全的规格和脚驻为2200 和2900 系列继电器. 制作 1 形式C模型与各自的开关胶囊为通常开放和有偏磁性通常比弹力闭合开放接点1 形式C 簧片开关可靠. 定制针出口和专项设计有时会有特殊应用。特别设计包括1 个形式B, 2 形式B, 闭塞和高压继电器。

100Y 编号	厂商编号	制造厂商	说明	Type	Contact Rating	Coil Voltage	Qutline L*W*H
48165	2332-05-000	COTO Relay	COTO_PCB 继电器	2300_Serie		5 V	
47851	2342-12-000	COTO Relay	COTO_Multipole Reed Relay	2 Form C	3W	12V	20.57*5.33*9.4(mm)

特点:

- 微型0.20 in²), 簧片继电器可靠性高
- 绝缘阻抗高 - 10^{12} Ω 适用于一些模型
- 开关与机电继电器比较高速化
- 密封接点寿命长
- 环氧上漆的钢毛管提供磁性保护
- 任意静电盾减少电容接点
- 任意同轴盾为 50 Ω 在一些模型提供上升快速数字式脉冲阻抗和开关

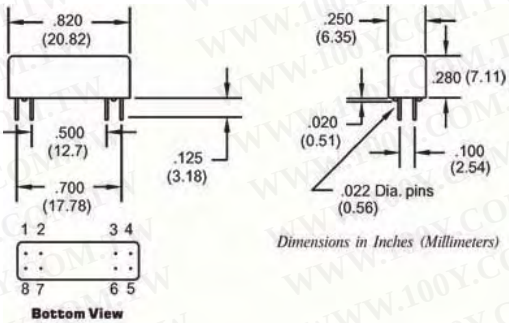

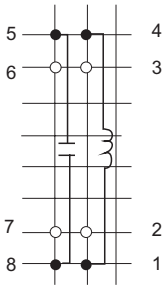

2904²

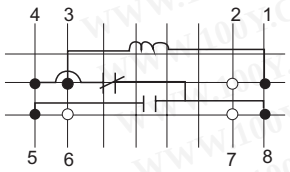

2911²

理想化与自动化的试测器材和RF需求。规格桌允许您选择适当继电器为您的特殊应用。比2200系列微大; 这些继电器提供最大通用性以选择譬如一个形式C 以静电或同轴保护。如果您的要求与喜好不同, 欢迎咨询本机代表或Coto工厂。

100Y 编号	厂商编号	制造厂商	说明	Type	Contact Rating	Coil Voltage	Qutline L*W*H
42068	2904-12-301	COTO Relay	COTO_Reed Relay	1 Form C		12V	20.82*6.35*7.11(mm)
47852	2904-12-321	COTO Relay	COTO_Reed Relay	1 Form A	10W	12V	20.82*6.35*7.11(mm)
41152	2911-05-311	COTO Relay	COTO_Reed Relay	1 Form C	3V	5V	20.82*6.35*7.11(mm)
29226	2911-05-321	COTO Relay	COTO_Reed Relay	1 Form C	3	5V	20.82*6.35*7.11(mm)
48263	2911-12-221	COTO Relay	COTO_Reed Relay	1 Form C	3	12V	20.82*6.35*7.11(mm)
29227	2911-12-321	COTO Relay	COTO_Reed Relay	1 Form C	3	12V	20.82*6.35*7.11(mm)

继电器+电磁阀

COTO_PCB继电器

详细产品规格－请点击cn.100y.com.tw

特点:

- 绝缘阻抗高 - 10^{12}W minimum (10^{13}W typical)
- 高可靠性，密封触点好，寿命长(tested to 1 Billion Operations).
- 高电介质强度可咨询工厂。
- 与机电继电器比较开关高速化。
- 热固外壳塑造是主要框架设计。
- 同轴盾为50W 快速上升时间数字式脉冲阻抗和开关仅为 9002 .
- 任意卷镇压二极管- 保护卷驱动电路。
- UL File # E-67117, CSA File # LR 28537

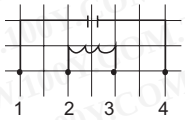

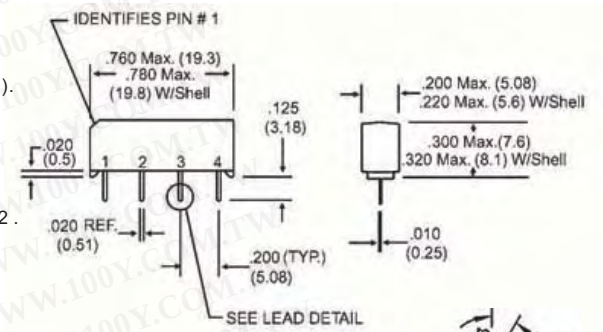

SIP继电器是业界标准当中高可靠性和简洁包装的标榜. 9001 和9002是高性能继电器理想地适合于自动测试设备、仪器工作、RF和电信应用. 规格桌允许您选择适当继电器为您应用。

100Y 编号	厂商编号	制造厂商	说明	Type	Contact Rating	Coil Voltage	Qutline L*W*H
47853	9001-05-00	COTO Relay	COTO_Molded SIP Reed Relay	1 Form A	10W	5V	19.8*5.6*8.1(mm)

特点:

- 密封接点延长寿命
- 高电介质强度可咨询工厂
- 与机电中转比较开关高速
- 热固外壳塑造是主要框架设计。
- Form C available (9081C)
- 任意卷镇压二极管- 保护卷驱动电路。
- UL File # E67117, CSA File # LR 28537

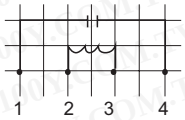

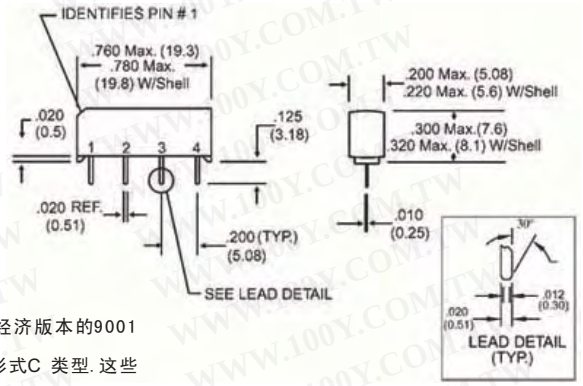

SIP 继电器是产业选择为经济，表现和一个简洁包装需要各种设计. 9007Spartan 系列是一个通用经济版本的9001应用要求以较不严密. 9081斯巴达系列与9007相似，但以供选择业界标准脚驻容纳其它选择，包括形式C 类型. 这些继电器很好适用与应用在安全、仪器工作和调制解调器里。规格桌允许您选择适当继电器为您的应用。

100Y 编号	厂商编号	制造厂商	说明	Type	Coil Voltage
48546	9007-05-00	COTO Relay	COTO_Spartan SIP Reed Relay	9000	5V

特点:

- 微型 (0.17 in²)，簧片继电器可靠性高
- 绝缘阻抗高 - 10^{12} Ω 适用于一些模型
- 开关与机电继电器比较高速化
- 密封接点寿命长
- 环氧上漆的钢毛管提供磁性保护
- 任意静电盾减少电容接点
- 任意同轴盾为 50 Ω 在一些模型提供上升快速数字式脉冲阻抗和开关
- Relay models 2200-2301, 2200-2302, are ATE industry standards. 为0EM 现有的生产装置设计和维护具体地设计
- 美国制造

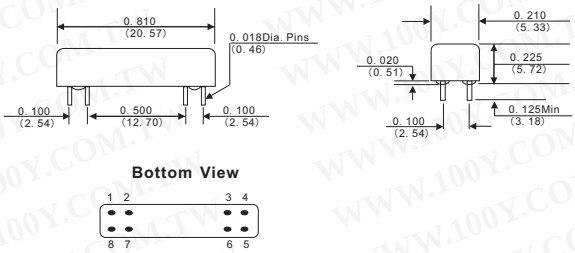

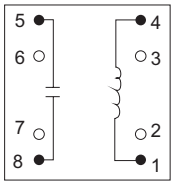

2200-2310

2211-xx-3x1

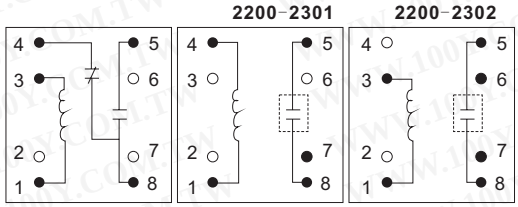

100Y 编号	厂商编号	制造厂商	说明	Contact Rating	Coil Voltage	Recognized Safety	Qutline L*W*H
37147	RL-2200-2301	COTO Relay	COTO_Reed Relay	3W	5V	ATE	20.6*5.3*5.7
37148	RL-2200-2302	COTO Relay	COTO_Reed Relay	3W	5V	ATE	20.6*5.3*5.7
37149	RL-2200-2311	COTO Relay	COTO_Reed Relay	3W	5V	ATE	20.6*5.3*5.7
37150	RL-2211-05-201	COTO Relay	COTO_Reed Relay	3W	5V	ATE	20.6*5.3*5.7
37151	RL-2211-05-301	COTO Relay	COTO_Reed Relay	3W	5V	ATE	20.6*5.3*5.7
37152	RL-2911-05-321	COTO Relay	COTO_Reed Relay	3W	5V	ATE	20.8*6.4*7.1

继电器+电磁阀

ANRITSU_PCB继电器

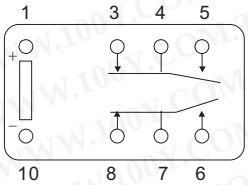

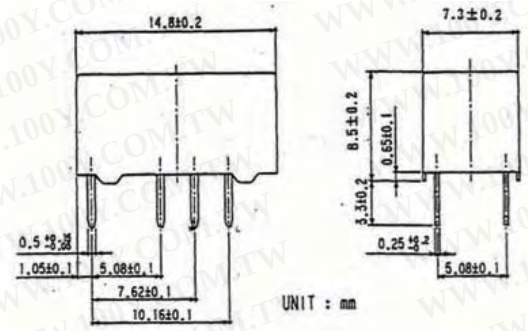

详细产品规格－请点击cn.100y.com.tw

项目		规格
触点结构	型号	Bifureated
	装配	2 break before make(2 BBM)
接点电容量	额定电压	220Vdc or 250vac
	开关电流	2 A max
	负荷电流	2 A max
	开关功率	30W or 82.5VA max.
	初阻抗	70mΩ max
接点材质	可移动	Gold overlaid silver alloy
	固定式	Gold overlaid silver alloy
耐压	额外开放触点	1000 Vac(1 minute)
	其它	1500Vac(1 minute)
耐冲击电压	额外开放触点	1500V(10/700us)
	线圈到触点电路	2500V(2/10us)
绝缘阻抗		1000MΩ min. at 500Vdc
动作时间		5mS max.
释放时间		3mS max.
振动阻抗	Functional	10~55Hz amplitude 3mm
	Breakage	10~55 Hz amplitude 5mm
冲击阻抗	Functional	50G min.
	Breakage	100G min.
直径（LXWXH）		14.8mmx7.3mmx8.5mm
重量		Approx. 2 grams

100Y 编号	厂商编号	说明	Coil Voltage	Qutline L*W*H
29336	KV-5	ANRITSU_PCB 继电器	5V	14.8*7.3*8.5(mm)

特点:

- 1pole 12/16A, 1CO or 1NO 触点
- DC- or AC-线圈
- 灵敏线圈400mW
- 5kV/10mm 线圈触点, 强化绝缘
- 四周温度85°C (DC-coil)
- WG 版本: 产品依照 IEC60335-1
- RoHS 适应 (Directive 2002/95/EC) 正如每产品日期代码 0413

应用:

锅炉控制, 定时器, 车库门控制, POS自动化, 接口模块

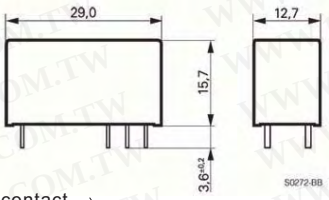

16A, pinning 5mm

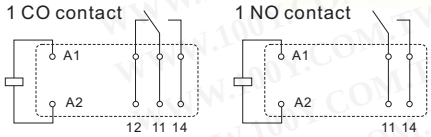

Contact data

触点结构	1 CO or 1 NO contact	
触点阻	single contact	
中断类型	micro disconnection	
额定电流	12A	16A
额定电压/最大开关电压AC	240/400VAC	
极限恒向电流	UL: 20A	
最大遮断电容 AC	3000VA	4000VA
最大限制产生电流 4 s, df 10%	25A	30A
接点材质	AgNi 90/10, AgNi 90/10 gold plated	
机械耐力 DC coil AC coil	> 30 x 10^6cycles > 10 x 10^6cycles	
额定操作频率/无载	6/1200 min^{-1}	

认证: VDE REG.-Nr. 6106, c UL us E214025, CSA C0786, Ⓢ 0039110/01-02, FI FI 190164 A1, KEMA KEUR 98.4118.01

100Y 编号	厂商编号	Coil Voltage	Contact Arrangement	Contact Rating
41666	RTD14048	48V	20 / 500 pcs	5to110VDC/24to230VAC

特点:

- 灵敏度高, 75mW pick-up
- 强电介质, (SVRB: 1500Vac)
- 低侧面, 20.2(L) x9.8(W) x12.5(H) mm
- DIL 针装配为2.54mm pitch
- 镀金分枝接点保证高可靠性
- 密封环氧可以自动波浪焊接和清洗
- UL, CSA 认证

DIMENSIONS

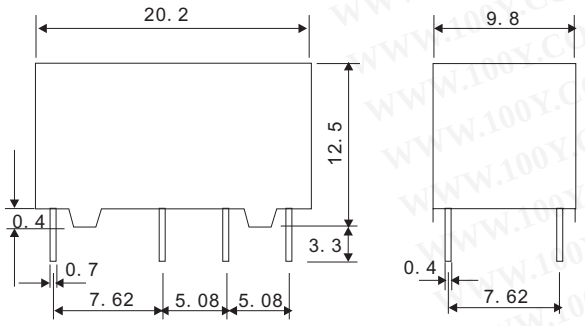

规格:

	描述	规格	备注
线圈	额定电力消耗	150mW(SVR),350mW(SVRB),500mW(SVRA)	
	负载功率消耗	75mW(SVR),172mW(SVRB),245mW(SVRA)	
	四周温度	-30 to +90°C(SVR),-30 to +80°C(SVRB) -30 to +70°C(SVRA)	
触点	装配	DPDT(2 form C),bifurcated	
	材质	Au-overlaid Ag-Pd alloy	
	电路抵抗	60mΩ or less	Initially
	最大开关功率	30W or 50VA	Resistive load
	最大开关电压	150Vdc or 220Vac	Resistive load
	最大极限电流	2A	
电子特性	最大动作时间	6ms(7ms: SVR-48B, SVRB-48)	Nominal voltage
	最大释放时间	4ms(6ms: SVR-48B, SVRB-48)	Nominal voltage
	最大弹跳时间	2ms at operate, 6ms at release	Nominal voltage
	绝缘阻抗	1000MΩ or more at 500Vdc	20±15°C, 65±15%RH
	强电介质	Open contacts: 750Vac(SVR, SVRA) 1500Vac(SVRB) Others: 1000Vac(SVR, SVRA) 1500Vac(SVRB)	1 minute
	浪涌电压	Open contact: 1000V(10x1000μS)(SVR, SVRA) 2000V(10x1000μs)(SVRB) Others: 1500V(10x1000μS)(SVR, SVRA) 2500V(10x1000μS)(SVRB)	
	电容在开放触点之间	Approx. 2pF	

继电器+电磁阀

ANRITSU_PCB继电器

详细产品规格－请点击cn.100y.com.tw

PIN CONFIGURATION
(Bottom view)

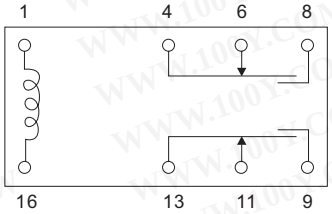

规格:

	描述	规格	备注
寿命	机械耐力	$2x10^6$ operations(20mVac, 1mA)	Resistive load
		$2x10^6$ operations(20mVac, 20mA)	
		$2x10^6$ operations(96mVac, 140mA)	
		$1x10^5$ operations(24mVac, 1.25A)	
		$1x10^5$ operations(150Vac, 0.3A)	
	电子耐力	$2x10^7$ operations	
冲击阻抗	Functional	10G	
	Breakage	100G	
振动阻抗	Functional	10 to 55Hz(Double amplitude 1.5mm)	IEC68-2-6
		10 to 55Hz(Double amplitude 4.0mm)	
线圈温度上升		Approx. 14°C(SVR)	额定电压
质量		Approx. 5g	

100Y 编号	厂商编号	说明	Type	Coil Voltage	Contact Arrangement	Recognized Safety	Qutline L*W*H
29354	SVR-48	ANRITSU_PCB 继电器	SVR-48	48V	DPDT(2 Form C),bifurcated	UL	20.2(L)*9.8(W)*12.5(H)mm

特点:

- 灵敏度高, 75mW pick-up
- 低侧面, 20.2(L)x9.8(W)x10.0(H)mm
- DIL 针装配为 2.54mm pitch
- 镀金分枝接点保证高可靠性
- 密封环氧可以自动波浪焊接和清洗
- 塑料外壳适用于UL94V-0

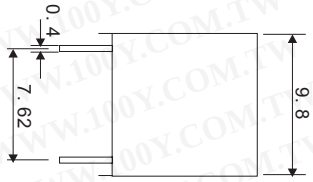

PIN CONFIGURATION
(Bottom view)

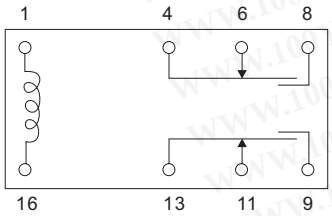

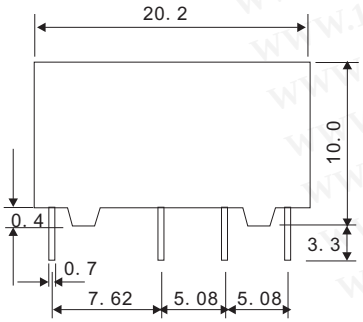

	描述	规格	备注
线圈	额定电力消耗	150mW	
	负载功率消耗	75mW	
	四周温度	-30 to +90°C	
触点	装配	DPDT(2 form C),bifurcated	
	材质	Au-overlaid Ag-Pd alloy	
	电路抵抗	60mΩ or less	Initially
	最大开关功率	30W or 50VA	Resistive load
	最大开关电压	150Vdc or 220Vac	Resistive load
	最大极限电流	2A	
电子特性	最大动作时间	7ms(8ms:SW-48B)	Nominal voltage
	最大释放时间	4ms(6ms:SW-48B)	Nominal voltage
	最大弹跳时间	2ms at operate, 6ms at release	Nominal voltage
	绝缘阻抗	1000MΩ or more at 500Vdc	20±15°C, 65±15%RH
	强电介质	Open contacts:1300vdc;others1600Vdc	1 minute
	浪涌电压	Open contact:1500V(10x1000μs)	
		Others:2500V(10x1000μS)	
	电容在开放触点之间	Approx. 2pF	
寿命	机械耐力	$2x10^6$ operations(20mVac, 1mA)	Resistive load
		$2x10^6$ operations(20mVac, 20mA)	
		$2x10^6$ operations(96mVac, 140mA)	
		$1x10^5$ operations(24mVac, 1.25A)	
		$1x10^5$ operations(150Vac, 0.3A)	
	电子耐力	$2x10^7$ operations	
冲击阻抗	Functional	10G	IEC68-2-27
	Breakage	100G	
振动阻抗	Functional	10 to 55Hz(Double amplitude 1.5mm)	IEC68-2-6
		10 to 55Hz(Double amplitude 4.0mm)	
线圈温度上升		14°C	Nominal voltage
质量		Approx. 4g	

100Y 编号	厂商编号	说明	Type	Coil Voltage	Contact Arrangement	Recognized Safety	Qutline L*W*H
29352	SW-5	ANRITSU_PCB 继电器	SW-5	5V	DPDT(2 form C),bifurcated	UL	20.2(L)*9.8(W)*10.0(H)mm

- 我们总是不断努力为你创造优质的服务以及热诚的帮助,不论你在任何地方.
- 要找就要找最好的,胜特力电子是你明智的选择.

台湾:886-3-5753170
上海:021-34970699 深圳: 0755-83298787

横跨两岸的电子元件采购指南

继电器+电磁阀

其他_PCB继电器

详细产品规格－请点击cn.100y.com.tw

特点:
- 电信/ 信号继电器 (dry circuit, test access, ringing)
- Slim line 20 x 10 mm, 0.795 x 0.393 inch
- 开关电流为 2 A
- 2 转换接点 (2 form C / DPDT)
- 分支接点
- Meets FCC Part 68 and ITU-T K20

典型应用:
- 通讯器材
- 线卡应用- 类似物, ISDN, xDSL PABXVoice over IP
- 办公室和企业设备
- 测量和控制设备
- 家电
- 设置顶面箱, HiFi
- 医疗设备
- 汽车设备

UL 508 File No. E 111441

IEC 61811-52:02 (QC160504)

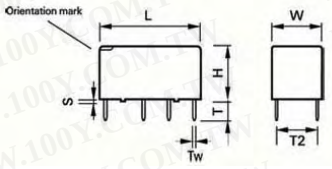

	THT mm	THT inch
L	20.2 + 0.05/-0.02	0.795 + 0.002/-0.0008
W	10 + 0.05/-0.02	0.393 + 0.002/-0.0008
H	11+0.1/-0.2	0.433 + 0.004/-0.008
T	3.1 ± 0.3	0.122 ± 0.011
T1	N/A	N/A
T2	7.62 ± 0.15	0.3 ± 0.005
S	0.55	0.021
Tw	0.5	0.020

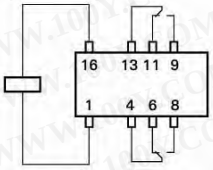

Terminal assignment
Relay - top view

non-latching 1 coil
release condition

Contact Data

触点和型号数字		2 changeover contacts
接点汇编		Bifurcated contacts
接点材质		Silver-nickel, gold-covered
在四周温度中最大限制直流		2 A
最大开关电流		2 A
最大开关电压		220 Vdc 250 Vac
最大开关电容		60 W, 62.5 VA
热电压		< 10 µV
最小开关电压		100 µV
除接触电阻/测量情况:		10 mA / 20 mV < 70 mΩ
耐电	Contact application 0 (30 mV/ 10 mA)	min. 5 x 10^6 operations
	Cable load open end	min. 2.5 x 10^6 operations
	Resistive load 150 V / 0.2 A - 30 W 24 V / 1.25 A - 30 W	min. 2.0 x 10^5 operations min. 2.0 x 10^5 operations
机械耐力		typ. 10^8 operations
UL 接点容量		220 Vdc / 0.24 A - 60 W 125 Vdc / 0.24 A - 30 W 250 Vac / 0.25 A - 62.5 VA 125 Vac / 0.5 A - 62.5 VA 30 Vdc / 2 A - 60 W

100Y 编号	厂商编号	说明	Type	Contact Arrangement	Contact Rating	Coil Voltage	Recognized Safety	Qutline L*W*H
47073	C93401	AXICOM_Signal PCB Relay	non-latching, 1 coil	2 Form C, DPDT	1.25A	5VDC	UL, CSA	20.2*10*11
47075	C93402	AXICOM_Signal PCB Relay	non-latching, 1 coil	2 Form C, DPDT	1.25A	12VDC	UL, CSA	20.2*10*11
47076	C93403	AXICOM_Signal PCB Relay	non-latching, 1 coil	2 Form C, DPDT	1.25A	24VDC	UL, CSA	20.2*10*11

特点:
- 电信/ 信号继电器 (dry circuit, test access, ringing)
- Slim line10 x 6 mm, 0.39 x 0.24 inch
- 低侧面 5.65 mm, 0.222 inch
- 最小木板空间 60 mm^2
- 开关电流为2 A
- 2 转换接点(2 form C / DPDT)
- 分支接点, 镀金
- 高敏感性导致低额定电力消耗
  140 mW 为非闭塞标准
  100 mW 为闭塞版本和非闭高敏感版本
- 超高敏感型50 兆为非闭塞
- 高浪涌电容 (1.2/50 µs and 10/700 µs) meets Telcordia GR 1089, FCC Part 68 and ITU-T K20, 21, 45
  ≥1500 V between open contacts
  ≥ 2500 V between coil and contacts
- 高机械震动抵抗功能为300 G, 残存为500 G
- 密封 (RT V)

典型应用:
- 线卡应用- 类似物, ISDN, xDSL, PABX Voice over IP
- 办公室和企业设备
- 测量和控制设备
- 家电, 设置顶面箱, HiFi
- 医疗设备

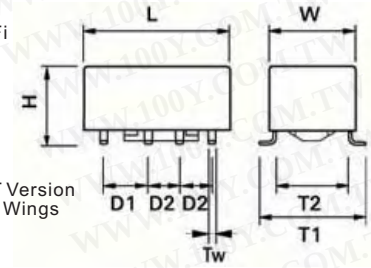

SMT Version
Gull Wings

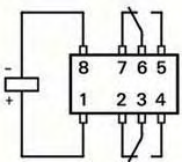

not energized condition
Non-latching type

Contact Data

触点和型号数字		2 changeover contacts
接点汇编		Bifurcated contacts
在四周温度中最大限制直流		2 A
最大开关电流		2 A
最大开关电压		220 Vdc 250 Vac
最大开关电容		60 W, 62.5 VA
热电压		< 10 µV
最小开关电压		100 µV
除接触电阻/测量情况:		10 mA / 20 mV < 50 mΩ
耐电	at contact application 0 (≤ 30 mV / ≥ 10 mA)cable load open end	min. 2.5 x 10^6 operations min. 2.0 x 10^6 operations
Resistive load	at 125Vdc / 0.24 A - 30 W at 220 Vdc / 0.27 A - 60 W at 250 Vac / 0.25 A - 62.5 VA at 30 Vdc / 1 A - 30 W at 30 Vdc / 2 A - 60 W	min. 5 x 10^5 operations min. 1 x 10^5 operations min. 1 x 10^5 operations min. 5 x 10^5 operations min. 1 x 10^5 operations
机械耐力		typ. 10^8 operations
UL 接点容量		220 Vdc / 0.24 A - 60 W 125 Vdc / 0.24 A - 30 W 250 Vac / 0.25 A - 62.5 VA 125 Vac / 0.5 A - 62.5 VA 30 Vdc / 2 A - 60 W

tyco

100Y 编号	厂商编号	说明	Type	Contact Arrangement	Contact Rating	Coil Voltage	Recognized Safety	Qutline L*W*H
47070	IM02G R	AXICOM_Signal PCB Relay	non-latching, 1 coil	2 Form C	2A 30VDC	4.5VDC	UL, CSA	10*6*5.65

其他_PCB继电器

详细产品规格－请点击cn.100y.com.tw

特点:
- 2pole 8A, 2CO or 2NO 触点
- DC- or AC-线圈
- 灵敏线圈为 400mW
- 强化绝缘
- WG 版本: 产品依照IEC60335-1
- RoHS compliant (Directive 2002/95/EC)

正如每产品日期代码 0413

应用:
家用电器, 热度控制, 应急照明, 调制解调器

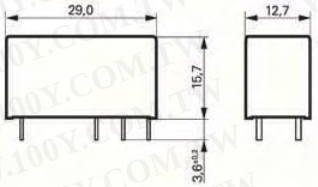

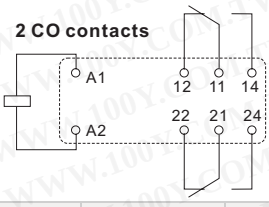

Contact data

触点结构	2 CO or 2 NO
接点组	single contact
中断类型	micro disconnection
额定电流	8 A, UL: 10 A
额定电压/最大开关电源AC	240/400VAC
限定直流	UL: 10 A
最大遮断电容	2000 VA
限制最大产生电容4 s, duty factor 10%	15 A
接点材质	AgNi 90/10, AgNi 90/10 gold plated, $AgSnO_2$
机械耐力	> 30 x 10^6 cycles > 5 x 10^6 cycles
额定操作频率/无载	6 / 1200 min-1

100Y 编号	厂商编号	说明	Type	Contact Arrangement	Contact Rating	Coil Voltage	Recognized Safety	Qutline L*W*H
47066	RT424012	SCHRACK_PCB Power Relay	RT2, 2 pole	2 Form C, DPDT	8A 250VAC	12VDC	UL, CSA, VED	29*12.7*15.7

P&B 继电器

100Y 编号	厂商编号	说明	Type	Contact Rating	Coil Voltage	Recognized Safety	Qutline L*W*H
39880	T91S5D22-24	P&B 继电器	T91	N.O. 20A N.C. 10A240VAC	24VDC	UL,CSA	31.8*26.9*27.9mm

特点:
- 标准电信继电器 (ringing and test access)
- Slim line 15x7. 5mm, 0. 590x0. 295inch
- 开关电流为5A
- 2 个转换接点(2 form C/DPDT)
- 分支接点
- 易擦洗
- 高敏感性导致低额定电力消耗为140mW for non-latching and latching with 2 coils 70mW for latching with 1 coil
- 简单线圈版本:
- 浪涌电压抵抗在接点和线圈之间为单一线圈版本:
- 2. 5kV (2/10μs) meets the telcordia requirement GR-1089
- 1. 5kV (10/160μs) meets FCC part 68

典型应用:
- 通讯器材线卡应用 (ringing and test access) PABX Voice over IP
- 办公设备
- 测量和控制设备
- 汽车设备CAN公车运送, keyless entry, 扬声器开关
- 医疗设备
- 家电集合顶面箱, HiFi

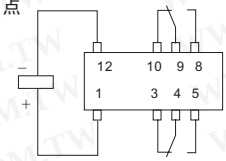

Non-latching type
Not energized condition

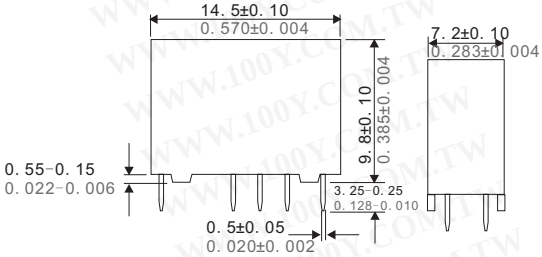

触点和型号数字		2 changeover contacts
接点汇编		Bifurcated contacts
在四周温度中最大限制直流		2 A
最大开关电流		5A
最大开关电压		220 Vdc 250 Vac
最大开关电容		60 W, 62.5 VA
热电压		< 10 μV
最小开关电压		100 μV
除接触电阻/测量情况:		10 mA / 20 mV < 50 mΩ
耐电	at 12V/10mA at 6V/100mA at 60V/500mA at 30V/1000mA at 30V/2000mA	Typ. 5x10^7 operations typ. 1x10^7 operations typ. 5x10^5 operations typ. 1x10^6 operations typ. 2x10^5 operations
机械耐力		typ. 10^8 operations
UL 接点容量		220 Vdc / 0.24 A - 60 W 125 Vdc / 0.24 A - 30 W 250 Vac / 0.25 A - 62.5 VA 125 Vac / 0.5 A - 62.5 VA 30 Vdc / 2 A - 60 W

100Y 编号	厂商编号	说明	Type	Contact Arrangement	Contact Rating	Coil Voltage	Recognized Safety	Qutline L*W*H
48672	V23079-A1001-B301	AXICOM_V23079/P2 PCB Relay	non-latching, 1 coil	2 Form C		5V	UL, CSA	
47079	V23079-A1005-B301	AXICOM_V23079/P2 PCB Relay	non-latching, 1 coil	2 Form C	2A	24VDC	UL, CSA	15.00 x 7.50 x 9.50
47026	V23079-A2001-B301	AXICOM_V23079/P2 PCB Relay	non-latching, 1 coil	2 Form C	2A	5VDC	UL, CSA	15.00 x 7.50 x 9.50
47078	V23079-A2003-B30 1	AXICOM_V23079/P2 PCB Relay	non-latching, 1 coi l	2 Form C	2A	12VDC	UL, CSA	15.00 x 7.50 x 9.50

铁壳继电器

TELEDYNE_ 铁壳继电器

详细产品规格－请点击cn.100y.com.tw

SERIES 712

描述:
TO-5 继电器, 由达因公司设想和最初发展, 为业界标准的当中一个为低电平开关小功率电路为1安 。设计为高密度个人计算机板架置、系列712 继电器是最通用微型继电器可适用, 由于其小规格和低线圈功率耗散。
以下为独特外观特点和生产工艺提供对环境极端和整体高可靠性的优秀抵抗:
•全焊接结构.
•独特的单棍框架设计提供高磁性效率,使机械坚硬。
•强功率/集合冲击和振动电阻 率。
•先进的清洁技术提供内部洁净最大保证。
•贵金属合金接点以镀金保证优良电流和小功率线路转接容量。

继电器+电磁阀

TELEDYNE_ 铁壳继电器

详细产品规格－请点击cn.100y.com.tw

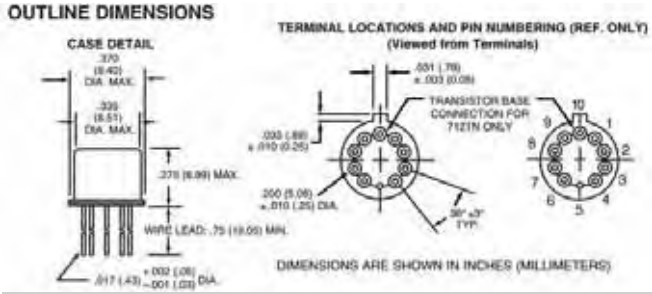

GENERAL ELECTRICAL SPECIFICATIONS (@25°C) (Notes 2 & 3)

触点装配	2 Form C (DPDT)
额定功率	Continuous
接点阻抗	0.15 ohm max.before life;0.25 ohm max.after life at 1A/28Vdc (measured 1/8" from header)
相互接点电容	0.4 pf typical
绝缘阻抗	1,000 megohms min.between mutually isolated terminals
电介质强度	Atmospheric pressure:350 Vrms/60Hz

TELEDYNE RELAYS

100Y 编号	厂商编号	制造厂商	说明	Coil Resistance	Contact Resistance	Vin 驱动电压	Type	Packing
44650	712-26	TELEDYNE	TELEDYNE_ 铁壳继电器	2 Form C (DPDT)	0.15	26.5V	712	TO-5
27696	712-5	TELEDYNE	TELEDYNE_ 铁壳继电器	2 Form C (DPDT)	0.15 Ω	5Vdc	712	TO-5

表现特点:

设计微型RF300 和RF303继电器可改善RF信号反复性在频率范围。这些继电器高度适当的用于地屏和其它RF电路,

RF300和RF303特点为:

- 高反复性.
- 宽带宽.
- 金属封入物为EMI保护。
- 对于针选择改进容器基地。
- 高隔离在控制和信道之间。
- 高阻抗对于ESD.

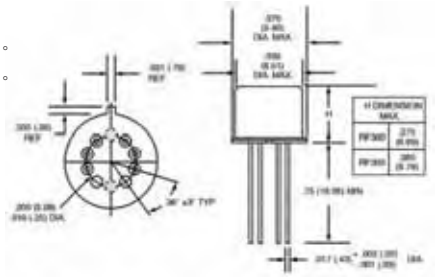

外壳特点:

以下独特外部特点和生产工艺提供对环境极端和整体高可靠性的优秀抵抗。

- 单辊框架马达设计提供高磁性效率和机械坚硬。
- 许多最小化组分和外壳焊接提供对冲击和振动的最大抵抗。
- 先进的清洁技术提供内部洁净最大保证。
- 镀金贵金属合金联络保证开关可靠.
- 密封性好.
- 导线可软焊.

TELEDYNE RELAYS

环境和物理规格		
四周温度	Storage	–65°Cto +125°C
	Operating	–55°Cto +85°C
振动(General Note1)		10 g's to 500 Hz
冲击(General Note1)		30 g's,6 msec, half-sine
封入物		Hermetically sealed
重量	RF300	0.09oz.(2.55g)max.
	RF303	0.16oz.(4.5g)max.

一般电子规格 (@25°C)

触点装配		2 Form C (DPDT)
额定功率		Continuous
接点阻抗		0.15 ohm max.initial (measured 1/8" from the header)
接点装载容量		Resistive:1Amp/28Vdc Low level:10 to 50 μA, 10 to 50 mV
接点寿命容量		10,000,000 cycles typical at low level
线圈负载功率		RF300:450 mW typical @ nominal rated voltage RF303:200 mW typical @ nominal rated voltage
动作时间	RF300	4.0 ms.max.
	RF303	6.0 ms.max.
释放时间	RF300	3.0 ms.max.
	RF303	3.0 ms.max.
相互接点电容		0.4 pF typical
绝缘阻抗		1,000 MWmin.(between mutually isolated terminals)
电介质强度		350 VRMS / 60 Hz @ atmospheric pressure

100Y 编号	厂商编号	制造厂商	说明	Coil Resistance	Contact Resistance	Vin 驱动电压	Type	Packing
32217	RF300-12	TELEDYNE	High Repeatability TO-5 Relays	390Ω±20%	150mΩ	12Vdc	RF-300	TO-5
32215	RF300-5	TELEDYNE	High Repeatability TO-5 Relays	50Ω±20%	150mΩ	5Vdc	RF-300	TO-5
32218	RF303-12	TELEDYNE	High Repeatability TO-5 Relays	850Ω±20%	150mΩ	12Vdc	RF-303	TO-5
21377	RF303-5	TELEDYNE	High Repeatability TO-5 Relays	100Ω±20%	150mΩ	5Vdc	RF-303	TO-5

功率继电器
RAYEX_功率继电器

详细产品规格－请点击cn.100y.com.tw

RAYEX ELEC.

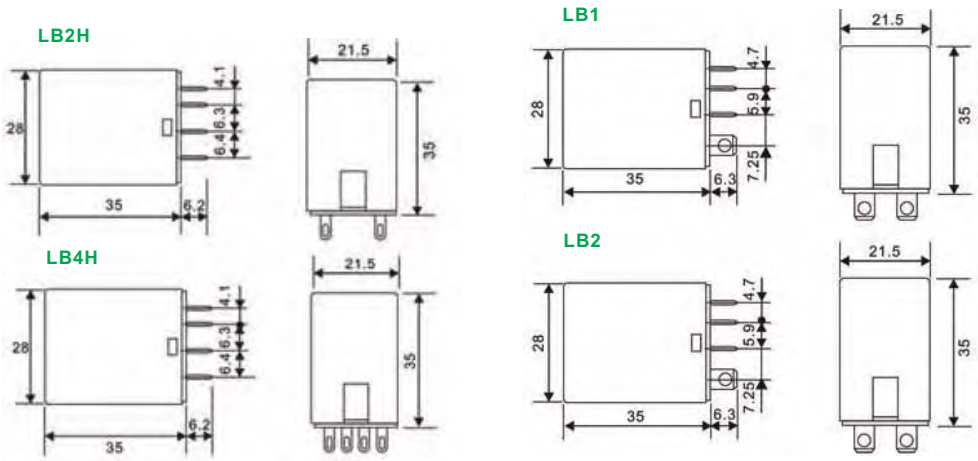

特点:

- 高性能功率继电器
- PCB末端和焊剂接线片末端和边缘安装容量是可适用
- LED版本可适用
- UL, CUL, TUV, and CE approved
- 使用在控制设备，自动售货机，烹调器具、办工用计算机、家用电器等。

继电器+电磁阀

RAYEX_功率继电器

详细产品规格－请点击cn.100y.com.tw

WRING DIAGRAM

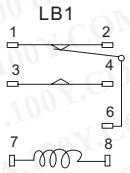

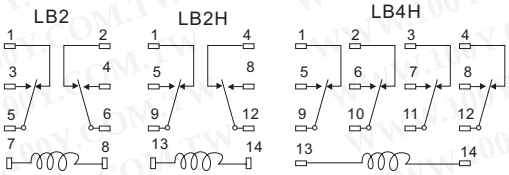

GENERAL DATA

绝缘电阻	1,500 MΩ Min. (DC 500V)
电介质强度	750 VAC, 50/60Hz between contact. 1,500 VAC, 50/60Hz between all elements.
接点材质	Silver- Cadmium Oxide as standard.
接点阻抗	100 milliohms max. (initial value)
冲击阻抗	Malfunction: 10G(11ms) ; Destructive: 100G(6ms)
振动阻抗	Malfunction: 10 to 55 Hz. at Double Amplitude of 1.5 mm Destructive: 10 to 55 Hz. at Double Amplitude of 1.5 mm
动作时间	15 ms max.
释放时间	15 ms max.
温度上升	- 40°C ~ + 60°C
寿命	With operation rate 30/min. Mechanical - 10,000,000 operations min. Electrical - 100,000 operations min. at rated load.
重量	37 grams

100Y 编号	厂商编号	制造厂商	说明	Coil Volt.	Cont. Arrangement	Contact Rating	L*W*H (mm)	Recognized Safety	Type
2280	LB2-110AS	RAYEX	Power 继电器	110Vac	2PDT	12A 240Vac/ 12A 30Vdc	28.5*21.5*35	TUV, UL, CUL	LB2
8191	LB2-12DS	RAYEX	Power 继电器	12Vdc	2PDT	12A 240Vac/ 12A 30Vdc	28.5*21.5*35	TUV, UL, CUL	LB2
41762	LB2-220AP	RAYEX	Power 继电器	220Vac	2PDT	12A 240Vac/ 12A 30Vdc	28.5*21.5*35	TUV, UL, CUL	LB2
4613	LB2-220AS	RAYEX	Power 继电器	220Vac	2PDT	12A 240Vac/ 12A 30Vdc	28.5*21.5*35	TUV, UL, CUL	LB2
2279	LB2-24DS	RAYEX	Power 继电器	24Vdc	2PDT	240Vac/12A 30Vdc/12A	28.5*21.5*35	TUV, UL, CUL	LB2
2907	LB2H-110AS	RAYE X	Power 继电器	110Vac	2PDT	10A 240Vac/ 10A 30Vdc	28.5*21.5*34.2	TUV, UL, CUL	LB2H
3180	LB2H-12DS	RAYEX	Power 继电器	12Vdc	2PDT	10A 240Vac/ 10A 30Vdc	28.5*21.5*34.2	TUV, UL, CUL	LB2H
2290	LB2H-220AS	RAYEX	Power 继电器	220Vac	2PDT	10A 240Vac/ 10A 30Vdc	28.5*21.5*34.2	TUV, UL, CUL	LB2H
2283	LB2H-24DS	RAYEX	Power 继电器	24Vdc	2PDT	240Vac/10A, 30Vdc/10A	28.5*21.5*34.2	TUV, UL, CUL	LB2H
12004	LB2HN110AS	RAYEX	Power 继电器-含发光二极体	110Vac	2PDT	10A 240Vac/ 10A 30Vdc	28.5*21.5*34.2	TUV, UL, CUL	LB2HN
41690	LB2HN240A	RAYEX	Power 继电器	240VAC	2PDT	10A 240Vac/ 10A 30Vdc	28.5*21.5*34.2	TUV	LB2HN
42878	LB2HN24AS	RAYEX	Power 继电器-含发光二极体	24Vac	2PDT	10A 240Vac/ 10A 30Vdc	28.5*21.5*34.2	TUV, UL, CUL	LB2HN
4754	LB4H-110A	RAYEX	Power 继电器	110Vac	4PDT	5A 240Vac/ 5A 30Vdc	28.5*21.5*34.2	TUV, UL, CUL	LB4H
6092	LB4H-12DS	RAYEX	Power 继电器	12Vdc	4PDT	240Vac/5A, 30Vdc/5A	28.5*21.5*34.2	TUV, UL, CUL	LB4H
2292	LB4H-220A	RAYEX	Power 继电器	220VAC	4PDT	5A 240Vac/ 5A 30Vdc	28.5*21.5*34.2	TUV, UL, CUL	LB4H
3605	LB4H-24DS	RAYEX	Power 继电器	24Vdc	4PDT	5A 240Vac/ 5A 30Vdc	28.5*21.5*34.2	TUV, UL, CUL	LB4H

OMRON_功率继电器

详细产品规格－请点击cn.100y.com.tw

特点:

- 缩小达到通过吸热器最宜的设计。
- 装备可能通过螺丝sorvia DIN 路轨。
- 密集装备可能为连接末端。(Except for G3PA-260B-VD.)
- Applicable with 3-phase loads.
- 可替换执行元件管头。
- Conforms to VDE0160(finger protection),有一个电介质强度为 4,000V 在输入和装载之间(see note)
- Conforms to VDE0805,IEC950.(seenote)

Note: G3PA-420B-VD/-430B-VD areunder application forstandardapproval.

Characteristics

项目	G3PA-210B(L)-VD	G3PA-240B(L)-VD
动作时间	½ of load power source cycle +1ms max.(DCInput,-Bmodels)1 ½ of load power source cycle +1msmax.(ACInput) 1ms max.(-BLmodels)	
释放时间	½ of load power source cycle +1 ms max.(DC Input) 1 ½ of load power source cycle+1 ms max.(ACInput) 1msmax.(-BLmodels)	
输出ON	1.6V(RMS)max.	
电压降落	5 mA max.(at 120VAC) 10mA max.(at 230VAC)	10 mA max.(at 120 VAC)20 mA max.(at 230VAC)
绝缘阻抗	100 MΩ min.(at 500VDC)	
电介质强度	4,000VAC,50/60 Hz for 1 min	
振动阻抗	Malfunction:10to55Hz,0.75-mm double amplitude (mounted to DIN rail)	
冲击阻抗	Malfunction:300m/s^2 (approx.30G) (mounted to DIN rail)	
四周温度	Operating:-30°C to 80°C(with no icing) Storage:-30°C to 100°C(with no icing)	
四周湿度	Operating: 45% to 85%	
重量	Approx.260g	Approx.460g

100Y 编号	厂商编号	制造厂商	说明	Type	Cont. Arrangement	Contact Rating	Recognized Safety	Coil Volt.
39410	G3PA-210B-VD-DC5-24	OMRON	Power 继电器	G3PA	10A		UL,CSA,CE	DC5-24V
48561	G3PA-240B-VD-DC5~24	OMRON	Power 继电器	G3PA	40A	DC5-24V	UL,CSA,CE	24-240VAC

继电器+电磁阀

OMRON_功率继电器

详细产品规格－请点击cn.100y.com.tw

特点:

- Omron继电器/O块提供高性能开关被使用以控制器从任一位制造商
- 安装G7TC 块来与G7T 输入或输出继电器
  16-point models measure 180 W x 85 H x 68 D mm
  8-point models measure 102 W x 85 H x 68 D mm
- P7TF 基地让您混合和匹配G7T 继电器和G3TASSRs只要线圈电压匹配基本的电压
- G70A 基地让您混合和匹配高容量 (10-amp) G2R Form C relays and G3R SSRs
  16-point models measure 234 W x 75 H x 64 D mm
- 安装G70D 块来与高度可靠的G6D 继电器或G3DZ功率MOS FET 继电器
  Compact models measure 156 W x 54 H x 39 D mm
  G70D-V models measure 135 W x 50 H x 81 D mm

100Y 编号	厂商编号	制造厂商	说明	Type	Cont. Arrangement	Contact Rating	Recognized Safety	Coil Volt.	L*W*H (mm)
12553	G7T-1112S	OMRON	Power 继电器	G7T	1A	5A	UL,CSA,CE	24VDC	W29XD10XH32mm

LY2 LY2N

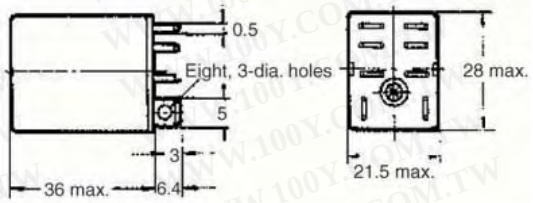

LY3N

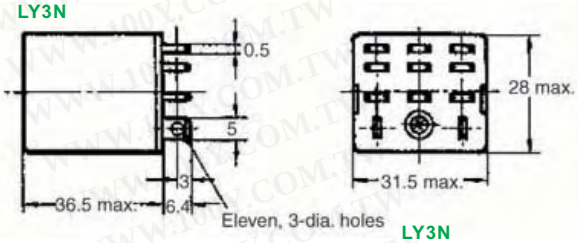

LY4N DC Model

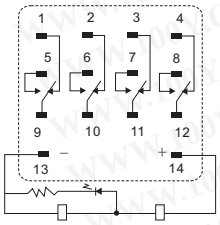

AC Model

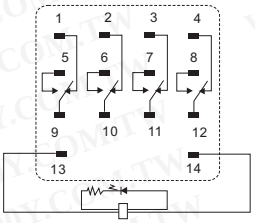

LY2(Z)

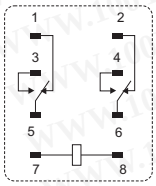

LY2(Z)N DC Model

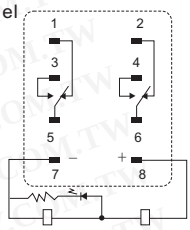

AC Model

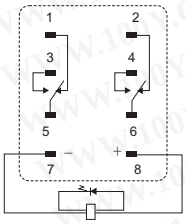

LY3N DC Model

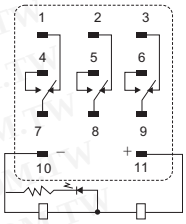

特点:

- 弧屏障装备。
- 电介质强度: 2,000 V.
- 增加LY 系列固定二极管模型。
- 单杆和双极模型是可适用的对操纵线圈以额定值 100/110 VAC, 110/120 VAC, 200/220 VAC, 220/240 VAC, or 100/110 VDC).
- 三杆和四杆模型是可适用的对操纵线圈以额定值 100/110 VAC, 200/220 VAC, or 100/110 VDC).

LY4 LY4N

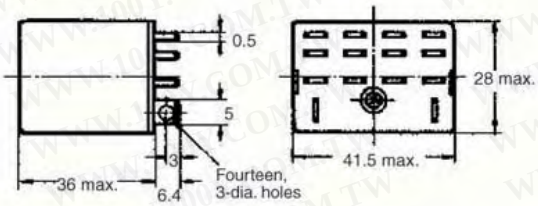

AC Model

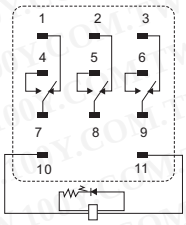

Characteristics

接点阻抗	50 mΩ max.
动作时间	25 ms max.
释放时间	25 ms max.
最大工作频率	Mechanical:18,000 operations/hr Electrical:1,800 operations/hr (under rated load)
绝缘阻抗	100 MΩ min. (at 500 VDC)
电介质强度	1,000 VAC, 50/60 Hz for 1 min between contacts of same polarity 2,000 VAC, 50/60 Hz for 1 min between contacts of different polarity
振动阻抗	Destruction:10 to 55 to 10 Hz, 0.5 mm single amplitude (1.0 mm double amplitude) Malfunction:10 to 55 to 10 Hz, 0.5 mm single amplitude (1.0 mm double amplitude)
冲击阻抗	Destruction:1,000 m/s² Malfunction:200 m/s²
耐久性	Mechanical:AC:50,000,000 operations min. (at 18,000 operations/hr) DC: 1,00,000,000 operations min. (at 18,000 operations/hr) Electrical:Single-, three-, and four-pole: 200,000 operations min. (at 1,800 operations/hr under rated load) Double-pole: 500,000 operations min. (at 1,800 operations/hr under rated load)
四周温度	Operating: Single- and double-pole standard, bifurcated-contact Relays: –25°C to 55°C (with no icing) (–25°C to 70°C if carry current is 4 A or less)All other Relays: –25°C to 40°C (with no icing) (–25°C to 55°C if carry current is 4 A or less)
四周湿度	Operating: 5% to 85%
重量	Single- and double-pole: approx. 40 g, three-pole: approx. 50 g, four-pole: approx. 70 g

100Y 编号	厂商编号	制造厂商	说明	Type	Cont. Arrangement	Contact Rating	Recognized Safety	Coil Volt.	L*W*H (mm)
27591	LY2J-AC220V	OMRON	有指示灯 POWER 焊线式继电器	LY2J	2PDT	10A/110Vac	UL,CSA,SEV,LR,VDE	220Vac	20.5*27*41.6
27589	LY2J-DC24V	OMRON	有指示灯 POWER 焊线式继电器	LY2J	2PDT	10A/110Vac	UL,CSA,SEV,LR,VDE	24Vdc	20.5*27*41.6
20299	LY2N-AC110/120V	OMRON	有指示灯 POWER 焊线式继电器	LY2N	2PDT	10A/110Vac	UL,CSA,SEV,LR,VDE	AC110V/120V	28*21.5*36
17606	LY2N-D2-DC24V	OMRON	POWER Miniature Solder Relays-LED	LY2N-D2	2 极	1/2HP 120VAC/ 12A 240Vac	UL,CAS,CE	24Vdc	36*28*21.5

继电器+电磁阀

OMRON_功率继电器

详细产品规格－请点击cn.100y.com.tw

100Y 编号	厂商编号	制造厂商	说明	Type	Cont. Arrangement	Contact Rating	Recognized Safety	Coil Volt.	L*W*H (mm)
17161	LY2N-DC24V	OMRON	有指示灯 POWER 焊线式继电器	LY2N	2PDT	10A/110Vac	UL,CSA,SEV,LR,VDE	24Vdc	28*21.5*36
41582	LY2NJ-AC110V	OMRON	OMRON_功率继电器	LED indicator	DPDT	10A/110VAC		10A/110VAC	40*26.5*35
39498	LY2NJ-AC240V	OMRON	OMRON_功率继电器	LED indicator	DPDT	10A/240V DC		10A/240V DC	40*26.5*35
34219	LY2NJ-DC24V	OMRON	OMRON_功率继电器	LED indicator	DPDT	10A/24VDC		10A/24VDC	40*26.5*35
19022	LY3N-DC24V	OMRON	有指示灯 POWER 焊线式继电器	LY3N	3PDT	10A/110Vac	UL,CSA,SEV,LR,VDE	24Vdc	30*26.7*35
44078	LY3N-DC48V	OMRON	有指示灯 POWER 焊线式继电器	LY3N	3PDT	10A/110Vac	UL,CSA,SEV,LR,VDE	48VDC	30*26.7*35
11445	LY4NJ-AC110V	OMRON	Power 继电器	LY4NJ	4PDT	10A/240VAC-10A/28VDC	IEC255	100/110VAC	40*26.5*35
14788	LY4NJ-AC220V	OMRON	Power 继电器	LY4NJ	4PDT	10A/240VAC-10A/28VDC	IEC255	200/220VAC	40*26.5*35

特点:

- 通过自动化生产增加可靠性
- 有多个特点，包括LED 显示，测试按钮，分枝接点，固定二极管和 CR (surge suppression)
- 最大开关电流:二杆/10A,four-pole/5A
- 环保无镉接点
- 修造动作指示器和一流名牌

OMRON

CHARACTERISTICS

接点阻抗		100mΩ max.
动作时间		20msmax.
释放时间		20msmax.
最大工作频率	Mechanical	18,000operations/hr
	Electrical	1,800operations/hr(underratedload)
绝缘阻抗		1,000MΩ min.(at500VDC)
电介质承受电压		2,000VAC,50/60Hz for 1.0min (1,000VACbetween contacts of samepolarity)
振动阻抗		Destruction:10 to 55Hz,1.0mm double amplitude Malfunction:10 to 55Hz,1.0mm double amplitude
冲击阻抗		Destruction:1,000m/s²(approx.100G) Malfunction:200m/s²(approx.20G)
四周温度	Operating	-55°C to 70°C(-67°F to 158°F) with no icing(See Note.)
四周湿度	Operating	35%to85%
重量		Approx.35g

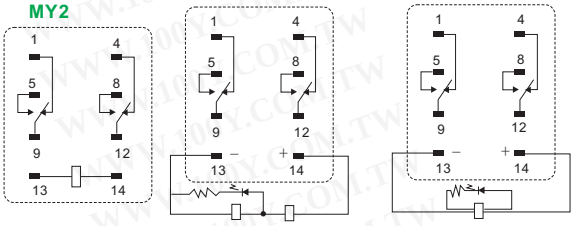

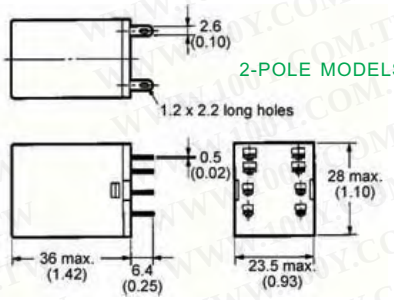

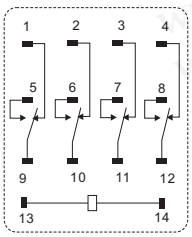

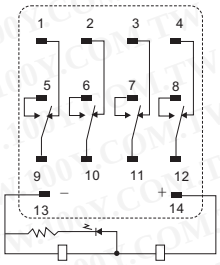

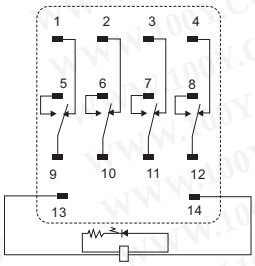

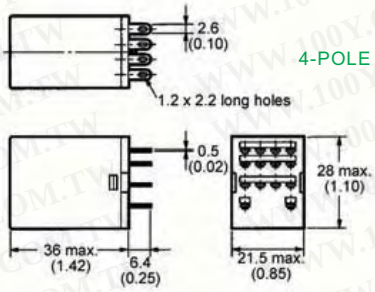

100Y 编号	厂商编号	制造厂商	说明	Type	Cont. Arrangement	Contact Rating	Recognized Safety	Coil Volt.	L*W*H (mm)
39280	MY2J-DC24V	OMRON	Power 继电器	MY2		0 to 240VAC,0 to 12VDC	UL,CSA	24VDC	21*27.4*33.5
39333	MY2K-DC24V	OMRON	OMRON-Magnetic Latching Relay	MY2K	DPDT	3A/220Vac,24Vdc	CSA,CE	24VDC	28*21.5*36mm
15287	MY2NJ-AC110V	OMRON	OMRON-带灯 控制盘用 电源继电器	MY2N	2PDT	5A 240Vac/ 5A 28Vdc	CSA,CE	110VAC	36*27*20
16123	MY2NJ-AC220V	OMRON	OMRON-带灯 控制盘用 电源继电器	MY2N	2PDT	5A 240Vac/ 5A 28Vdc	CSA,CE	220VAC	36*27*20
11856	MY2NJ-AC24V	OMRON	OMRON-带灯 控制盘用 电源继电器	MY2N	2PDT	5A 240Vac/ 5A 28Vdc	CSA,CE	24VAC	36*27*20
25936	MY2NJ-DC12V	OMRON	OMRON-带灯 控制盘用 电源继电器	MY2N	2PDT	5A 240Vac/ 5A 28Vdc	CSA,CE	12VDC	36*27*20
14977	MY2NJ-DC24V	OMRON	OMRON-带灯 控制盘用 电源继电器	MY2N	2PDT	5A 240Vac/ 5A 28Vdc	CSA,CE	24VDC	36*27*20
11857	MY2NJ-DC6V	OMRON	OMRON-带灯 控制盘用 电源继电器	MY2N	2PDT	5A 240Vac/ 5A 28Vdc	CSA,CE	6VDC	36*27*20
17605	MY4N-DC24V	OMRON	小型有显示灯 Power Relay	MY4N	4 极	5A 250VAC/ 5A 30VDC	CSA,CE	24Vdc	36*28*21.5
24927	MY4NJ-AC110V	OMRON	OMRON-Power 继电器+LED	MY4NJ	4PDT	5A 240Vac/ 5A 28Vdc	CSA,CE	110VAC	36 x 27 x 20 mm
13344	MY4NJ-AC220V	OMRON	OMRON-Power 继电器+LED	MY4NJ	4PDT	5A 240Vac/ 5A 28Vdc	CSA,CE	220VAC	36 x 27 x 20 mm
10710	MY4NJ-AC24V	OMRON	Power 继电器+LED	MY4NJ	4PDT	5A 240Vac/ 5A 28Vdc	CSA,CE	24VAC	36*27*20
23292	MY4NJ-DC12V	OMRON	Power 继电器+LED	MY4NJ	4PDT	5A 240Vac/ 5A 28Vdc	CSA,CE	12VDC	36*27*20
11787	MY4NJ-DC24V	OMRON	Power 继电器+LED	MY4NJ	4PDT	5A 240Vac/ 5A 28Vdc	CSA,CE	24VDC	36*27*20
39168	MY4NJ-DC48V	OMRON	OMRON-Power 继电器+LED	MY4NJ			CSA,CE	48VDC	

继电器+电磁阀

OMRON_功率继电器

详细产品规格－请点击cn.100y.com.tw

特点:
- 大范围继电器变异包括一个以操作显示、固定二极管，等。
- 弧屏障标准在3 和4 杆继电器。
- 电介质强度: 2,000 VAC.

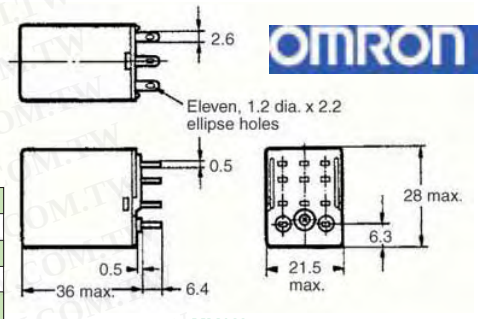

MY3N

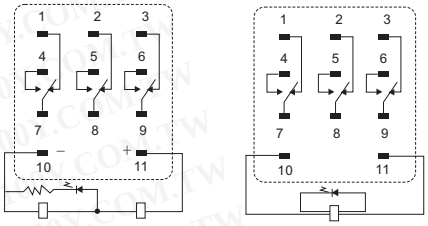

DC Model　　AC Model

CHARACTERISTIC

项目	All Relays
接点阻抗	50 mΩ max.
动作时间	20 ms max.
释放时间	20 ms max.
最大工作频率	Mechanical:18,000 operations/hr Electrical:1,800 operations/hr (under rated load)
绝缘阻抗	1,000 MΩ min. (at 500 VDC)
电介质承受电压	2,000 VAC, 50/60 Hz for 1 min (1,000 VAC between contacts of same polarity)
振动阻抗	Destruction:10 to 55 to 10 Hz, 0.5 mm single amplitude (1.0 mm double amplitude) Malfunction:10 to 55 to 10 Hz, 0.5 mm single amplitude (1.0 mm double amplitude)
冲击阻抗	Destruction:1,000 m/s² Malfunction:200 m/s²
四周温度	Operating: (standard): −55°C to 70°C (with no icing) Built-in LED indicator; built-in diode: −55°C to 60°C (with no icing)
四周湿度	Operating: 5% to 85%
重量	Approx. 35 g

100Y 编号	厂商编号	制造厂商	说明	Type	Recognized Safety	Coil Volt.
39165	MY3NJ-AC24V	OMRON	OMRON-Power 继电器+LED	MY4NJ	CSA,CE	24VAC

IDEC_功率继电器

详细产品规格－请点击cn.100y.com.tw

特性完整的通用小型继电器配合环境要求而设计:
- 2种端子型式:插入式及PCB安装.
- 插入式继电器附无极性LED指示灯.
- 无导线构造. 无铅设计.
- 无镉接点.
- 插入式继电器附机械式标记指示.
- 手动锁定杆以颜色作为区分AC或DC线圈的依据.
- 按扣式货色标示板:标示板有四种颜色可供选择.
- 最高接点额定值: 10A(RU2), 6A (RU4), 3A(RU42)
- 符合UL, CSA, c-UL及EN之规格.

标准	符号	核准机构/档号
UL508 CSA C22. 2NO. 14	c UL us	UL/c-UL档号GE66043
CSA C22. 2NO. 14	CSA	CSA档号: Lr35144 (CSA标示仅限印在双叉式接点)
EN61810-1	TÜV	TUV产品服务
	CE	自我声明 (Ec低电压规范)

接点材质		Silver cadmium oxide
接点电阻	*1	50mΩ maximum (initial value)
最低使用负载		24V DC/30mA, 5V DC/100mA (reference value)
动作时间	*2	SPDT , DPDT: 20ms maximum 3PDT, 4PDT: 25ms maximum
释放时间	*2	SPDT , DPDT : 20ms maximum 3PDT , 4PDT : 25ms maximum
冲击阻抗 振动阻抗		SPDT/DPDT: 200N (approximately 20G) 3PDT/4PDT: 100N (approximately 10G)
环境温度	*4	−25 to +50°C
重量		SPDT: 24g, DPDT: 37g (approximately) 3PDT: 50g, 4PDT: 74g (approximately)

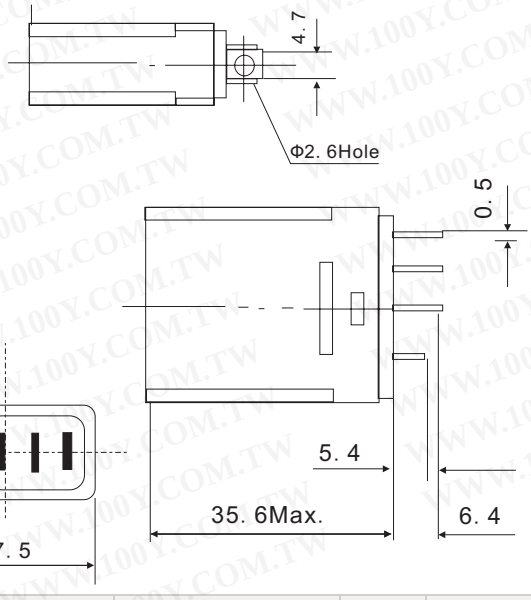

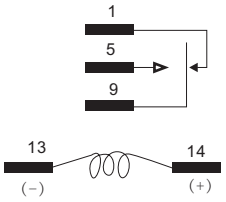

WIRING EXAMPLE

100Y 编号	厂商编号	制造厂商	说明	Recognized Safety	Type	Cont. Arrangement	Contact Rating	Coil Volt.	L*W*H (mm)
41080	BS001E	IDEC	Power 继电器	UL,CE,SR,TUV	BS	SPDT	250VAC/3A,600VDC/2A	250VC	27*14*35mm
41086	BS010E	IDEC	Power 继电器	UL,CE,SR,TUV	BS	SPDT	400VAC/2A,125VDC/1A	400VC	27*14*35mm

继电器+电磁阀

IDEC_功率继电器

详细产品规格－请点击cn.100y.com.tw

RH系列属于大容量的小功率型继电器，它可提供如同RR系列效果的10A接点容量，并且与IDEC的小型继电器尺寸相同，轻巧的尺寸可节省空间。

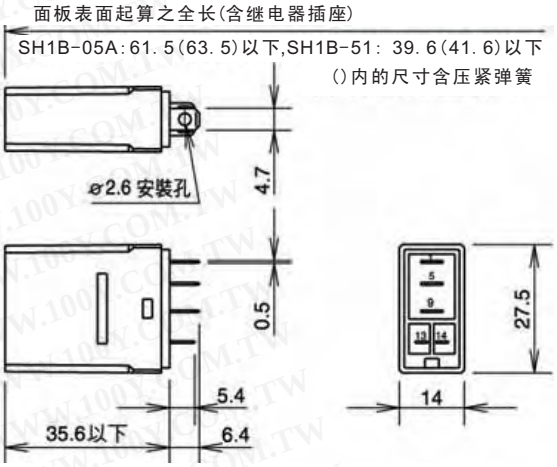

Technique data

类别		大电流型继电器
接点电阻		50m Ω以下
动作时间		20m以下
恢复时间		20m以下
绝缘电阻		100M Ω以上(500V Dc高祖表)
寿命	机械的	动作50，000，000次以上
	电气的	动作200，000次以上
耐电压	接点与线圈间	2000V AC，1 min
	同极接点间	1000V AC，1 min
操作温度		-25至+40°C(不冻结)
操作湿度		5至85%相对湿度(不冻结)

100Y 编号	厂商编号	制造厂商	说明	Recognized Safety	Type	Cont. Arrangement	Contact Rating	Coil Volt.	L*W*H (mm)
14131	RH1B-U-AC24V	IDEC	5 脚 Power 继电器	UL,CE,SR,TUV	RH1B-U	SPDT	240VAC/10A,30VDC/10A	AC24V	27*18*36mm
14292	RH1B-U-DC24V	IDEC	5 脚 Power 继电器	UL,CE,SR,TUV	RH1B-U	SPDT	240VAC/10A,30VDC/10A	DC24V	27*14*35mm
23557	RH1B-U-DC12V	IDEC	5 脚 Power 继电器	UL,CE,SR,TUV	RH1B-U	SPDT	240VAC/10A,30VDC/10A	DC12V	27*14*35mm

RH系列属于大容量的小功率型继电器，它可提供如同RR系列效果的10A接点容量，并且与IDEC的小型继电器尺寸相同，轻巧的尺寸可节省空间。

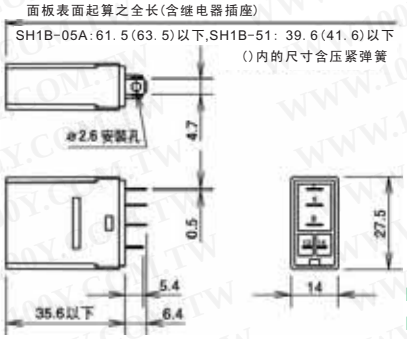

Plug-in Blade Terminal
RH1B

触电材质	Silver cadmium oxide
触电电阻	50mΩ maximum (initial value)
动作时间	SPDT (RH1), DPDT (RH2): 20ms maximum
释放时间	SPDT (RH1), DPDT (RH2): 20ms maximum
绝缘阻抗	100MΩ min (measured with a 500V DC megger)
冲击电阻	SPDT/DPDT: 200N (approximately 20G)
振动电阻	0 to 6G (55Hz maximum)
操作温度	−30 to +70°C
重量	SPDT: 24g, DPDT: 37g (approximately)

UL Recognized Files No. RH1 = E66043 RH2 = E66043 RH3 = E66043 RH4 = E55996
CSA Certified File No.LR35144
TUV File No. B02081333245 2

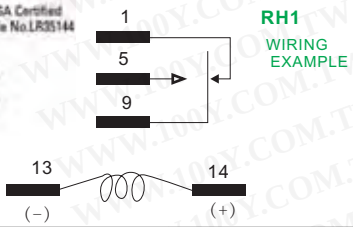

100Y 编号	厂商编号	制造厂商	说明	Recognized Safety	Type	Cont. Arrangement	Coil Volt.	L*W*H (mm)
42747	RH1B-UL-AC110V	IDEC	IDEC_Power 继电器	UL,CSA,CE,TUV	RH1B-UL	SPDT	AC110V	27*14*35mm
46578	RH1B-UL-AC120V	IDEC	IDEC_Power 继电器	UL,CSA,CE,TUV	RH1B-UL	SPDT	AC120V	27*14*35mm
41075	RH1B-UL-DC24V	IDEC	IDEC_Power 继电器	UL,CSA,CE,TUV	RH1B-UL	SPDT	DC24V	27*14*35mm

E67770 E59804 LR 35144

类别		大电流型继电器
接点电阻		50m Ω以下
动作时间		20m以下
恢复时间		20m以下
绝缘电阻		100M Ω以上(500V Dc高祖表)
寿命	机械的	动作50，000，000次以上
	电气的	动作500，000次以上
耐电压	接点与线圈间	2000V AC，1 min
	同极接点间	1000V AC，1 min
操作温度		-25至+40°C(不冻结)
操作湿度		5至85%相对湿度(不冻结)

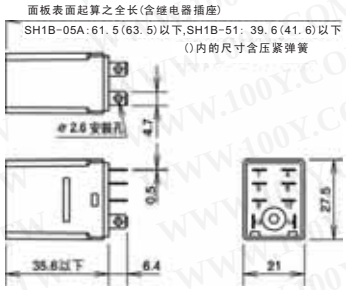

100Y 编号	厂商编号	制造厂商	说明	Recognized Safety	Type	Cont. Arrangement	Contact Rating	Coil Volt.	L*W*H (mm)
19514	RH2B-U-AC120	IDEC	8 脚 继电器	UL,CSA,TUV	RH2B-U	DPDT	110VAC/30VDC,10A 220VDC/7.5A	AC120V	35.6*21*27.5
29008	RH2B-U-AC24	IDEC	8 脚 继电器	UL,CSA,TUV	RH2B-U	DPDT	110VAC/30VDC,10A 220VDC/7.5A	AC24V	35.6*21*27.5
16655	RH2B-U-DC24	IDEC	8 脚 继电器	UL,CSA,TUV	RH2B-U	DPDT	110VAC/30VDC,10A 220VDC/7.5A	DC24V	35.6*21*27.5
17549	RH2B-UL-AC110	IDEC	功率型继电器	UL,CSA,TUV	RH2B-UL	DPDT	110VAC/30VDC,10A 220VDC/7.5A	AC110V	35.6*21*27.5
17552	RH2B-UL-AC220	IDEC	功率型继电器	UL,CSA,TUV	RH2B-UL	DPDT	110VAC/30VDC,10A 220VDC/7.5A	AC220V	35.6*21*27.5

继电器+电磁阀

IDEC_功率继电器

详细产品规格－请点击cn.100y.com.tw

100Y 编号	厂商编号	制造厂商	说明	Recognized Safety	Type	Cont. Arrangement	Contact Rating	Coil Volt.	L*W*H (mm)
16817	RH2B-UL-AC24	IDEC	8 脚 带灯继电器	UL,CSA,TUV	RH2B-UL	DPDT	240VAC/30VDC,10A	AC24V	35.6*21*27.5
17546	RH2B-UL-DC12	IDEC	功率型继电器	UL,CSA,TUV	RH2B-UL	DPDT	110VAC/30VDC,10A 220VDC/7.5A	DC12V	35.6*21*27.5
17545	RH2B-UL-DC24	IDEC	功率型继电器	UL,CSA,TUV	RH2B-UL	DPDT	110VAC/30VDC,10A 220VDC/7.5A	DC24V	35.6*21*27.5

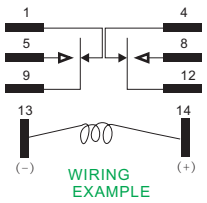

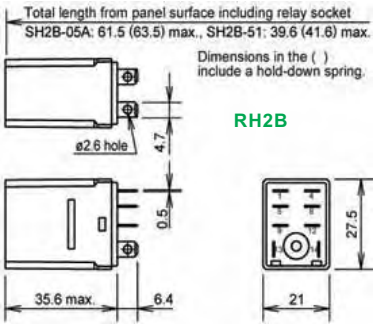

接点材质	Silver cadmium oxide
接点电阻	50mΩ maximum (initial value)
最低使用负载	24V DC/30mA, 5V DC/100mA (reference value)
动作时间	DPDT (RH2): 20ms maximum
释放时间	DPDT (RH2): 20ms maximum
绝缘阻抗	100MΩ min (measured with a 500V DC megger)
振动阻抗	0 to 6G (55Hz maximum)
冲击阻抗	DPDT: 200N (approximately 20G)
环境温度	–30 to +70°C
重量	DPDT: 37g (approximately)

RH系列属于大容量的小功率型继电器，它可提供如同RR系列效果的10A接点容量，并且与IDEC的小型继电器尺寸相同，轻巧的尺寸可节省空间.

100Y 编号	厂商编号	制造厂商	说明	Recognized Safety	Type	Cont. Arrangement	Coil Volt.	L*W*H (mm)
40151	RH2B-U-AC240	IDEC	8 脚 继电器	UL.SA.CE.TUV	RH2B-U	DPDT	240V	35.6*21*27.5

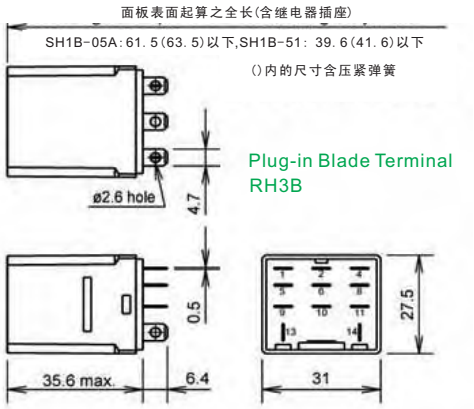

接点材质	Silver cadmium oxide
接点电阻	50mΩ maximum (initial value)
最低使用负载	24V DC/30mA, 5V DC/100mA (reference value)
动作时间	3PDT (RH3), 4PDT (RH4): 25ms maximum
释放时间	3PDT (RH3), 4PDT (RH4): 25ms maximum
绝缘阻抗	100MΩ min (measured with a 500V DC megger)
振动阻抗	0 to 6G (55Hz maximum)
冲击阻抗	3PDT/4PDT: 100N (approximately 10G)
环境温度	–30 to +70°C
重量	3PDT: 50g, 4PDT: 74g (approximately)

RH系列属于大容量的小功率型继电器，它可提供如同RR系列效果的10A接点容量，并且与IDEC的小型继电器尺寸相同，轻巧的尺寸可节省空间.

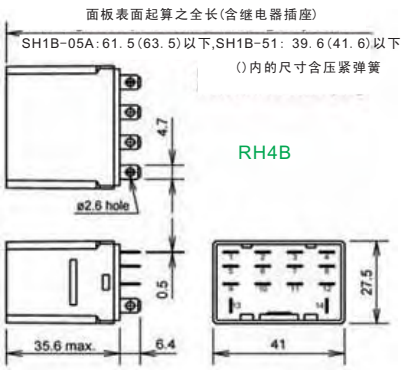

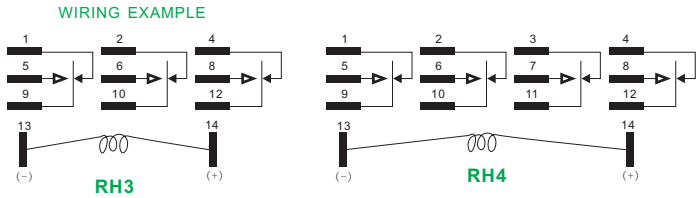

100Y 编号	厂商编号	制造厂商	说明	Recognized Safety	Type	Cont. Arrangement	Contact Rating	Coil Volt.	L*W*H (mm)
43492	RH3B-UL-AC220	IDEC	功率继电器	UL,CE,SR,TUV	RH3B-U	3PDT	AC1100VA/DC225W	AC220V	35.6*27.5*31
40384	RH4B-U-AC220	IDEC	8 脚 继电器	UL,CSA,TUV .CE	RH4B-U	4PDT		AC220V	35.6*21*27.5
40152	RH4B-U-AC240	IDEC	8 脚 继电器	UL,CSA,TUV .CE	RH4B-U	4PDT		AC240V	35.6*21*27.5
19473	RH4B-U-AC24V	IDEC	扁脚插座继电器	UL,CSA,TUV	RH4B-U	4PDT	110VAC/30VDC,10A 220VAC,7.5A	AC24V	35.6*41*27mm
27767	RH4B-UL-DC24V	IDEC	Idec_扁脚插座继电器	UL,CSA,TUV	RH4B-UL	4PDT	110VAC/30VDC,10A 220VAC,7.5A	DC24V	35.6*41*27mm

http://cn.100y.com.
胜特力电子目录

继电器+电磁阀

IDEC_功率继电器

详细产品规格－请点击cn.100y.com.tw

特点：

- 机身宽仅为 12.7mm，形状小，触点的容许电流大。
  RJ1S （ 1极用）： 12A
  RJ2S （ 2极用）： 8 A
- 标配具备无极性的高辉度动作显示 LED 指示灯（简易型除外）。IDEC 独特的指示灯结构确保清晰的视认性，因而，容易确认点灯的状态。
- 卓越的电气性 / 机械性耐久性能。
  电气性耐久性能： 20 万次以上（AC 负载 ）
  机械性耐久性能： 3000万次以上（AC线圈 ）
- 符合环保要求的 RoHS指令对应产品。根据 EU 指令 2002/95/EC，不使用指定为污染环境的特定物质：铅、镉、汞、六价铬、 PBB、PBDE。
- 二极管型的所有电压的逆耐电压均为 1000V。
- UL、 CSA认证批准，符合 En规格。

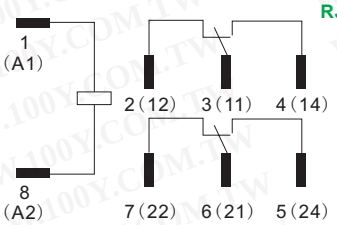

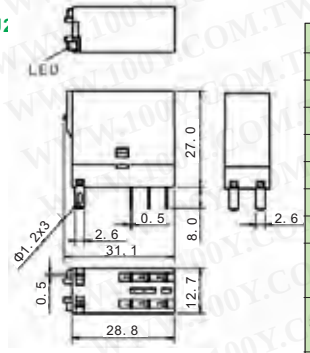

使用环境温度(*3)	-40--+70oC(无结冰)
使用环境湿度	5--85%RH(无结露)
重量	19g

类型		RJ2S
极数		2极
触电结构		DPDT
触电材料		银镍
保护等级		IP40(封闭型)
接触电阻(初始值)(*1)		50mΩ以下
启动时间(*2)		15ms以下
释放时间(*2)		10ms以下
耐电压	误启动	频率10--55Hz 单振幅0.75mm
	耐久性	频率10--55Hz 单振幅0.75mm
抗冲击性	误启动	NO端：200m/s²； NC端：100m/s
	耐久性	1,000m/s²
电气性使用寿命(额定负载)		AC负载：20万次以上(工作功率1,800次/小时) DC负载：10万次以上(工作功率1,800次/小时)
机械性使用寿命(无负载)		AC负载：3,000万次以上(工作功率18,000次/小时) DC负载：5,000万次以上(工作功率18,000次/小时)

100Y 编号	厂商编号	制造厂商	说明	Recognized Safety	Type	Cont. Arrangement	Contact Rating	Coil Volt.	L*W*H (mm)
40120	RJ2S-C-D12	IDEC	IDC_扁脚插座继电器	UL,CSA,CE,VDE	RJ2S	DPDT	8A	DC12V	12.7 x 27 x 28.8 mm
40118	RJ2S-C-D24	IDEC	Idec_扁脚插座继电器	UL,CSA,CE,VED	RJ2S	DPDT	8A	DC24V	12.7 x 27 x 28.8 mm

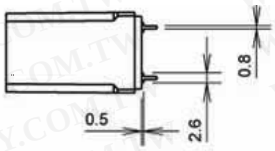

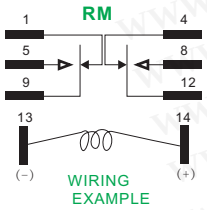

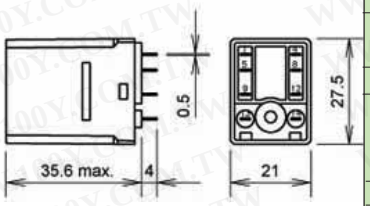

UL Recognized
File No. E55996

CSA Certified
File No.LR35144

TÜV
File No. B020813332452

- 体积小省空间.
- 可选择指示灯或检测按钮.

触电材料	银
接触电阻	30mΩ以下 *1
最小适用负载	5V-1mA(参考值)
吸合时间(*2)	20ms以下
释放时间(*2)	20ms以下
接触电阻(初始值)(*1)	50mΩ以下
功率消耗(约)	AC:1.4VA(50Hz), 1.2VA (60Hz) DC:0.9W
绝缘电阻	100MΩ以上(500V Dc兆欧表)
耐电压	充电部和非充电部间: 2,000V Ac1分钟 *3 触点和线圈间: 2,000V Ac1分钟 异极触点间: 2,000V Ac1分钟 同极触点间: 1,000V Ac1分钟
温升	线圈:85°C以下，触点：65°C以下
耐振动	误启动: 10--55Hz, 单振幅0.5mm 耐久性：10--55Hz, 单振幅0.5mm
抗冲击性:	误启动: 1,000m/s² 耐久性：200m/s²
使用寿命:	500,000次(220V AC, 5A) 50,000,000次
使用环境温度:	-25--+45°C(无结冰)*4
使用环境湿度	45--85%RH(无结露)
重量(约)	35g

100Y 编号	厂商编号	制造厂商	说明	Recognized Safety	Type	Cont. Arrangement	Contact Rating	Coil Volt.	L*W*H (mm)
43897	RM2S-ULAC220	IDEC	IDEC_功率继电器	UL,CSA,CE,VED	RM2S-ULC	DPDT	11MA	AC220V	27.5*21*35.6
43891	RM2S-ULDC24V	IDEC	IDEC_功率继电器	UL,CSA,CE,VED	RM2S-ULC	DPDT	36.9MA	24V	27.5*21*35.6

- 两种端子类型：插入式和PC板型.
- 插入式继电器配备无极性LED动作显示灯.
- 无导线,五铅设计.
- 采用无镉触点.
- 插入式继电器配备机械指示器.
- 配备可区别AC和DC线圈的彩色锁存杆.
- 镶嵌式标记板(黄色).也可选择其它四种颜色.
- 最大触点容量:10A(RU2),6A(RU4),3A(RU42).
- UL, CSA ,c-UL认证,符合EN规格.

UL Recognized
File No. E66043, Vol 8, sec. 1
Vol 8, sec. 2

TÜV
B020813332451

CSA Certified
File No. LR35144-135844

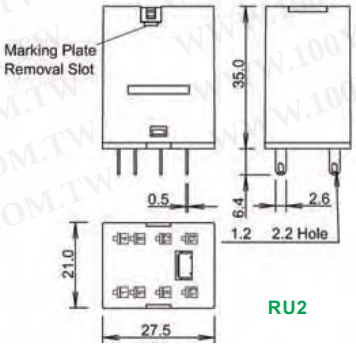

继电器+电磁阀

IDEC_功率继电器

详细产品规格－请点击cn.100y.com.tw

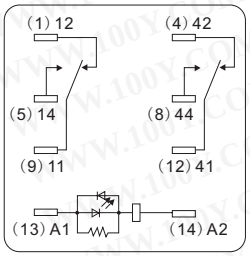

Over 24V AC/DC

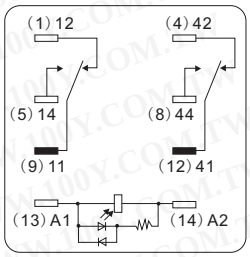

24V AC/DC or less

RU2S Standard

类型(触电)	RU2(DPDT)	RU4(4PDT)	RU42(4PCT)
触电材料	银合金	银(包金)	银镍合金(包金)
接触电阻 *1	50mΩ以下		
最小适用负载 *2	24V DC, 5mA (参考值)	1VDC, 1mA (参考值)	1V DC, 0. 1mA (参考值)
吸合时间(*2)	20ms以下		
释放时间(*2)	20ms以下		
功率消耗(约)	AC:1. 1--1. 4VA(50Hz), 0. 9--1. 2VA (60Hz) DC:0. 9--1. 0W		
绝缘电阻	100MΩ以上(500V Dc兆欧表)		
耐电压	触点和线圈间: 2, 500V Ac1分钟 异极触点间: 1, 000V Ac1分钟 同极触点间: 2, 500V Ac1分钟	2, 000V AC, 1分钟	
工作频率	电气性: 1, 800次/小时以下 机械性: 18, 000次/小时以下		
耐振动	误启动: 10--55Hz, 单振幅0. 5mm 耐久性: 10--55Hz, 单振幅0. 5mm		
抗冲击性:	误启动: 1, 000m/s² 耐久性: 150m/s²		
机械性使用寿命:	AC:500, 000次 DC:100, 000, 000次	50, 000, 000次	
使用环境温度: *5	简易型:-55--+70°C(无结冰) 其它:-55--+60°C(无结冰)		
使用环境湿度	5--85%RH(无结露)		
重量(约)	35g		

100Y 编号	厂商编号	制造厂商	说明	Recognized Safety	Type	Cont. Arrangement	Contact Rating	Coil Volt.	L*W*H (mm)
41367	RU2S-A220	IDEC	AC24V DPDT	UL,CSA,TUV	RU	DPDT	10A	AC24V	27.5*21*35
44454	RU2S-A220	IDEC	IDEC AC220V	UL,CSA,TUV	RU	DPDT	5A	AC220V	27.5*21*35

双分叉型触点:

RY系列为具备3A及5A触点容量的通用小型继电器，丰富的端子排列形式和线圈电压能满足广泛的应用。4极型继电器均配飞弧挡板。

UL Recognized Files No. E64245 E59804

TÜV File No. BL951113332319

CSA Certified File No.LR35144

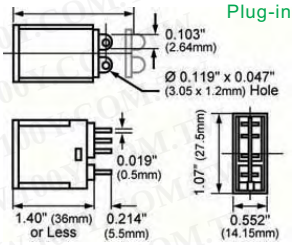

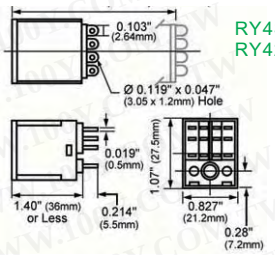

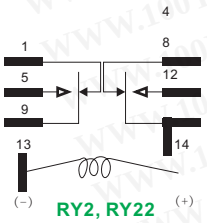

WIRING EXAMPLE

RY2, RY22

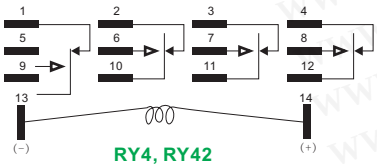

RY4, RY42

类型(触电)	DPDT	4PDT	DPDT	4PDT
触电材料	银(镀金)		银钯合金	
接触电阻 *1	50mΩ以下		100mΩ以上	
最小适用负载 *2	5V DC, 10mA(参考值)	1V-1mA(参考值)	1V DC, 100μA(参考值)	
吸合时间(*2)	20ms以下			
释放时间(*2)	20ms以下			
功率消耗(约)	AC:1. 1VA(50Hz), 1VA (60Hz) DC:0. 8W	AC:1.4VA(50Hz), 1.2VA (60Hz) DC:0.9W	AC:1. 1VA(50Hz), 1VA (60Hz) DC:0. 8W	AC:1.4VA(50Hz), 1.2VA (60Hz) DC:0.9W
绝缘电阻	100MΩ以上(500V Dc兆欧表)			
耐电压	充电部件和非充电部件间: 1, 500V AC 1分钟*3 触点和线圈间:1, 500V Ac1分钟 异极触点间:1, 500V Ac1分钟 同极触点间:1, 000V Ac1分钟	充电部件和非充电部件间: 2, 000V AC 1分钟 触点和线圈间:2, 000V AC 1分钟 异极触点间:2, 000V AC 1分钟 同极触点间:1, 000V Ac1分钟	充电部件和非充电部件间: 1, 500V AC 1分钟*3 触点和线圈间:1, 500V Ac1分钟 异极触点间:1, 500V Ac1分钟 同极触点间:1, 000V Ac1分钟	充电部件和非充电部件间: 2, 000V AC 1分钟 触点和线圈间:2, 000V AC 1分钟 异极触点间:2, 000V AC 1分钟 同极触点间:1, 000V Ac1分钟
工作频率	电气性: 1, 800次/小时以下 机械性: 18, 000次/小时以下			
耐振动	误启动: 10--55Hz, 单振幅0. 5mm 耐久性: 10--55Hz, 单振幅0. 5mm			
抗冲击性:	误启动: 1, 000m/s² 耐久性: 100m/s²(DPDT),20m/s²(4PDT)			
电气性使用寿命:	200, 000次(220V AC, 3A)	100, 000次(220V AC, 5A) 200, 000次(220V AC, 3A)	200, 000次(110V AC, 1A)	
机械性使用寿命:	50, 000, 000次			
使用环境温度: *4	-25--+55°C(无结冰)	-25--+55°C(无结冰)*5	-25--+55°C(无结冰)	-25--+55°C(无结冰)*5
使用环境湿度	5--85%RH(无结露)			
重量(约)	23g	34g	23g	34g

100Y 编号	厂商编号	制造厂商	说明	Recognized Safety	Type	Cont. Arrangement	Contact Rating	Coil Volt.	L*W*H (mm)
17553	RY2S-UDC12	IDEC	Power 继电器	UL,CSA,TUV	RY2S-U	DPDT	110VAC/30VDC,3A 220VAC,3A	DC12V	35.6*14*27.5
17554	RY2S-UDC24	IDEC	Power 继电器	UL,CSA,TUV	RY2S-U	DPDT	110VAC/30VDC,3A 220VAC,3A	DC24V	35.6*14*27.5
39743	RY4S-ULAC220	IDEC	Power 继电器	UL,CSA,TUV	RY4S-UL	4PDT	30VDC/5A	AC220-240V	27.5*21*35.6
44908	RY4S-ULDC24V	IDEC	Power 继电器	UL,CSA,TUV	RY4S-UL	4PDT	24VDC/36.9MA	24VDC	27.5*21*35.6

MK_系列8角和11角继电器
OMRON_MK2P-I 8角圆形继电器

详细产品规格－请点击cn.100y.com.tw

- 格外可靠的通用继电器
- 由银色触点保证寿命长(极小值100,000 电子操作)
- 固定操作显示(机械, LED), 二极管浪涌镇压, 变阻器浪涌镇压
- 触电操作可能由机械显示容易地检查并且/或者推挤对测试按钮选择
- 依照 CENELEC 标准
- VDE 认证可行

MK2P-I, S
Standard type (AC/DC coil)

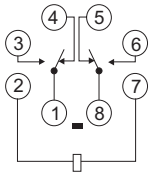

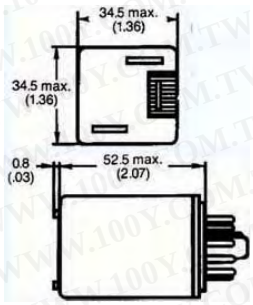

CHARACTERISTICS

触点电阻		50 m max.
动作时间		AC: 20 ms max. DC: 30 ms max.
释放时间		20 ms max.
操作频率	Mechanical	18,000 operations/hour
	Electrical	1,800 operations/hour (under rated load)
绝缘电阻		100 M min. (at 500 VDC)
振动	Mechanical durability	10 to 55 Hz, 1.50 mm (0.06 in) double amplitude
	Malfunction durability	10 to 55 Hz, 1.00 mm (0.04 in) double amplitude
冲击	Mechanical durability	1,000 m/s² (approx. 100 G)
	Malfunction durability	100 m/s² (approx. 10 G)
四周温度		Operation: -10 to 40°C (14 to 104°F)
四周湿度		35 to 85% RH
寿命	Mechanical Electrical	10 million operations min. (at operating frequency of 18,000 operations/hour) 100,000 operations at rated load (at operating frequency of 1,800 operations/hour)
重量		Approx. 0.85 g (3.0 oz)

100Y 编号	厂商编号	制造厂商	说明	Contact form	Coil rating	Contact rating
4338	MK2P-I-AC110V	OMRON	8 角圆形继电器	DPDT	110Vac	250Vac,28Vdc/ 10A
4867	MK2P-I-AC220V	OMRON	8 角圆形继电器	DPDT	220Vac	250Vac,28Vdc/ 10A
37245	MK2P-I-DC12VDC	OMRON	OMRON MK 型 控制盘用 电源继电器	2C	12VDC	5A 24VDC/5A 240VAC
4337	MK2P-I-DC24V	OMRON	8 角圆形继电器	DPDT	24Vdc	250Vac,28Vdc/ 10A

OMRON_MK3P-I 11角圆形继电器

详细产品规格－请点击cn.100y.com.tw

- 格外可靠的通用继电器
- 由银色触点保证寿命长(极小值100,000 电子操作)
- 固定操作显示(机械, LED), 二极管浪涌镇压, 变阻器浪涌镇压
- 触电操作可能由机械显示容易地检查并且/或者推挤对测试按钮选择
- 依照 CENELEC 标准
- VDE 认证可行

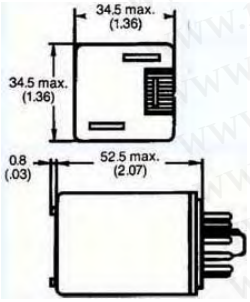

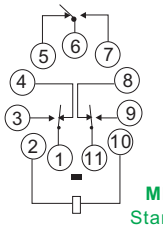

MK3P5-1, -S
Standard type (AC/DC coil)

CHARACTERISTICS

触点电阻		50 m max.
动作时间		AC: 20 ms max. DC: 30 ms max.
释放时间		20 ms max.
操作频率	Mechanical	18,000 operations/hour
	Electrical	1,800 operations/hour (under rated load)
绝缘电阻		100 M min. (at 500 VDC)
振动	Mechanical durability	10 to 55 Hz, 1.50 mm (0.06 in) double amplitude
	Malfunction durability	10 to 55 Hz, 1.00 mm (0.04 in) double amplitude
冲击	Mechanical durability	1,000 m/s² (approx. 100 G)
	Malfunction durability	100 m/s² (approx. 10 G)
四周温度		Operation: -10 to 40°C (14 to 104°F)
四周湿度		35 to 85% RH
寿命	Mechanical Electrical	10 million operations min. (at operating frequency of 18,000 operations/hour) 100,000 operations at rated load (at operating frequency of 1,800 operations/hour)
重量		Approx. 0.85 g (3.0 oz)

100Y 编号	厂商编号	制造厂商	说明	Contact form	Coil rating	Contact rating
12786	MK3P-I-24VAC		11 Pins Coil 继电器	3PDT	24VAC	250Vac,28Vdc/10A
4869	MK3P-I-AC110V	OMRON	11 Pins Coil 继电器	3PDT	110Vac	250Vac,28Vdc/10A
4870	MK3P-I-AC220V	OMRON	11 Pins Coil 继电器	3PDT	220Vac	250Vac,28Vdc/10A
12473	MK3P-I-DC12V	OMRON	11 Pins Coil 继电器	3PDT	12Vdc	250Vac,28Vdc/10A
4868	MK3P-I-DC24V	OMRON	11 Pins Coil 继电器	3PDT	24Vdc	250Vac,28Vdc/10A

http://cn.100y.com.
胜特力电子目录

继电器+电磁阀

TOWARD_MK2 8角圆形继电器

详细产品规格－请点击cn.100y.com.tw

特点:

- 高开关容量
- 坚固外壳为低槽应用
- LED 测试认证

规格:

触点材质	AgCdO
触点电阻	Max. 50m ohm
动作时间	20mS
释放时间	20mS
绝缘阻抗	Min. 100M ohm at 500VDC
电介质强度	Between open contact 1000VAC(for one minute/sec) Between contact to coil 1500VAC(for one minute/sec)
振动	10-55Hz D. A 1. 5mm
冲击阻抗	10G
操作温度	-40°C~+55°C
重量	Approx. 85g

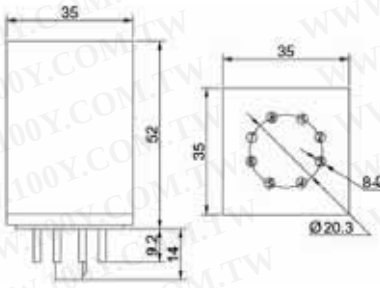

BMK2

Contact Rating

触点形式	2 Form C
额定接点	10A 220VAC/28VDC
最大开关电压	250VAC/28VDC
最大开关电流	10A
最大允许通过电流	10A

100Y 编号	厂商编号	制造厂商	说明	Contact form	Coil rating	Contact rating
15905	BMK2-110A	TOWARD	8 角圆形 Coil 继电器	2From C	110Vac	5A 220Vac/28Vdc
15903	BMK2-12D	TOWARD	8 角圆形 Coil 继电器	2From C	12V/DC	5A 220Vac/28Vdc
15906	BMK2-200/240A	TOWARD	8 角圆形 Coil 继电器	2From C	220Vac	5A 220Vac/28Vdc
15907	BMK2-240A	TOWARD	8 角圆形 Coil 继电器	2From C	240Vac	10A 250Vac/28Vdc
15904	BMK2-24D	TOWARD	8 角圆形 Coil 继电器	2From C	24V/DC	5A 220Vac/28Vdc

继电器脚座
8-Pin/11-Pin 圆形继电器底座

详细产品规格－请点击cn.100y.com.tw

P2CF-11
- 11-pin round socket, 底面或轨道架置, 顶面螺丝末端

P3G-08
- 8-pin socket,后面架置, 和一起 Y92F-30使用, 底下螺丝终端

PC2F-08
- 8-pin round socket, 底面或轨道架置, 顶面螺丝末端

OMRON

100Y 编号	厂商编号	制造厂商	说明	Pins	L*W*H(mm)	重量
11970	P2CF-11	OMRON	11 Pins 圆继电器脚座	11P	70*50*25	70g
11040	P3G-08	OMRON	P3G-08 8 Pins 圆继电器脚座 Socket Back Mounting, for use with Y92F-30 Mounting Adapter, Bottom Screw Terminals	8P	48 x 40 x 20mm	40g
28422	PC2F-08	OMRON	8 Pins 圆继电器脚座	11P	70*50*25	70g

PF083A-L

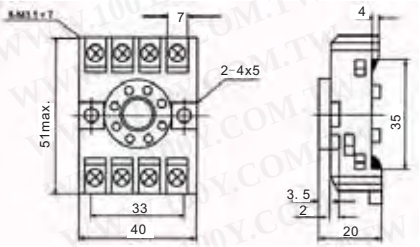

PF113A-L

OMRON

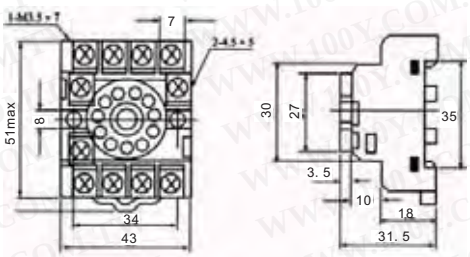

100Y 编号	厂商编号	制造厂商	说明	Pins	L*W*H(mm)	重量
4871	PF083A-L	OMRON	8 Pins 圆继电器脚座	8P	52*41*21	34g
4339	PF113A-L		11Pins 圆继电器脚座	11P	52*42.8*31	47g

方形继电器脚座

详细产品规格－请点击cn.100y.com.tw

14F-1Z-C2

14F-2Z-C2

DIN 继电器脚座

100Y 编号	厂商编号	说明	Pins
26831	14F-1Z-C2	DIN 继电器脚座	5
27369	14F-2Z-C2	DIN 继电器脚座	8

继电器+电磁阀

方形继电器脚座

详细产品规格－请点击cn.100y.com.tw

快安装、螺丝末端插口，和新弹力钳位，″业界标准″为各种插入式继电器和定时器。
手指安全模型可适用。

100Y 编号	厂商编号	制造厂商	说明
32150	BNL-6	IDEC	DIN Rail Stops

项目	规格
击穿电压	3,000 Vrms between terminals (Except for the portion between coil terminals)
绝缘电阻	1,000 MΩ between terminals at 500V
热抵抗	150°C for 1 hour
最大直流	1a:8A 2a:5A

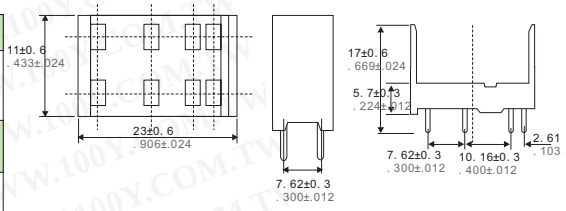

100Y 编号	厂商编号	制造厂商	说明	L*W*H(mm)
45059	DSP2A-PSL2	NAIS	方形继电器脚座	23*11*17

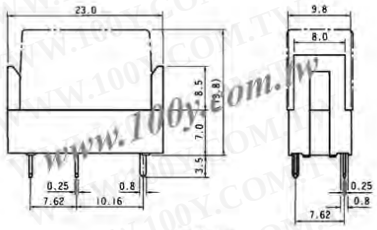

注意:
1. 插口定货代码:JK-4N
2. 标准IC 插口不被推荐请使用插口t″JK-4N″

FUJITSU

100Y 编号	厂商编号	制造厂商	说明	Pins	L*W*H(mm)
45432	JK-4N	TAKAMISAWA	继电器脚座	4P	23*9.8*15.5mm

OMRON

P2R-08

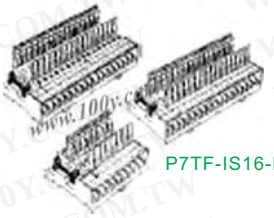

P7TF-IS16-DC24V

- Omron继电器 I/O 块提供高性能开关被使用以控制器从任一位制造商
- 安装G7TC 块来与G7T 输入或产品继电器.
- P7TF基地让您混合和匹配G7T继电器和G3TA SSRs 只要线圈电压匹配基本的电压
- G70A 基地让您混合和匹配高容量(10 安培) G2R 形式C继电器和 G3R SSRs
- 安装G70D块来与高度可靠的G6D 继电器或G3DZ 功率MOSFET 继电器

100Y 编号	厂商编号	制造厂商	说明	Pins	重量
39683	P2R-08	OMRON	继电器脚座	8P	18g
39293	P7TF-IS16-DC24V	OMRON	Relay I/O Block Components Overview	16P	

PTF-08A

型号	PTF-08A
特点	DIN RAIL
应用	OMRON:LY2 Fuji electric:HH61P-62P

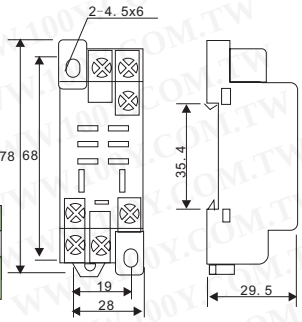

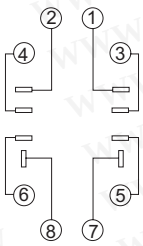

PTF08A

OMRON

PTF08A-E

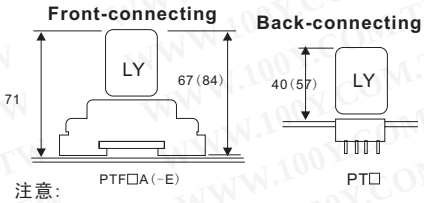

注意:
1. The PTF□A(-E) 可能是轨道安装或螺丝安装。
2. For the LY□-CR (CR circuit built-in type) 模型，这个图应该是 88.

100Y 编号	厂商编号	制造厂商	说明	Pins	L*W*H(mm)	重量
2904	PTF-08A		继电器脚座 8P	8P	78*32*28	90g
41510	PTF08A-E	OMRON	can be track-mounted or screw-mounted.	1or2	71*84	

●最新最权威的电子产品目录
●最便捷最理想的购买方式
http://cn.100y.com.
胜特力电子目录

继电器+电磁阀

方形继电器脚座

详细产品规格－请点击cn.100y.com.tw

PTF14A

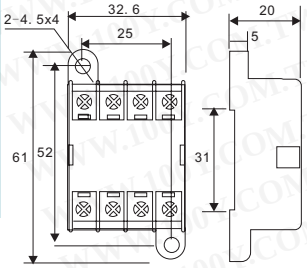

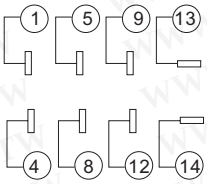

13F-2Z-B

PY-080

OMRON

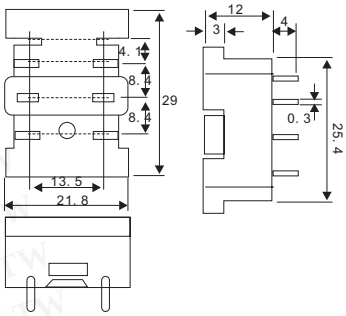

PY-140

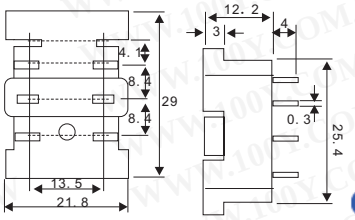

OMRON

PY14

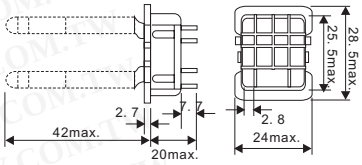

PYF-08A

- 8 Pin octal, panel or DIN Rail Mountings.

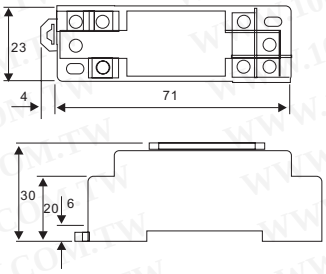

PYF-14A

- 14 Pin octal, panel or DIN Rail Mountings.

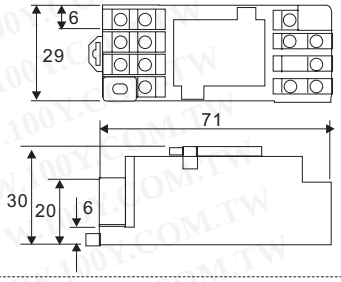

PYF08A-E

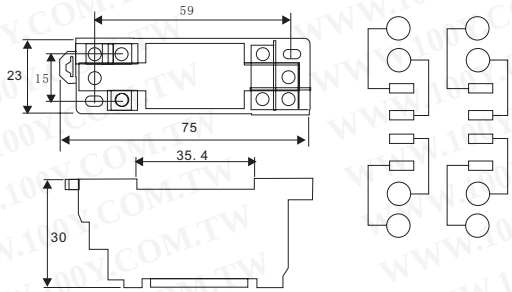

PYF-14A-E

OMRON

100Y 编号	厂商编号	制造厂商	说明	Pins	L*W*H(mm)	重量
11444	PTF14A	OMRON	继电器脚座/14P	14P	71*45*27	
8446	PY-080		DIP 继电脚座/8P	8P	29*22*12.2	30g
10353	PY-140		DIP 继电脚座/14P	14P	29*21.8*12.2	30g
11324	PY14	OMRON	继电器脚座/14P	14P	21*29*19	10g
2555	PYF-08A		方型继电器脚座 8P	8P	71*22*30.5	50g
2027	PYF-14A		方型继电器脚座 14P	14P	71*29*30.5	80g
46916	PYF-14A-E		方型继电器脚座 14P	14P		
41541	PYF08A-E	OMRON	手指防护式	8P	71*22*30.5	

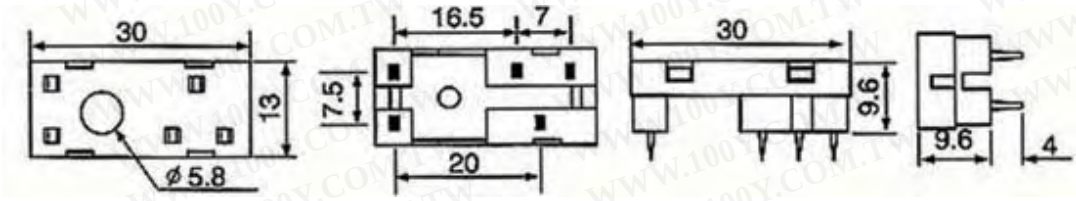

100Y 编号	厂商编号	说明	Pins	L*W*H(mm)
46583	TKC-5P	Socket & Clip	5	30*13*9.6

继电器+电磁阀

方形继电器脚座

详细产品规格－请点击cn.100y.com.tw

规格:

额定绝缘电压	300V; except SH1B and SY4S-62: 250V
额定电流	SR/SH/SM: 10A, SY: 7A(SH1B coil terminal 7A)
绝缘电阻	100M Ω minimum
电介质强度	2,000V AC, 1 minute
材质等级	UL94V-0

UL Recognized File No. E64245, E62437
CSA Certified File No.LR35144
TÜV PRODUCT SERVICE File No. BL950813332307 *

100Y 编号	厂商编号	制造厂商	说明	Pins	L*W*H(mm)
17555	SY2S-05A	IDEC	DIN 轨道安装插座	8P-刀型	64*20*25
39717	SY4S-05	IDEC	DIN 轨道安装插座	8P-刀型	1.024"*1.181"*1.220"
48408	SY4S-05A	IDEC	IDEC_DIN 轨道安装插座 黑色标准型		65*26*25
44907	SY4S-05C	IDEC	继电器脚座		1.024"*1.181"*1.220"

磁保持继电器

磁保持继电器

详细产品规格－请点击cn.100y.com.tw

特点:

- 高开关电容:60A
- 无能量消耗当闭塞磁性控制
- 由驱动线圈无补偿加热
- 对振动和冲击高阻抗
- 触点位置维护驱动功率在中止的情况下

规格:

脉冲设置	60ms/min
额定功率	1W
负载功率设置	0. 75W
电子寿命	$1x10^4$ ops Min. (1800 ops/hr)
机械寿命	$1x10^6$ ops. Min
绝缘电阻	1000M ohm Min. (500VDC)
电介质强度	Between open contacts 50Hz 1500VAC(for 1 min) Between open contacts 50Hz 4000VAC(for 1 min)
振动	10-55Hz, D. A1. 5mm
冲击电阻	10G
操作温度	-25°C~+70°C
重量	Approx. 33g

TOWARD

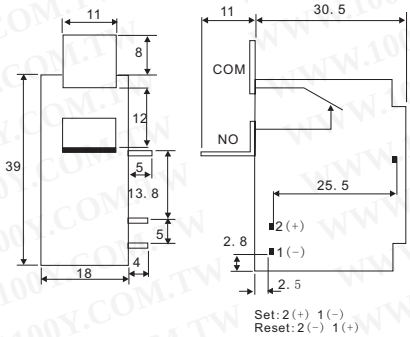

Contact rating

触点形式	1 Form A(1 Mack)
额定接点	60A 250VAC
最大开关电压	250VAC
最大开关电流	60A

100Y 编号	厂商编号	制造厂商	说明	L*W*H(mm)	接点形态	Contact Rating A/V	Coil Volt.	Max. Set Volt.	Min. Reset Volt.
16031	BT60L-12VDC-A	TOWARD	磁保持继电器	39*30.5*18	1 Form A / 1 Make	60A/250V	12VDC	9V	4.8V

电磁阀

TTI_电磁阀

详细产品规格－请点击cn.100y.com.tw

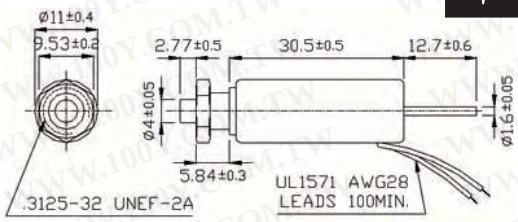

- 总重量:17g
- 柱塞重量:3.2g
- 单位:mm) 显示加强

100Y 编号	厂商编号	制造厂商	说明	电压(V)	高度(m/m)	外径(m/m)(φ)	轴径(m/m)(φ)
19794	TST-1130P-12V	TTI	Open Frame Solenoid Push Type	12V	30mm	9mm	4mm
18023	TST-1130P-24V	TTI	Open Frame Solenoid Push Type	24V	30mm	9mm	4mm

固态继电器

表面型AC驱动/AC负戴固态继电器

详细产品规格－请点击cn.100y.com.tw

说明:

Opto 22 为小脚印MP 系列提供固态继电器(SSRs) 一条完全线, 从坚固性120/240伏特AC系列, 被设计为安装在印制电路板。所有Opto 22个继电以4, 000伏特光学隔离为特色和是UL和CSA 被认可。对室温液体环氧封闭的创新用途, 被结合与Opto 22的独特的热分布器技术, 是关键对大量生产世界的最可靠的固态继电器。

继电器+电磁阀

表面型AC驱动/AC负戴固态继电器

详细产品规格－请点击cn.100y.com.tw

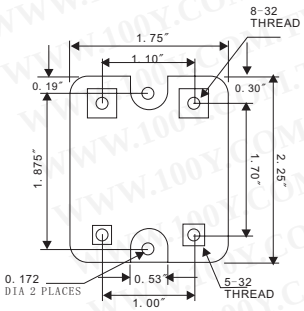

每台OPTO 22 固态继电器被服从对全负荷测试和六倍额定电流冲击两个在封闭前后。这双重测试每部份在它留下工厂之前，您能依靠OPTO 22台固态继电器。所有OPTO 22 SSRs 在生活有保证。

Data \ Model number	120A10	120A25	240A10	240A25	240A45
一般额定电流 (Amps)	10	25	10	25	45
一般信号输入电阻 (Ohms)	33K	33K	33K	33K	33K
信号提取电压	85 VAC (280 allowed)	85 VAC (280 allowed)	85 VAC (280 allowed)	85 VAC (280 allowed)	85 VAC (280 allowed)
信号电压降落	10 VAC	10 VAC	10 VAC	10 VAC	10 VAC
最大高峰反复电压	600	600	600	600	600
最大输出电压降落	1.6 volts	1.6 volts	1.6 volts	1.6 volts	1.6 volts
额定操作电压 (Volts AC)	12-140	12-140	24-280	24-280	24-280
绝缘电压	4,000 VRMS	4,000 VRMS	4,000 VRMS	4,000 VRMS	4,000 VRMS
散逸 (Watts/Amp)	1.6	1.3	1.6	1.3	0.9

100Y 编号	厂商编号	制造厂商	说明	Vin 驱动电压	Irms 负戴电流	Vrms 负戴电压
30820	120A10	OPTO22	OPTO22_交流控制交流负载固态继电器	85~280VAC	10A	120VAC
30826	120A25	OPTO22	OPTO22_交流控制交流负载固态继电器	85~280VAC	25A	120VAC
30838	240A10	OPTO22	交流控制交流负载固态继电器	85VAC(280 allowed)	10A	240V
30839	240A25	OPTO22	交流控制交流负载固态继电器	85VAC(280 allowed)	25A	240V
30870	240A45	OPTO22	交流控制交流负载固态继电器	85VAC(280 allowed)	45A	240V

- 所有模型以同样紧凑直径为特色提供一致的架置螺距。
- 固定变阻器有效地吸收外在浪涌。
- 操作显示(红色LED) 使之能监视操作。
- 保护套更加安全。
- 标准模型由UL/CSA 和 -UTU认证，模型 VDE (TÜV).

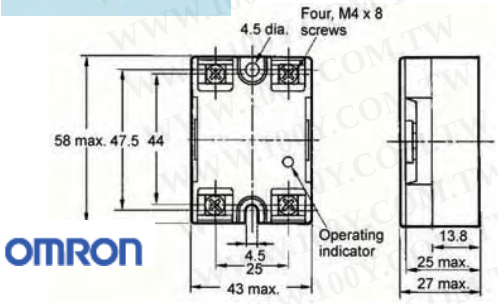

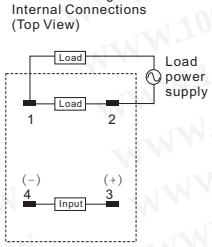

Characteristics

项目	G3NA-210B
动作时间	1/2 of load power source cycle + 1 ms max. (DC input) 3/2 of load power source cycle + 1 ms max. (AC input)
释放时间	1/2 of load power source cycle + 1 ms max. (DC input) 3/2 of load power source cycle + 1 ms max. (AC input)
Output ON voltage drop	1.6 V (RMS) max.
漏电	5 mA max. (at 100 VAC) 10 mA max. (at 200 VAC)
绝缘电阻	100 MΩ min. (at 500 VDC)
电介质强度	2,500 VAC, 50/60 Hz for 1 min
振动电阻	Malfunction: 10 to 55 Hz, 1.5-mm double amplitude
冲击电阻	Malfunction: 1,000 m/s²
四周温度	Operating:–30°C to 80°C (with no icing or condensation) Storage:–30°C to 100°C (with no icing or condensation)
四周湿度	Operating: 45% to 85%
重量	Approx. 60 g

100Y 编号	厂商编号	制造厂商	说明	Vin 驱动电压	Irms 负戴电流	Vrms 负戴电压	Switching Type
46980	G3NA-210B-AC200-240	OMRON	AC/AC 固态继电器	200~240VAC	10A	24~240VAC	Zero-Cross

SPECIFICATIONS

Model No.	Control voltage range	Must turn off voltage	Input Impedance	Max load current	Load voltage range	Min blocking voltage	Max off-state leakage	Frequency range
KL20C-10AX	80 TO 280 VAC	MAX10VAC	1.5Kohm	10A	24-280VAC	600VAC	LESS 5 mA	47-70HZ
KL20C-25AX	80 TO 280 VAC	MAX10VAC	1.5Kohm	25A	24-280VAC	600VAC	LESS 5 mA	47-70HZ
KL20C-40AX	80 TO 280 VAC	MAX10VAC	1.5Kohm	40A	24-280VAC	600VAC	LESS 5 mA	47-70HZ

Model NO.	Isolation Impedence	Dielectric strength input-output	Dielectric strength input output-case	Turn-on time	Turn-off time	Capacitance in-out	Weight(g)
KL20C-10AX	10^9 ohm	4000 VACrms	2500 VACrms	LESS 2 mSec	LESS ½ AC cycle	LESS 15 PF	92g
KL20C-25AX	10^9 ohm	4000 VACrms	2500 VACrms	LESS 2 mSec	LESS ½ AC cycle	LESS 15 PF	95g
KL20C-40AX	10^9 ohm	4000 VACrms	2500 VACrms	LESS 2 mSec	LESS ½ AC cycle	LESS 15 PF	95g

100Y 编号	厂商编号	制造厂商	说明	Vin 驱动电压	Irms 负戴电流	Vrms 负戴电压	Switching Type
8450	KL20C10AX	KYOTTO	固态继电器	80~280VAC	10A	24~280VAC	Zero-Cross
6337	KL20C25AX	KYOTTO	固态继电器	80~280VAC	25A	24~280VAC	Zero-Cross
18336	KL20C40AX	KYOTTO	固态继电器	80~280VAC	40A	24~280VAC	Zero-Cross

继电器+电磁阀

表面型AC驱动/AC负戴固态继电器

详细产品规格－请点击cn.100y.com.tw

规格:

Model No.	Control voltage range	Must turn off voltage	Input Impedance	Max load current	Load voltage range	Min blocking voltage	Max off-state leakage	Frequency range
KL40C-25AX	50-250 VAC	MAX10VAC	1.5Kohm	25A	48-480VAC	1200VAC	15 mA	47-70HZ

Model NO.	Isolation Impedence	Dielectric strength input-output	Dielectric strength input output-case	Turn-on time	Turn-off time	Capacitance in-out	Weight(g)
KL40C-25AX	10^9 ohm	4000 VACrms	2500 VACrms	LESS 2 mSec	LESS ½ AC cycle	LESS 15 PF	95g

概述直径
(Unit:mm)

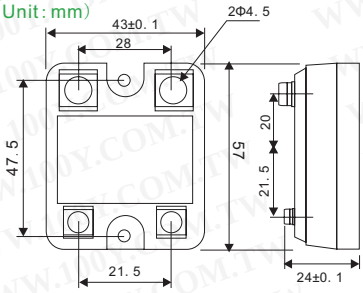

等效电路

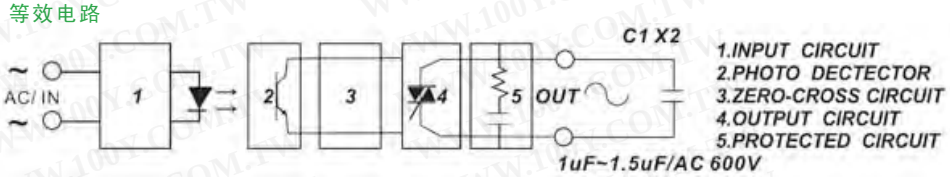

100Y 编号	厂商编号	制造厂商	说明	Vin 驱动电压	Irms 负戴电流	Vrms 负戴电压	Switching Type
13689	KL40C25AX	KYOTTO	固态继电器	80~280VAC	25A	48~480VAC	Zero-Cross

规格:

Model No.	Control Impedance	Must turn off voltage	Input Impedance	Max load current	Load voltage range	Min blocking voltage	Max off-state leakage	Frequency range
KR2010AX	VRO~500KΩ	MAX10VAC	1.5Kohm	10A	24-280VAC	600VAC	LESS 5 mA	47-70HZ
KR2040AX	VRO~500KΩ	MAX10VAC	1.5Kohm	40A	24-280VAC	600VAC	LESS 5 mA	47-70HZ

Model NO.	Isolation Impedence	Dielectric strength input-output	Dielectric strength input output-case	Turn-on time	Turn-off time	Capacitance in-out	Weight(g)
KR2010AX	10^9 ohm	4000 VACrms	2500 VACrms	LESS 2 mSec	LESS ½ AC cycle	LESS 15 PF	92g
KR2040AX	10^9 ohm	4000 VACrms	2500 VACrms	LESS 2 mSec	LESS ½ AC cycle	LESS 15 PF	95g

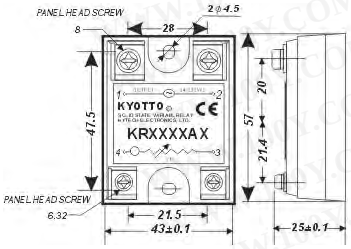

OUTLINE DIMENSIONS
(Unit:mm)

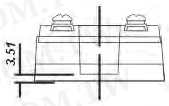

EQUIVALENT CIRCUIT

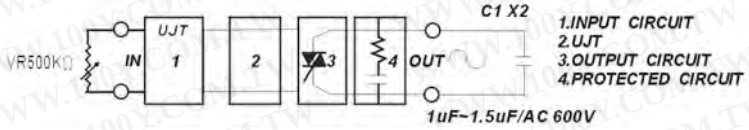

100Y 编号	厂商编号	制造厂商	说明	Vin 驱动电压	Irms 负戴电流	Vrms 负戴电压
46351	KR2010AX	KYOTTO	固态继电器		10A	24~280VAC
24918	KR2040AX	KYOTTO	固态继电器	250K ohm	40A	24~280VAC

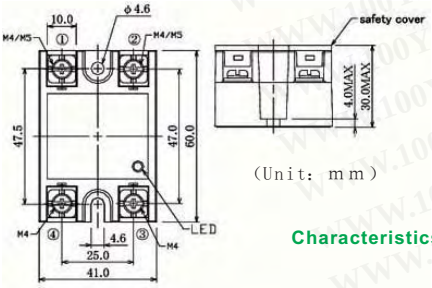

(Unit: mm)

Characteristics

项目	S3C-225ADV	S3C-245ADV
输入电压范围	AC 85 ～ 264Vrms	
负载电压范围	AC 85 ～ 264Vrms	
漏电状态	12mA and below (Vo=200V)	
在电压降落状态	1.5Vrms and below	
最小负载电流	100mA	
零交叉作用	Built-in	
国际安全标准	UL、c-UL. VDE application is scheduled	

特点:

1. AC 输入类型增加来S3C 系列项目排列
   可应用于操作两个以AC100V/200V 输入信号
2. 共同维度以直流输入类型
   同样形式和维度以直流输入键入并且可附上小尺寸盘区
3. 安全特点
   变阻器和CR有效地吸收末端安全外
   套防止电击的外部浪涌
4. 操作指示灯
   LED 显示表明正常运行
5. 国际安全标准
   UL/c-UL/VDE应用预定

100Y 编号	厂商编号	制造厂商	说明	Vin 驱动电压	Irms 负戴电流	Vrms 负戴电压	Switching Type
37228	S3C-225ADV	JEL	JEL 25A AC 负戴固态继电器	AC85-264V	15A	AC85-264V	Zero-cross-circuit
37225	S3C-245ADV	JEL	JEL AC 负戴固态继电器	AC85-264V	45A	AC85-264V	Zero-cross-circuit

继电器+电磁阀

表面型AC驱动/AC负戴固态继电器

详细产品规格－请点击cn.100y.com.tw

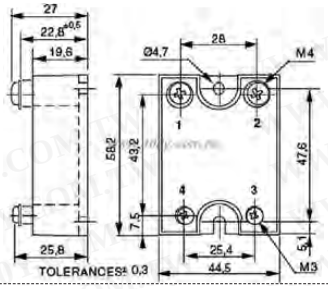

- 同步出口AC: 12-280VAC-40A
- 保护可能性在选择IO20: Cap 1K460000
- 适应任何类型装载

100Y 编号	厂商编号	制造厂商	说明	Vin 驱动电压	Irms 负戴电流	Vrms 负戴电压	Switching Type
17716	SC844910	Celduc	AC-AC 固态继电器	90~240Vac	40A	280Vac	Zero-cross relay

表面固态继电器

表面装配功率 AC-AC SSR

100Y 编号	厂商编号	说明	Vin 驱动电压	Irms 负戴电流	Vrms 负戴电压
2708	SSR-VAC-40A	表面固态继电器	75~280VAC	40A	240VAC

- AC 输出阻抗装载。
- 90-240 VAC 控制电压与 LED.
- Ip20.

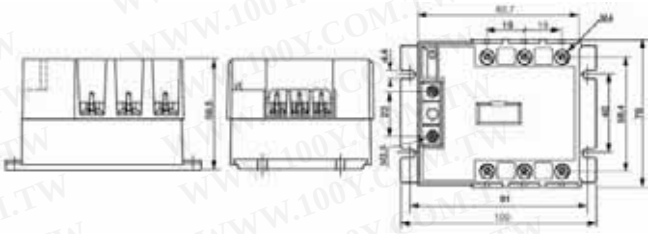

100Y 编号	厂商编号	制造厂商	说明	Irms 负戴电流	Vrms 负戴电压
40991	SVT965960	Celduc	固态继电器 24 to 600 VAC-50 ARMS	50A	600VAC

表面型DC驱动/AC负戴固态继电器

详细产品规格－请点击cn.100y.com.tw

PCV系列比例控制器是独立性的电能控制模块集成一个完全阶段逻辑控制系统和一台固态继电器在同样标准组件。典型的应用包括加热器，振动进料器和钨灯。

- 操作在 60Hz & 50Hz
- 内部缓冲器
- 业界标准包装
- 控制电路不要求调整或定标

典型应用：

- 工业温度调解器
- 光变暗
- 振动进料器
- 抗拒发热器
- 传动机速度控制

不合适的应用

PCV 对一些装载应用不适当，但对以下没限制：

- AC 马达控制
- 三个阶段马达
- 变压器要求纯正弦波输入
- 零交叉应用

请与Crydom 的应用工程部联系为其它信息和具体应用问题。

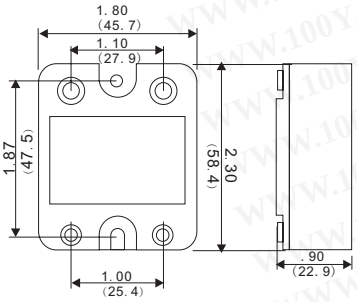

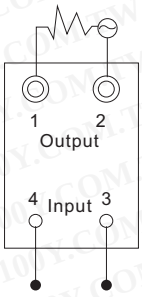

WIRING DIAGRAM

100Y 编号	厂商编号	制造厂商	说明	Vin 驱动电压	Irms 负戴电流	Vrms 负戴电压	Switching Type
36249	10PCV2425	Crydom	DC-AC 固态继电器	2-10 Volts DC	25 Amps RMS	240 Volts RMS	AC

Opto 22 供电源串联继电器全方位以各种电压 (110–575 volts) 和电流选择(3–45 amps).

所有电源串联传递特点4,000 伏特光学隔离，和有一个高PRV规定值。

DC Series

DC 系列提供被隔绝的DC 控制对大OEM 顾客全世界。

AC Series

AC 系列提供根本固体可靠性。所有交流电能系列继电器以一个固定缓冲器为特色和零电压开启。瞬变证明模型提供自我保护为嘈杂的电子环境。

Data \ Model number	120D3	120D10	120D25	120D45
一般额定电流	3	10	25	45
一般信号输入电阻	1000	1000	1000	1000
信号提取电压	3VDC(32V allowed)	3VDC(32V allowed)	3VDC(32V allowed)	3VDC(32V allowed)

继电器+电磁阀

表面型DC驱动/AC负戴固态继电器

详细产品规格－请点击cn.100y.com.tw

Data \ Model number	120D3	120D10	120D25	120D45
信号电压降落	1 VDC	1 VDC	1 VDC	1 VDC
最大高峰反复电压	600	600	600	600
最大输出电压降落	1.6 volts	1.6 volts	1.6 volts	1.6 volts
工作电压范围(Volts AC)	12-140	12-140	12-140	12-140
绝缘电压	4,000VRMS	4,000VRMS	4,000VRMS	4,000VRMS
散逸(Watts/Amp)	1.7	1.6	1.3	0.9

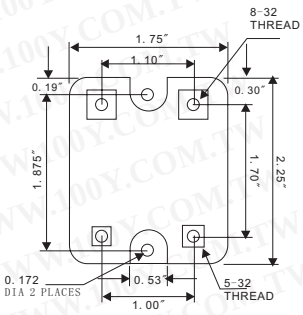

Data \ Model number	380D25	380D45
一般额定电流(Amps)	25	45
一般信号输入电阻(Ohms)	1000	1000
信号提取电压	3VDC(32V allowed)	3VDC(32V allowed)
信号电压降落	1 VDC	1 VDC
最大高峰反复电压	800	800
最大输出电压降落	1.6 volts	1.6 volts
工作电压范围(Volts AC)	24-420	24-420
绝缘电压	4,000VRMS	4,000VRMS
散逸(Watts/Amp)	1.3	0.9

Data \ Model number	240D3	240D10	240D25	240D45	240A10
一般额定电流(Amps)	3	10	25	45	10
一般信号输入电阻(Ohms)	1000	1000	1000	1000	33K
信号提取电压	3VDC(32V allowed)	3VDC(32V allowed)	3VDC(32V allowed)	3VDC(32V allowed)	85 VAC(280 allowed)
信号电压降落	1 VDC	1 VDC	1 VDC	1 VDC	10 VAC
最大高峰反复电压	600	600	600	600	600
最大输出电压降落	1.6 volts	1.6 volts	1.6 volts	1.6 volts	1.6 volts
工作电压范围(Volts AC)	24-280	24-280	24-280	24-280	24-280
绝缘电压	4,000VRMS	4,000VRMS	4,000VRMS	4,000VRMS	4,000VRMS
散逸(Watts/Amp)	1.7	1.6	1.3	0.9	1.6

100Y 编号	厂商编号	制造厂商	说明	Vin 驱动电压	Irms 负戴电流	Vrms 负戴电压
30832	120D10	OPTO22	直流控制交流负载固态继电器	3VDC(32V allowed)	10A	120VAC
30833	120D25	OPTO22	OPTO22_直流控制交流负载固态继电器	3~32Vdc	25A	120Vac
30835	120D3	OPTO22	OPTO22_直流控制交流负载固态继电器	3~32VDC	3A	240VAC
30836	120D45	OPTO22	OPTO22_直流控制交流负载固态继电器	3~32VDC	45A	120VAC
30871	240A45-17	OPTO22	直流控制交流负载固态继电器			
30872	240D10	OPTO22	OPTO22_直流控制交流负载固态继电器	3VDC(32V alloved)	10A	240V
31067	240D25	OPTO22	表面型 DC 驱动/AC 负戴固态继电器	3~32VDC 3~32VDC	25A	240VAC
31068	240D3	OPTO22	表面型 DC 驱动/AC 负戴固态继电器		3A	240V
31069	240D45	OPTO22	表面型 DC 驱动/AC 负戴固态继电器		45A	240V
31070	380D25	OPTO22	表面型 DC 驱动/AC 负戴固态继电器		25A	380V
31072	380D45	OPTO22	表面型 DC 驱动/AC 负戴固态继电器		45A	380V

DC SERIES: DC 系列提供被隔绝的DC控制广大全世界OEM顾客。

AC SERIES: AC 系列提供根本固体可靠性。所有交流电能系列传递特点一种固定缓冲器和零的电压刺激。瞬变证明模型提供自我保护在喧闹的电子环境中。

Data \ Model number	480D10-12	480D15-12	480D25-12	480D45-12	575D15-12	575D45-12
一般额定电流(Amps)	10	15	25	45	15	45
一般信号输入电阻(Ohms)	1000	1000	1000	1000	1000	1000
信号提取电压	3VDC(32VAllowed)					
信号电压降落	1 VDC	1 VDC	1 VDC	1 VDC	1 VDC	1 VDC
最大高峰反复电压	1200	1200	1000	1000	1200	1000
最大输出电压降落	3.2 volts	3.2 volts	1.6 volts	1.6 volts	3.2 volts	1.6 volts
工作电压范围(Volts AC)	100-530	100-530	100-530	100-530	100-600	100-600
绝缘电压	4,000VRMS					
散逸(Watts/Amp)	2.5	2.5	1.3	0.9	2.5	0.9

服务专线:台湾:886-3-5753170 深圳:86-755-83298787 上海:86-21-34970699
传　　真:台湾:886-3-5753172 深圳:86-755-83640655 上海:86-21-64605107
E-mail:台湾:sale@100y.com.tw 深圳:100y@163.com 上海:100y-1@163.com

表面型DC驱动/AC负戴固态继电器

详细产品规格－请点击cn.100y.com.tw

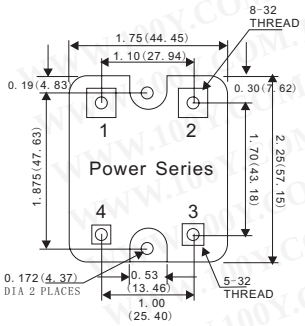

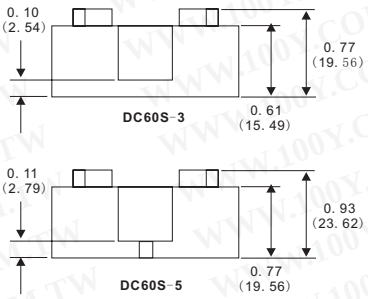

Opto 22 提供电源串联继电器全方位以各种电压(110-575伏特)和电流选择(3-45安培)。所有电源串联传递特点4,000伏特光学隔离，和一个高PRV规定值。

100Y 编号	厂商编号	制造厂商	说明	Irms 负戴电流	Vrms 负戴电压
31073	480D10-12	OPTO22	表面型 DC 驱动/AC 负戴固态继电器	10A	480V
31074	480D15-12	OPTO22	表面型 DC 驱动/AC 负戴固态继电器	15A	480V
31075	480D25-12	OPTO22	表面型 DC 驱动/AC 负戴固态继电器	25A	480V
31076	480D45-12	OPTO22	表面型 DC 驱动/AC 负戴固态继电器	480V	45A
31077	575D15-12	OPTO22	表面型 DC 驱动/AC 负戴固态继电器	15A	575V
31078	575D45-12	OPTO22	表面型 DC 驱动/AC 负戴固态继电器	45A	575V

- •零电压和任意转动交换
- •面板安装
- •600V 瞬变容量
- •内部缓冲器
- •110 & 125A 模型可利用
- •联合超电压保护由自动转动 (Suffix P)

以科技目前进步水平表面安装技术为特色，这些SPST-NO继电器具有可靠性在恶劣条件下。 产品包括SCR AC 开关和在零交叉适用，任意打开(阶段可控制)且通常闭合(形式B) 版本以或AC或直流输入(线圈) 控制。制造在Crydom中ISO 9001的设施为最宜的产品性能和可靠性。

GENERAL SPECIFICATIONS

电介质强度 50/60Hz Input/Output/Base	4000 Vrms
绝缘电阻 (Min.) @ 500 Vdc	10^{9}Ohm
最大输入/输出电容	8 pF
四周操作温度范围	-40 to 80°C
四周存储温度范围	-40 to 125°C

MECHANICAL SPECIFICATIONS

重量: (typical)	3.0 oz. (86.5g)
包装:	Thermally conductive epoxy
末端:	Screws and Saddle Clamps Furnished, Unmounted

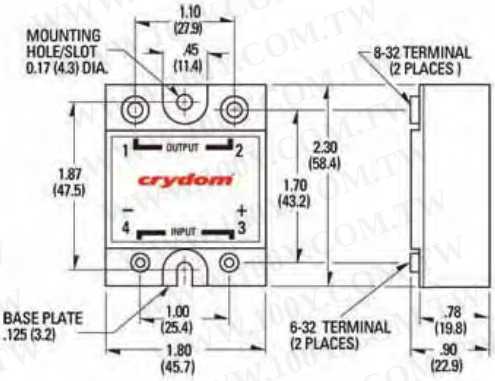

100Y 编号	厂商编号	制造厂商	说明	Vin 驱动电压	Irms 负戴电流	Vrms 负戴电压	Switching Type
36163	A2410	Crydom	DC-AC 固态继电器	3-32 Vdc	10 Amps RMS	280 Volts RMS	AC
36166	A2450	Crydom	DC-AC 固态继电器	3-32 Vdc	25 Amps RMS	280 Volts RMS	AC

特点:

1. 与吸热器结合为垂直的外形
   帮助节省在控制板空间
2. 电介质强度为 2,500V or 4,000V
3. 螺丝在设施或一接触DIN横杆设施可利用
4. 内部操作 LED (red)
5. 固定变阻器

应用:

1. 造型机器 (heater control)
2. 温度受控浴 (heater control)
3. 印刷机 (heater control)
4. 机床 (motor control)

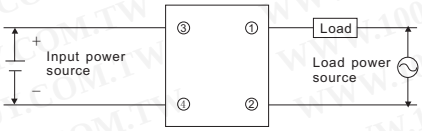

Schematic

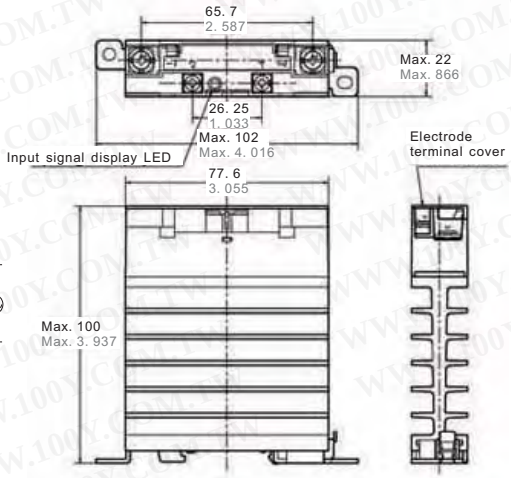

特征 (at 20°C 68°F, Input ripple: 1% or less)

编号	AQK1211
最大动作时间	(1/2 cycle of voltage sine wave) + 1 ms
最大释放时间	(1/2 cycle of voltage sine wave) + 1 ms
击穿电压	2,500 V AC

继电器+电磁阀

表面型DC驱动/AC负戴固态继电器

详细产品规格－请点击cn.100y.com.tw

特点: (at 20°C 68°F, Input ripple: 1% or less)

(Breakdown voltage 2,500V) (Breakdown voltage 4,000V)

编号	AQK1211	Remarks
四周温度	–30°C to +80°C –22°F to +176°F	Non-condensing at low temperatures
最小内部绝缘电阻	100 M Ω between input, output and case	by 500V DC megger
振动电阻	10 to 55 Hz at double amplitude of 0.75 mm	For 1 min.
冲击电阻	Min. 294 m/s²	
存储温度	–35°C to +100°C –31°F to +212°F	
操作方式	Zero-cross (Turn-ON and Turn-OFF)	

100Y 编号	厂商编号	制造厂商	说明	Vin 驱动电压	Irms 负戴电流	Vrms 负戴电压
47567	AQK1211	NAIS	NAIS_固态继电器	4.5 to 30 V DC	15A	75 to 250 V AC

特点:

- 五个型可用从 10 A 到 40 A.
- 固定变阻器
- 内部操作 LED (red)
- 电介质强度为4,000 V
- 4 to 32 V DC输入电压
- 零交叉和任意型是可利用的。

应用:

- 造型机器 (heater control)
- 温度受控浴(heater control)
- 印刷机 (heater control)
- 包裹snd 打包机 (heater contro
- 机床 (Motor control)

Characteristics (at 20°C 68°F, Input ripple: 1% or less)

Zero-cross type

型号	25A	Remarks
编号	AQN411	
最大动作时间	(1/2 cycle of voltage sine wave) + 1ms	
最大释放时间	(1/2 cycle of voltage sine wave) + 1ms	
最小绝缘电阻	100MΩ between input and output	Using 500 V DC megger
击穿电压	4,000 Vrms between input and output 2,500 Vrms among input, output and case	for 1min.
振动电阻(Functional)	10 to 55Hz double amplitude of 1.5mm	X, Y, Z axes
冲击电阻(Functional)	Min. 980 m/s²	X, Y, Z axes
四周温度	–20°C to +80°C –4°F to +176°F	Non-condensing at low temperatures
存储温度	–25°C to +85°C –13°F to +185°F	
操作方式	Zero-cross (Turn-ON and Turn-OFF)	

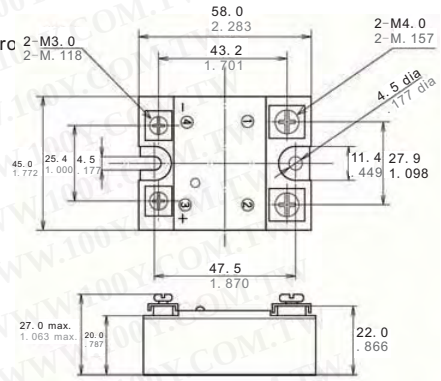

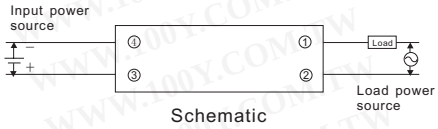

100Y 编号	厂商编号	制造厂商	说明	Vin 驱动电压	Irms 负戴电流	Vrms 负戴电压
47564	AQN411	NAIS	NAIS_固态继电器	4 to 32 V DC	25A	75 to 250V AC

特点:

1. 二种终端类型形状: 插入式终端和螺丝终端 (30 A, 40 A is screw terminal types only)
2. 平坦类型SSR可能由铝印制电路板
3. 1,500 V 高电介质强度在输入和输出之间。4,000 V 可利用为10A, 15.A, 20A 设备。
4. 吸热器和DIN 架置路轨和末端盖作为是辅助部件可利用

Plug-in terminal

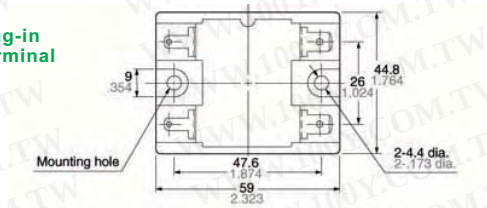

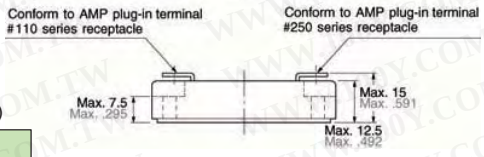

应用:

1. 造型机器 (heater control)
2. 温度受控浴 (heater control)
3. 印刷机 (heater control)
4. 机床(motor control)

Characteristics (at 20°C 68°F, Input ripple: 1% or less)

Item \ Type		Zero-cross type: Standard type	Zero-cross type: Reinforced type	Remarks
最大动作时间		(1/2 cycle of voltage sine wave) + 1 ms		
最大释放时间		(1/2 cycle of voltage sine wave) + 1 ms		
最小内部绝缘电阻		100 M Ω between input, output and case		by 500V DC megger
击穿电压		1,500 V AC between input, output and case	4,000 V AC between input, output and case	For 1 min.
振动电阻	Functional	10 to 55 Hz at double amplitude of 2 mm*		1 hour for X, Y, Z axes
	Destructive	10 to 55 Hz at double amplitude of 2 mm*		10 minutes for X, Y, Z axes
冲击电阻	Functional	Min. 980 m/s² {100 G}		5 time each for X, Y, Z axes
	Destructive	Min. 980 m/s² {100 G}		4 time each for X, Y, Z axes
四周温度		–20°C to +80°C –4°F to +176°F		
存储温度		–25°C to +85°C –13°F to +185°F		
操作方式		Zero-cross (Turn-ON and Turn-OFF)		

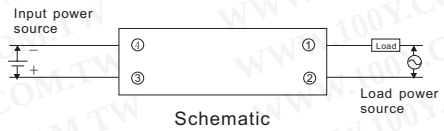

(10A, 15A, 20A type) (30A, 40A type)

100Y 编号	厂商编号	制造厂商	说明	Vin 驱动电压	Irms 负戴电流	Vrms 负戴电压
47566	AQR40A2-S-Z4/6VDC	NAIS	NAIS_固态继电器	4/6VDC	40A	75 to 250 V AC

继电器+电磁阀

表面型DC驱动/AC负戴固态继电器

详细产品规格－请点击cn.100y.com.tw

固态继电器SOLID STATE RELAY

100Y 编号	厂商编号	制造厂商	说明	Vin 驱动电压	Irms 负戴电流	Vrms 负戴电压	Switching Type
38196	ASD410Z	ANSO	固态继电器 SOLID STATE RELAY	3~32VDC	10A	75~480VAC	Not Applicable

- SCR 输出
- 10A, 20A & 30A 模型
- 包括地线接线柱
- 零电压和任意转动在开关上
- 漏电低
- 完整吸热器 (22.5 mm)
- DIN 横杆& 盘区安装
- 状态表明 LED
- DC or AC 控制
- 联合超电压保护由自动转动 (Suffix P Option)

MECHANICAL SPECIFICATIONS

All dimensions are in inches (millimeters)

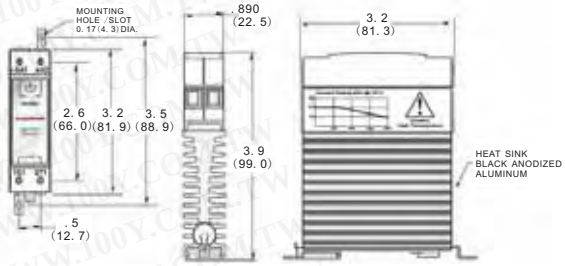

一般规格:

电介质强度 50/60Hz Input/Output/Base	4000 Vrms
绝缘电阻 (Min.) @ 500 Vdc	10^9Ohm
最大输入/输出容量	8 pF
四周操作温度范围	-40 to 80°C
四周存储温度范围	-40 to 125°C
状态表明显示	Green LED

机械规格:

重量: (typical)	10 oz. (280g)
包装:	Thermally Conductive Epoxy
末端	Box clamp type
最大导线大小	AWG #10(3mm)
被推荐的终端螺丝扭矩范围:	5.0-6.0 in lb (0.6-0.7Nm)
旁边间距最小边	0. 8 inch(20mm)

系列CKR固态继电器运用Crydom私有热量管理技术提供一个紧凑和高效率的设计。 固定DIN路轨附件, 易使用的箱子钳位类型终端和完整热沉完善包装。这个紧凑新设计提供由30Arms决定在四周温度 25°C.制造在Crydom的ISO 9001被证明的设施为最宜的产品性能和可靠性。

100Y 编号	厂商编号	制造厂商	说明	Vin 驱动电压	Irms 负戴电流	Vrms 负戴电压	Switching Type
47056	CKRD2410	Crydom	DC-AC 固态继电器	4-32 Volts DC	0.15-20 Amps RMS	24-280 Volts RMS	AC
46943	CKRD2420	Crydom	DC-AC 固态继电器	4-32 Volts DC	0.15-20 Amps RMS	24-280 Volts RMS	AC

- 零电压和任意转动在开关
- 盘区安装
- 状态表明 LED
- DC or AC 控制
- 联合超电压保护由自动转动 (Suffix P)

以科技目前进步水平表面安装技术为特色, 这些SPST-No继电器提供被证明的可靠性在苛刻环境。 产品包括SCR Ac开关和是可利用的在零交叉或任意打开的版本。制造在Crydom的ISO 9001被证明的设施为最宜的产品性能和可靠性。

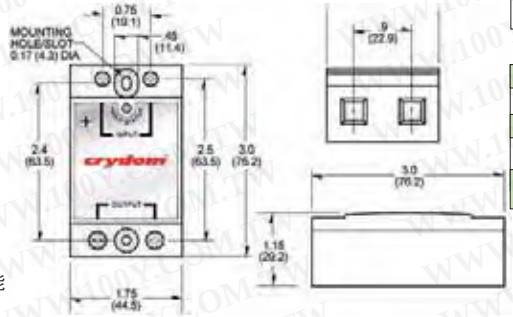

一般规格:

电介质强度 50/60Hz Input/Output/Base	4000 Vrms
绝缘电阻 (Min.) @ 500 Vdc	10^9Ohm
最大输入/输出容量	8 pF
四周操作温度范围	-40 to 80°C
四周存储温度范围	-40 to 125°C
状态表明显示	Green LED

机械规格:

重量: (typical)	3.0 oz. (86.5g)
包装:	Thermally Conductive Epoxy
末端	Cage Type
最大输出导线大小: AWG 8 (3.8mm) Input:	AWG12 (2.5mm)
被推荐的终端螺丝扭矩范围:	Output: 10-15 in lb (1.1-1.7 Nm) Input: 5-6 in lb (0.6-0.7 Nm)

MECHANICAL SPECIFICATIONS

All dimensions are in inches (millimeters)

100Y 编号	厂商编号	制造厂商	说明	Vin 驱动电压	Irms 负戴电流	Vrms 负戴电压	Switching Type
35960	CMD2425	Crydom	DC-AC 固态继电器	3-32 Volts DC	25 Amps RMS	280 Volts RMS	AC
36148	CMD4825	Crydom	DC-AC 固态继电器	4-32 Volts DC	25 Amps RMS	530 Volts RMS	AC

系列CS 有一SCR AC 开关输出的以为特色低漏电 (1mA, snubberless), 零和任意电压开关和一个变宽的运行的范围 (24-280Vac). 这大范围允许最宜的表现在120Vac 和240Vac 线路电压。制造在Crydom 的ISO 9001 被证明的设施为最宜的产品性能和可靠性。

- 漏电低
- SCR 输出
- 盘区安装
- 零和任意电压开关
- 内部超电压保护可利用

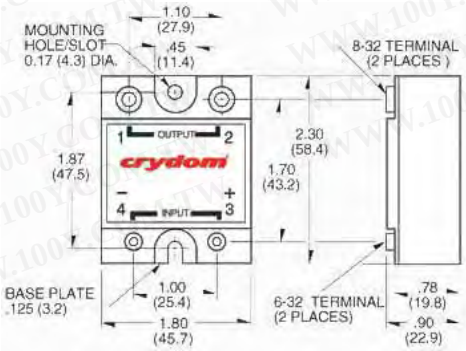

一般规格:

电介质强度 50/60Hz Input/Output/Base	4000 Vrms
绝缘电阻 (Min.) @ 500 Vdc	10^9Ohm
最大输入/输出容量	10 pF
四周操作温度范围	-40 to 80°C
四周存储温度范围	-40 to 125°C

继电器+电磁阀

表面型DC驱动/AC负戴固态继电器

详细产品规格－请点击cn.100y.com.tw

机械规格:

重量: (typical)	3.0 oz. (86.5g)
包装:	Thermally Conductive Epoxy
末端	Screws and Saddle Clamps Furnished, Unmounted

100Y 编号	厂商编号	制造厂商	说明	Vin 驱动电压	Irms 负戴电流	Vrms 负戴电压	Switching Type
29378	CSE2490	Crydom	固态继电器	15-32V	0.25-90A	24-280V	Zero-Cross

- 4 AC 继电器在一个紧凑PCB 安装包装里
- Crydom 给予专利设计

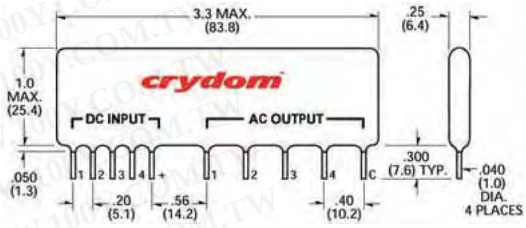

CTX240D3Q 提议四台独立地受控固态继电器在一个紧凑PCB安装包装里
.根据被证明的系列CX 包装CTX特点额外低漏电和4-10 Vdc 逻辑兼容输入。
CTX 陈列异常定态规定值运用高效率热量管理为增加的周期寿命。
制造在Crydom的ISO 9002被证明的设施为最宜的产品性能和可靠性。

一般规格:

电介质(Min.)	2500 Vrms
绝缘电阻 (Min.) @ 500 Vdc	10^9Ohm
容量 (Max.)	10 pF
四周操作温度范围	-30 to 80°C
四周存储温度范围	-30 to 125°C

机械规格:

重量: (typical)	0.5 oz. (14.4g)
包装:	Thermally Conductive Epoxy

100Y 编号	厂商编号	制造厂商	说明	Vin 驱动电压	Irms 负戴电流	Vrms 负戴电压	Switching Type
36275	CTX240D3Q	Crydom	表面型 DC 驱动/AC 负戴固态继电器	4-10 Volts DC	6 Amps RMS	280 Volts RMS	AC

- SCR 输出
- 超高浪涌规定值
- Crydom给予专利的设计

SPST-NO继电器Crydom系列达到最大的功率开关能力在一个个人计算机安装的气凉包装。先进的特点包括异常稳定状态电流，加上超离频的浪涌规定值模型有时间交换660 Vrms以AC或DC控制，或零交叉或任意刺激 ("R") 开关版本。Pin是与系列6 和OAC类型I/O模块兼容。制造在Crydom的ISO 9002被证明的设施为最宜的产品性能和可靠性。

一般规格:

重量: (typical)	0.4 oz. (11g)
包装:	Thermally Conductive Epoxy

机械规格:

电介质强度 50/60Hz Input/Output/Base	4000 Vrms
绝缘电阻 (Min.) @ 500 Vdc	10^9Ohm
最大输入/输出容量	10 pF
四周操作温度范围	-30 to 80°C
四周存储温度范围	-30 to 125°C

AC CONTROL
PIN 1:AC LOAD
PIN 2:AC LOAD
PIN 3:AC CONTROL
PIN 4: AC CONTROL

DC CONTROL
PIN 1:AC LOAD
PIN 2:AC LOAD
PIN 3:+DC CONTROL
PIN 4: -DC CONTROL

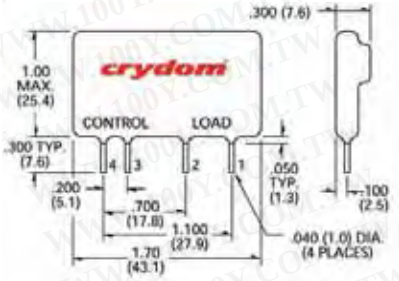

All dimensions are in inches (millimeters)

100Y 编号	厂商编号	制造厂商	说明	Vin 驱动电压	Irms 负戴电流	Vrms 负戴电压	Switching Type
35937	CX240D5	Crydom	DC-AC 固态继电器	3-15 Vdc	5Amrs	280Vrms	AC
35943	CXE240D5	Crydom	DC-AC 固态继电器	15-32 Volts DC	5 Amps RMS	280 Volts RMS	AC

- 极低运行电流
- SCR 输出
- Crydom给予专利的设计

CX241 AC 中转是1. 5. A 对估计的SPST-NO 低侧面SIP固态继电器提供系列ASO电路与普遍的CX 针. 他们被设计为交换高感应,低电流装载譬如螺线管.可利用在或零电压或任意开关版本 (R suffix). 制造在Crydom 的ISO 9001被证明的设施为最宜的产品性能和可靠性。

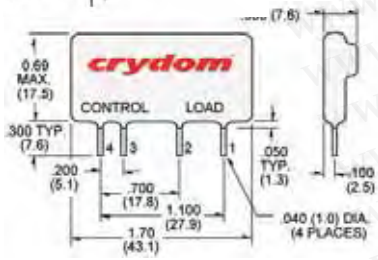

PIN 1:AC LOAD
PIN 2:AC LOAD
PIN 3:+DC CONTROL
PIN 4: -DC CONTROL

All dimensions are in inches (millimeters)

GENERAL NOTES
② Dielectric and insulation resistance are measured between input and output.

一般规格:

电介质强度(Min.) ②	4000 Vrms
绝缘电阻 (Min.) @ 500 Vdc ②	10^9Ohm
容量 (Max.)	8.0 pF
四周操作温度范围	-30 to 80°C
四周存储温度范围	-30 to 125°C

机械规格:

重量: (typical)	0.4 oz. (11 g)
包装:	Thermally Conductive Epoxy

100Y 编号	厂商编号	制造厂商	说明	Vin 驱动电压	Irms 负戴电流	Vrms 负戴电压	Switching Type
46158	CX241	Crydom	固态继电器	4-10V	0.025-1.5A	12-280V	Zero cross

继电器+电磁阀

表面型DC驱动/AC负戴固态继电器

详细产品规格－请点击cn.100y.com.tw

- MOSFET 输出
- 低状态抵抗
- 高额定电流
- 盘区安装

DC 产品传递特点MOSFET技术为低状态抵抗，保证易平行的和交换功率对100 安在 60 Vdc. 降低电流模型是还可利用 500 Vdc. 所有模型到达Crydom标准盘区安装包装。 制造在Crydom ISO 9001被证明的设施为最宜的产品性能和可靠性。

Transient Protection

All loads are inductive, even ones that are not so labeled. An inductive load will produce harmful transient voltages when it is turned off. The more perfect the switch, the larger the tran- sient voltages; the MOSFET output is so nearly an ideal switch that the transient voltages produced by seemingly "non-induc- tive" loads can cause damage if not suppressed. Diodes should be fast recovery type with PIV rated greater than supply voltage.

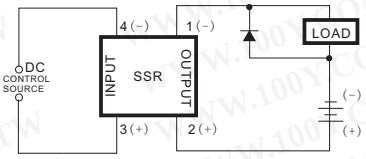

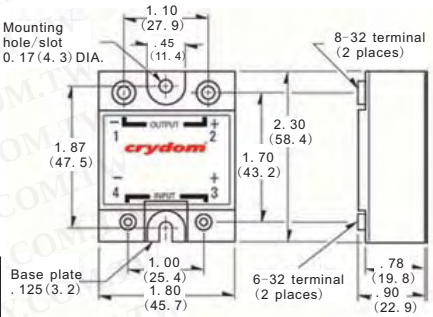

All dimensions are in inches (millimeters)

一般规格:

电介质强度 60Hz	2500 Vrms
绝缘电阻 (Min.) @ 500 Vdc	10^9 Ohm
最大输入/输出容量	50 pF
四周操作温度范围	-30 to 80°C
四周存储温度范围	-40 to 125°C

机械规格:

重量: (typical)	3.0 oz. (86.5g)
包装:	Thermally Conductive Epoxy
末端	Screws and Saddle Clamps Furnished, Unmounted

100Y 编号	厂商编号	制造厂商	说明	Vin 驱动电压	Irms 负戴电流	Switching Type
48073	D06D60	Crydom	CRYDOM_固态继电器	0-60V	5mA-60A	DC

- 零电压和任意转动在开关
- 盘区安装
- 600V瞬变容量
- 内部缓冲器
- 110 & 125A Models Available
- 联合超电压保护由自动转动 (Suffix P)

以科技目前进步水平表面安装技术为特色，这些 SPST-NO 继电器提供被证明的可靠性在恶劣环境中应用。 产品包括SCR AC 开关和是可利用的在零交叉，任意接通(phase controllable)且通常关闭 (Form B) 版本以或AC或直流输入(线圈) 控制. 制造在Crydom ISO 9001 被证明的设施为最宜的产品性能和可靠性。

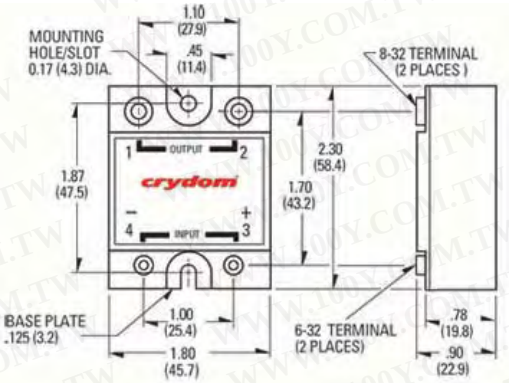

All dimensions are in inches (millimeters)

一般规格:

电介质强度 50/60Hz Input/Output/Base	4000 Vrms
绝缘电阻 (Min.) @ 500 Vdc	10^9 Ohm
最大输入/输出容量	8 pF
四周操作温度范围	-40 to 80°C
四周存储温度范围	-40 to 125°C

机械规格:

重量: (typical)	3.0 oz. (86.5g)
包装:	Thermally Conductive Epoxy
末端	Screws and Saddle Clamps Furnished, Unmounted

100Y 编号	厂商编号	制造厂商	说明	Vin 驱动电压	Irms 负戴电流	Vrms 负戴电压	Switching Type
47104	D1225	Crydom	DC-AC 固态继电器	3-32V	24-140A	90-280V	AC
47098	D1240	Crydom	DC-AC 固态继电器	3-32V	24-140A	90-280V	AC
36160	D2425	Crydom	DC-AC 固态继电器	3-32 Volts DC	25 Amps RMS	280 Volts RMS	AC
36157	D2410	Crydom	DC-AC 固态继电器	3-32 Volts DC	10 Amps RMS	280 Volts RMS	AC
36161	D2450	Crydom	DC-AC 固态继电器	3-32 Volts DC	50 Amps RMS	280 Volts RMS	AC
35949	D2450-10	Crydom	DC-AC 固态继电器	3-32 Volts DC	50 Amps RMS	280 Volts RMS	AC

- MOSFET 输出
- 低状态抵抗
- 高额定电流
- 盘区安装

DC 产品传递特点MOSFET技术为低在状态抵抗，保证易平行的和交换功率对40 安在 200 Vdc. 低电流模型是还可利用的 500 Vdc. 所有模型达到Crydom标准盘区安装包装. 制造在Crydom的ISO 9001被证明的设施为最宜的产品性能和可靠性。

一般规格:

电介质强度 60Hz	2500 Vrms
绝缘电阻 (Min.) @ 500 Vdc	10^9 Ohm
最大输入/输出容量	50 pF
四周操作温度范围	-20 to 80°C
四周存储温度范围	-20 to 125°C

机械规格:

重量: (typical)	3.0 oz. (86.5g)
包装:	Thermally Conductive Epoxy
末端	Screws and Saddle Clamps Furnished, Unmounted

继电器+电磁阀

表面型DC驱动/AC负戴固态继电器

详细产品规格－请点击cn.100y.com.tw

Transient Protection

All loads are inductive, even ones that are not so labeled. An inductive load will produce harmful transient voltages when it is turned off. The more perfect the switch, the larger the transient voltages; the MOSFET output is so nearly an ideal switch that the transient voltages produced by seemingly "non-induc- tive" loads can cause damage if not suppressed. Diodes should be fast recovery type with PIV rated greater than supply voltage.

Input and output polarity must be observed.
Inductive loads must be diode suppressed.

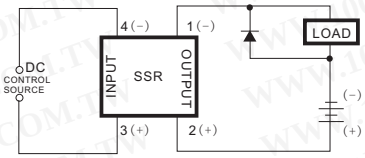

All dimensions are in inches (millimeters)

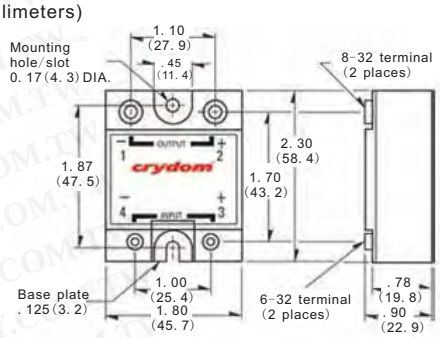

100Y 编号	厂商编号	制造厂商	说明	Vin 驱动电压	Irms 负戴电流	Vrms 负戴电压	Switching Type
44885	D1D12	Crydom	Crydom 固态继电器	3.5-32 Volts DC	0.02-12	0-200 Volts DC	DC
44884	D2D12	Crydom	Crydom 固态继电器	3.5-32 Volts DC	0.02-12	0-200 Volts DC	DC

- 零电压和任意转动在开关
- 盘区安装
- 内部缓冲器
- 联合超电压保护由自动转动 (Suffix P)

以科技目前进步水平表面安装技术为特色，这些 SPST-NO 继电器提供被证明的可靠性在恶劣环境中应用。 产品包括SCR AC 开关和是可利用的在零交叉，任意接通(phase controllable)且通常关闭 (Form B) 版本以或AC或直流输入(线圈) 控制. 制造在Crydom ISO 9001 被证明的设施为最宜的产品性能和可靠性。

机械规格:

重量: (typical)	3.0 oz. (86.5g)
包装:	Thermally Conductive Epoxy
末端	Screws and Saddle Clamps Furnished, Unmounted

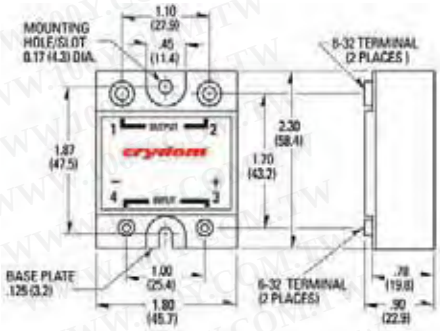

一般规格:

电介质强度 50/60Hz Input/Output/Base	4000 Vrms
绝缘电阻 (Min.) @ 500 Vdc	10^9Ohm
最大输入/输出容量	8 pF
四周操作温度范围	-40 to 80°C
四周存储温度范围	-40 to 125°C

100Y 编号	厂商编号	制造厂商	说明	Vin 驱动电压	Irms 负戴电流	Vrms 负戴电压	Switching Type
36179	D24125	Crydom	DC-AC 固态继电器	3-32 Volts DC	125 Amps RMS	280 Volts RMS	AC
41433	D4825	Crydom	固态继电器 A48 D48 12-90Amp 480 Vac - AC	3-32 Volts DC	25 Amps RMS	800Volts RMS	DC
41432	D4875-10	Crydom	固态继电器 A48 D48 12-90Amp 480 Vac - AC	3-32 Volts DC	75 Amps RMS	800 Volts RMS	DC

- 零电压和任意转动在开关
- SCR 输出
- 业界标准包装
- 盘区安装

二个完全独立AC产品中转达到单一标准盘区安装包装。 运用AC交换产品与内部缓冲器，继电器提供更加巨大的保护反对假启动。式样选择包括零电压或任意打开的(阶段可控制)开关。制造在Crydom ISO 9001 被证明的设施为最宜的产品性能和可靠性。

一般规格:

电介质强度 50/60Hz Input/Output/Base	4000 Vrms
绝缘电阻 (Min.) @ 500 Vdc	10^9Ohm
最大输入/输出容量	10 pF
四周操作温度范围	-40 to 80°C
四周存储温度范围	-40 to 125°C

机械规格:

重量: (typical)	3.0 oz. (86.5g)
包装:	Thermally conductive epoxy
末端	.25' Fastons, .025' Square Pins

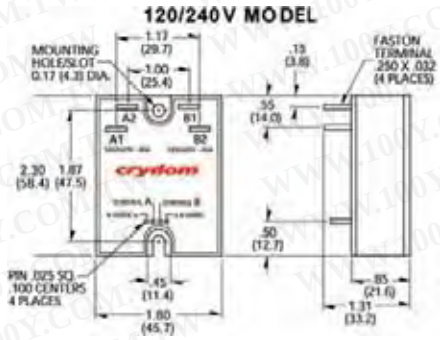

100Y 编号	厂商编号	制造厂商	说明	Vin 驱动电压	Irms 负戴电流	Vrms 负戴电压	Switching Type
36181	D2425D	Crydom	DC-AC 固态继电器	4-15 Volts DC	25 Amps RMS	280 Volts RMS	AC
36182	D2440D	Crydom	DC-AC 固态继电器	4-15 Volts DC	25 Amps RMS	280 Volts RMS	AC

继电器+电磁阀

表面型DC驱动/AC负戴固态继电器

- 触发三极管输出
- 印制电路板安装
- 内部缓冲器
- 零电压开关

详细产品规格－请点击cn.100y.com.tw

D2W 列以提供例外环境保护的一个环氧上漆的包裹为特色。插脚引线是与系列6和OAC类型I/O模块兼容。

制造在Crydom's ISO 9001 被证明的设施为最宜的产品性能和可靠性。

一般规格:

电介质强度 ②	4000 Vrms
绝缘电阻 (Min.) @ 500 Vdc②	10°Ohm
最大输入/输出容量	10 pF
四周操作温度范围	-30 to 80¼C
四周存储温度范围	-30 to 125¼C

机械规格:

重量: (typical)	0.6 oz. (17 g)
包装:	Thermally Conductive Epoxy

GENERAL NOTES

②Dielectric and insulation resistance are measured between input and output.

PIN 1:AC LOAD
PIN 2:AC LOAD
PIN 3:+DC CONTROL
PIN 4: -DC CONTROL

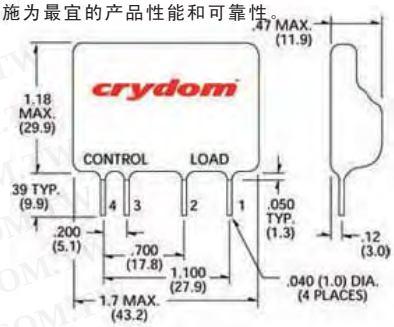

All dimensions are in inches (millimeters)

100Y 编号	厂商编号	制造厂商	说明	Vin 驱动电压	Irms 负戴电流	Vrms 负戴电压	Switching Type
36274	D2W202F	Crydom	表面型 DC 驱动/AC 负戴固态继电器	3-32 Volts DC	2 Amps RMS	280 Volts RMS	AC

- SCR 输出
- LED 状态指示
- 维护外套可利用 (Part No. KS300)
- 盘区安装
- 联合超电压保护由自动转动 (Suffix P)

三相固态继电器交换530Vrms直接地对装载譬如马达、变压器、发热设备等。

可利用以或AC 或直流输入(线圈)控制在零电压或任意打开的开关版本.制造在Crydom的ISO 9001被证明的设施为最宜的产品性能和可靠性。

一般规格:

电介质强度 50/60Hz Input/Output/Base	4000 Vrms
绝缘电阻 (Min.) @ 500 Vdc	10°Ohm
最大输入/输出容量	8 pF
四周操作温度范围	-40 to 80°C
四周存储温度范围	-40 to 125°C

机械规格:

重量: (typical)	10.3 oz. (315g)
包装:	Thermally Conductive Epoxy
末端	Screws and Saddle Clamps Furnished

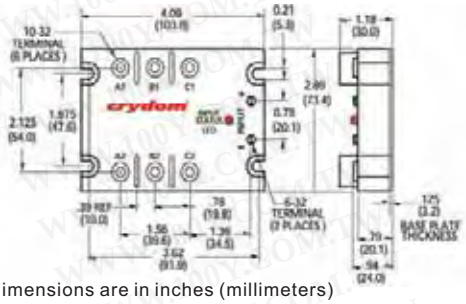

All dimensions are in inches (millimeters)

Crydom Heat Sinks
offer excellent thermal management and are perfectly matched to the load current ratings of Crydom panel mount relays. Request Crydom's Heat Sink specification sheet for all the details.

100Y 编号	厂商编号	制造厂商	说明	Vin 驱动电压	Irms 负戴电流	Vrms 负戴电压	Switching Type
40921	D53TP25D	Crydom	DC-AC 固态继电器	3-32 Volts DC	0.05-25 Amps RMS	48-530 Volts RMS	AC

规格:

	DC60P orDC60MP	DC60S-5
操作电压范围	5–60 VDC	5–60 VDC
迅速电压降落	1.5 volts	at 5 amps
一般电流范围	3 amps	5 amps
Off-State Blocking	60 VDC	60 VDC
信号提取电压	3 VDC allowed	3 VDC 32 Volt sallowed
信号电压降落	1 VDC	1 VDC
信号输入终止	1,000 ohms	1,000 ohms
绝缘电压	4,000 V_{RMS}	4,000 V_{RMS}

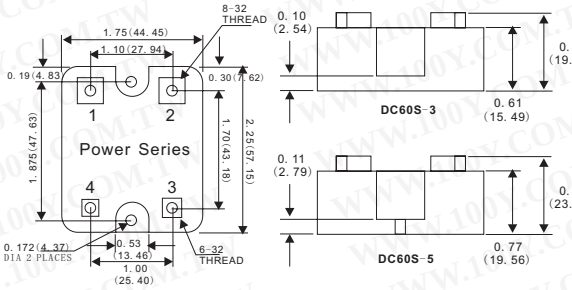

100Y 编号	厂商编号	制造厂商	说明	Vin 驱动电压	Irms 负戴电流	Vrms 负戴电压
30915	DC60P	OPTO22	OPTO22_固态继电器			
39446	DC60S-5	OPTO22	表面型 DC 驱动/AC 负戴固态继电器	5—60 VDC	5A	4000V

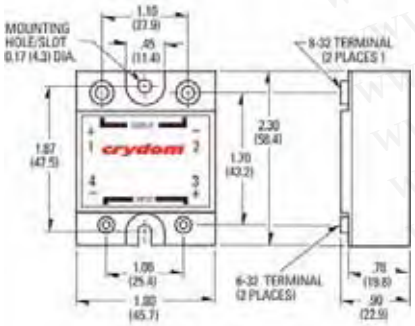

- 有效
- 业界标准包装
- AC or DC 控制
- 盘区安装
- 通常闭合 (Form B)适用(-B Suffix)

双极晶体管输出适用在3, 5和 7安培规定值。

有效的继电器提供4000伏特隔离和达到Crydom标准盘区安装包装。

制造在Crydom ISO 9001被证明的设施为最宜的产品性能和可靠性。

Input and output polarity must be observed.
Inductive loads must be diode suppressed.

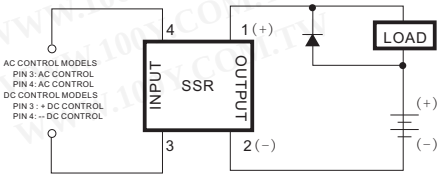

All dimensions are in inches (millimeters)

Screw Torque Requirements:
6-32 Screws - 10 in. lbs., 8-32 and 10-32 Screws - 20in. lbs.
(Screws dry without grease.)

继电器+电磁阀

表面型DC驱动/AC负戴固态继电器

详细产品规格－请点击cn.100y.com.tw

一般规格:

电介质强度50/60Hz (input/output/base)	4000 Vrms
绝缘电阻 (Min.) @ 500 Vdc②	10 ⁹ Ohm
最大输入/输出容量	8 pF
四周操作温度范围	-30 to 80°C
四周存储温度范围	-30 to 125°C

机械规格:

重量: (typical)	3.0 oz. (86.5g)
包装:	Thermally Conductive Epoxy
末端	Screws and Saddle Clamps Furnished, Unmounted

100Y 编号	厂商编号	制造厂商	说明	Vin 驱动电压	Irms 负戴电流	Vrms 负戴电压	Switching Type
47086	DC60S5	Crydom	DC-AC 固态继电器	3.5-32V	0.02-5	90-280V	AC

- 漏电低
- 快连接终端
- SCR 输出
- 24V 控制适用(EZE Models)

系列EZ SPST-NO AC输出继电器提供一个低侧面包裹以便利快连接终端。 系列EZ是首选120V 和240V机电继电器的替换。

输出包括SCR 开关和是可利用在零交叉和任意转动在(阶段可控制)版本。制造在Crydom的ISO 9001被证明的设施为最宜的产品性能和可靠性。

一般规格:

电介质强度50/60Hz (input/output/base)	4000 Vrms*
绝缘电阻 (Min.) @ 500 Vdc②	10 ⁹ Ohm
最大输入/输出容量	8 pF
四周操作温度范围	-40 to 80°C
四周存储温度范围	-40 to 125°C

Crydom Heat Sinks offer excellent thermal management and are perfectly matched to the load current ratings of Crydom panel mount relays. Request Crydom's Heat Sink specification sheet for all the details.

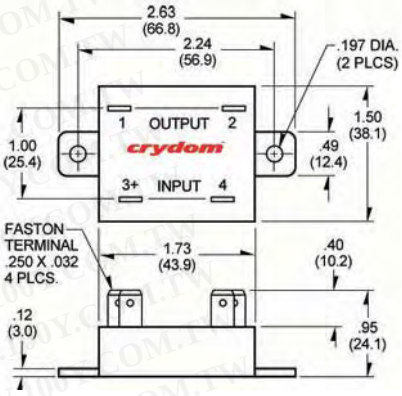

PIN 1: AC LOAD
PIN 2: AC LOAD
PIN 3: +DC CONTROL
PIN 4: -DC CONTROL

All dimensions are in inches (millimeters)

机械规格:

重量: (typical)	1.5 oz. (43g)
包装:	Thermally Conductive Epoxy
末端	. 25 Inch faston

100Y 编号	厂商编号	制造厂商	说明	Vin 驱动电压	Irms 负戴电流	Vrms 负戴电压	Switching Type
46159	EZ240D18	Crydom	固态继电器	3-15V	0.15-18A	24-280V	Zero cross

- 所有模型以同样紧凑维度为特色提供一致的架置螺距。
- 固定变阻器有效地吸收外在浪涌。
- 操作显示(红色LED) 使能监视操作。维护外套加大安全。
- 标准模型认证 UL/CSA 和 -UTU
- models by VDE (TÜV).

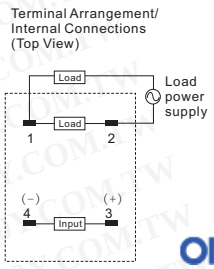

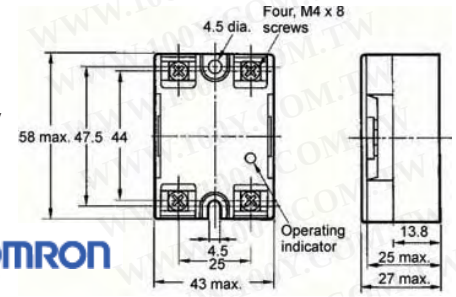

OMRON

特征:

项目	G3NA-210B	G3NA-220B
动作时间	1/2 of load power source cycle + 1 ms max. (DC input)	3/2 of load power source cycle + 1 ms max. (AC input)
释放时间	1/2 of load power source cycle + 1 ms max. (DC input)	3/2 of load power source cycle + 1 ms max. (AC inpu
输出ON电压降落	1.6 V (RMS) max.	
漏电	5 mA max. (at 100 VAC)	10 mA max. (at 200 VAC)
绝缘电阻	100 MΩ min. (at 500 VDC)	
电介质强度	2,500 VAC, 50/60 Hz for 1 min	
振动电阻	Malfunction: 10 to 55 Hz, 1.5-mm double amplitude	
冲击电阻	Malfunction: 1,000 m/s²	
四周温度	Operating:–30°C to 80°C (with no icing or condensation)	Storage:–30°C to 100°C (with no icing or condensation)
四周湿度	Operating: 45% to 85%	
重量	Approx. 60 g	

100Y 编号	厂商编号	制造厂商	说明	Vin 驱动电压	Irms 负戴电流	Vrms 负戴电压	Switching Type
47699	G3NA-210B-DC5-24	OMRON	DC/AC 固态继电器	5~24VDC	10A	24~240VAC	Zero-Cross
23692	G3NA-220B-DC5-24	OMRON	DC/AC 固态继电器	5~24VDC	20A	24~240VAC	Zero-Cross

http://cn.100y.com.
胜特力电子目录

表面型DC驱动/AC负戴固态继电器

详细产品规格－请点击cn.100y.com.tw

- 1200 Volt Blocking
- 盘区安装
- 高于 660 Vac
- 零电压和任意转动
- 联合超电压保护由自动转动 (Suffix P)
  SCR输出

高压继电器使用IC驱动电路为开关装载 660 VAC.
所有模型来以1200伏特阻拦。
型号H12WD 是缓冲器（漏电减少）.
制造在Crydom ISO 9001 被证明的设施为最宜的产品性能和可靠性。

机械规格:

重量: (typical)	3.0 oz. (86.5g)
包装:	Thermally Conductive Epoxy
末端	Screws and Saddle Clamps Furnished, Unmounted

一般规格:

电介质强度 50/60Hz Input/Output/Base	4000 Vrms
绝缘电阻 (Min.) @ 500 Vdc	10^9Ohm
最大输入/输出容量	8 pF
四周操作温度范围	-40 to 80°C
四周存储温度范围	-40 to 125°C

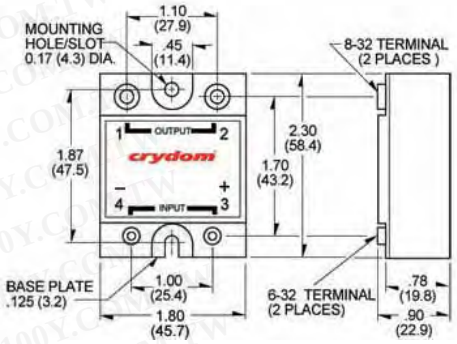

All dimensions are in inches (millimeters)

100Y 编号	厂商编号	制造厂商	说明	Vin 驱动电压	Irms 负戴电流	Vrms 负戴电压	Switching Type
35958	H12WD4850	Crydom	DC-AC 固态继电器	4-32 Volts DC	50 Amps RMS	660 Volts RMS	AC
39554	H12WD4890	Crydom	DC-AC 固态继电器		75 Amps RMS	660 Volts RMS	AC

- 零电压和任意转动在开关
- 盘区安装
- 1200V 瞬变容量
- 联合超电压保护由自动转动 (Suffix P)
- 110 & 125A Models Available

-10 Random Turn-On (AC & DC Control)
Phase Controllable (DC Control)
Example: HD4890-10

以科技目前进步水平表面安装技术为特色，这些 SPST-NO 继电器提供被证明的可靠性在恶劣环境中应用。 产品包括SCR AC 开关和是可利用的在零交叉，任意接通(phase controllable)且通常关闭 (Form B) 版本以或AC或直流输入(线圈）控制. 制造在Crydom ISO 9001 被证明的设施为最宜的产品性能和可靠性。

机械规格:

电介质强度 50/60Hz Input/Output/Base	4000 Vrms
绝缘电阻 (Min.) @ 500 Vdc	10^9Ohm
最大输入/输出容量	8 pF
四周操作温度范围	-40 to 80°C
四周存储温度范围	-40 to 125°C

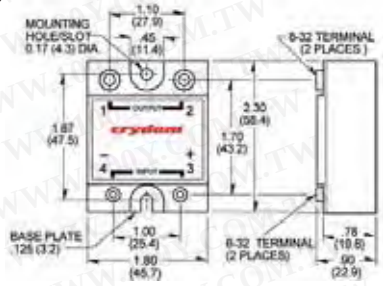

All dimensions are in inches (millimeters)

Crydom Heat Sinks offer excellent thermal management and are perfectly matched to the load currentratings of Crydom panel mount relays. Request Crydom's Heat Sink specification sheet for all the details.

一般规格:

重量: (typical)	3.0 oz. (86.5g)
包装:	Thermally Conductive Epoxy
末端	Screws and Saddle Clamps Furnished, Unmounted

100Y 编号	厂商编号	制造厂商	说明	Vin 驱动电压	Irms 负戴电流	Vrms 负戴电压	Switching Type
36149	HD4812	Crydom	DC-AC 固态继电器	3-32 Volts DC	12 Amps RMS	530 Volts RMS	AC
36152	HD4850	Crydom	DC-AC 固态继电器	3-32 Volts DC	50 Amps RMS	530 Volts RMS	AC
35956	HD4875	Crydom	DC-AC 固态继电器	3-32 Volts DC	75 Amps RMS	530 Volts RMS	AC
41430	HD4875-10		固态继电器 HD 12-90Amp 480 Vac - AC	3-32 Volts DC	75 Amps RMS	1200 Volts RMS	DC
36153	HD4890	Crydom	DC-AC 固态继电器	3-32 Volts DC	90 Amps RMS	530 Volts RMS	AC
36154	HD4890-10	Crydom	DC-AC 固态继电器	3-32 Volts DC	90 Amps RMS	530 Volts RMS	AC

- 零电压和任意转动在开关
- 盘区安装
- 内部缓冲器
- 联合超电压保护由自动转动
  (Suffix P)

以科技目前进步水平表面安装技术为特色，这些 SPST-NO 继电器提供被证明的可靠性在恶劣环境中应用。 产品包括SCR AC 开关和是可利用的在零交叉，任意接通(phase controllable)且通常关闭 (Form B) 版本以或AC或直流输入(线圈）控制. 制造在Crydom ISO 9001 被证明的设施为最宜的产品性能和可靠性。

All dimensions are in inches (millimeters)

机械规格:

电介质强度 50/60Hz Input/Output/Base	4000 Vrms
绝缘电阻 (Min.) @ 500 Vdc	10^9Ohm
最大输入/输出容量	8 pF
四周操作温度范围	-40 to 80°C
四周存储温度范围	-40 to 125°C

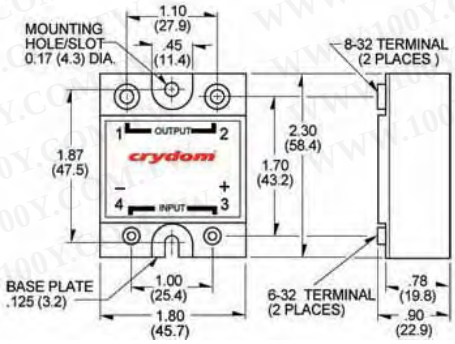

Crydom Heat Sinks offer excellentthermal management and are perfectly matched to the load current ratings of Crydom panel mountrelays. Request Crydom's Heat Sink specification sheet for all the details.

继电器+电磁阀

表面型DC驱动/AC负戴固态继电器

详细产品规格－请点击cn.100y.com.tw

-10 Random Turn-On (AC & DC Control) Phase Controllable (DC Control) Example: D24110-10

一般规格:

重量: (typical)	3.0 oz. (86.5g)
包装:	Thermally Conductive Epoxy
末端	Screws and Saddle Clamps Furnished, Unmounted

100Y 编号	厂商编号	制造厂商	说明	Vin 驱动电压	Irms 负戴电流	Vrms 负戴电压	Switching Type
27942	HD48125	Crydom	固态继电器	3-32V	4-125A	48-530V	Zero-Cross
47905	HD48125-10	Crydom	Crydom_固态继电器	3-32VDC	0.15-125A	48-530V	AC

- 零电压和任意电压打开开关
- 盘区安装
- 1200V 阻拦容量
- 600Vac 选择更喜欢的在加拿大
- 触点超电压保护由自动打开 (Suffix P)

以科技目前进步水平表面安装技术为特色，这些SPST-NO中转具有可靠性在严格环境中。产品包括SCR AC开关和是可利用的在零交叉、任意打开(阶段控制)且版本以AC或直流输入(卷)控制。

在Crydom的ISO 9001中制造证明了设施为最宜的产品性能和可靠性。

-10 Random Turn-On (AC & DC Control) Phase Controllable (DC Control) Example: HD6090-10

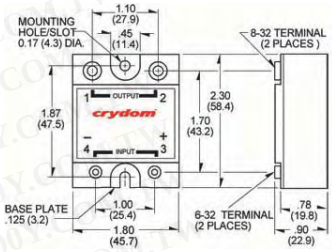

All dimensions are in inches (millimeters)

一般规格:

电介质强度 50/60Hz Input/Output/Base	4000 Vrms
绝缘电阻(Min.) @ 500 Vdc	10^9Ohm
最大输入/输出容量	8 pF
四周操作温度范围	-40 to 80°C
四周存储温度范围	-40 to 125°C

机械规格:

重量: (typical)	3.0 oz. (86.5g)
包装:	Thermally Conductive Epoxy
末端:	Screws and Saddle Clamps Furnished, Unmounted

Crydom Heat Sinks offer excellent thermal management and are per-fectly matched to the load current ratings of Crydom panel mountrelays. Request Crydom's Heat Sink specification sheet for all the details.

100Y 编号	厂商编号	制造厂商	说明	Vin 驱动电压	Irms 负戴电流	Vrms 负戴电压	Switching Type
35957	HD60125	Crydom	DC-AC 固态继电器	3-32 Volts DC	0.15-125 Amps RMS	48-660 Volts RMS	AC
39173	HD60125-10	Crydom	DC-AC 固态继电器	3-32 Volts DC	0.15-125 Amps RMS	48-660 Volts RMS	AC
40806	HD6090	Crydom	DC-AC 固态继电器	3-32 Volts DC	0.15-125 Amps RMS	48-660 Volts RMS	AC

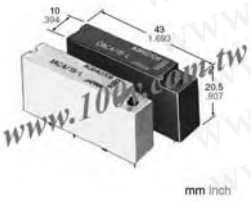

特点:

- 输入和输出模块为连接在CPU和外在输入装置或装载之间
  IAC: AC input (yellow)
  OAC: AC output (black)
  IDC: DC input (white)
  ODC: DC output (red)
- 优秀瞬变抗扰度
- 击穿电压: 4,000 V between input and output
- 零交叉减少开关 EMI
- LED操作征兆类型可利用

典型应用:

1. 最宜至于微型计算机和微型计算机使用，和为反馈控制程序控制系统。
   机器人，NC机器，自动聚集的机器。
2. 可编程序的控制器控制为马达、螺线管和电磁阀。

Input module (IAC, IDC)

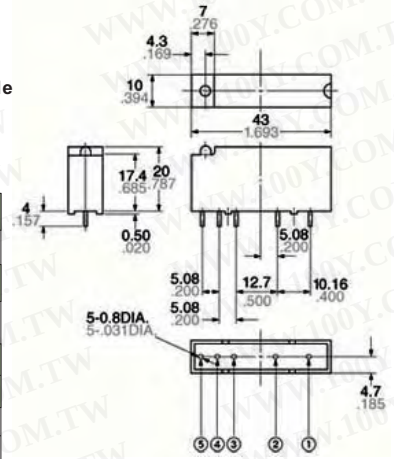

	IAC
①	Input: AC
②	Input: AC
③	Vcc
④	Logic output
⑤	Grounding
Body color	Yellow

Characteristics (at 20°C 68°F, Voltage ripple of logic side: less than 1%)

最大操作时间		20 ms
最大释放时间		20 ms
绝缘电阻		10^9 Ω between input and output (at 500 V DC)
击穿电压		4,000 V AC between input and output
振动电阻	Functional	117.6 mm/s² {12G}, 10 to 55 Hz at double amplitude of 2 mm (10 minutes for X, Y, Z axis)
	Destructive	117.6 mm/s² {12G}, 10 to 55 Hz at double amplitude of 2 mm (1hour for X, Y, Z axis)
冲击电阻	Functional	Min. 980 m/s² {100G} (4 times each for X, Y, Z axis)
	Destructive	Min. 980 m/s² {100G}(5 times each for X, Y, Z axis)
四周温度		–30°C to +80°C –22°F to +176°F
存储温度		–30°C to +100°C –22°F to +212°F

100Y 编号	厂商编号	制造厂商	说明	Vin 驱动电压	Vrms 负戴电压
47569	IAC4/15-L	NAIS	NAIS_固态继电器	80 to 140 V AC	4 to 15 V DC

表面型DC驱动/AC负戴固态继电器

详细产品规格－请点击cn.100y.com.tw

Equivalent circuit

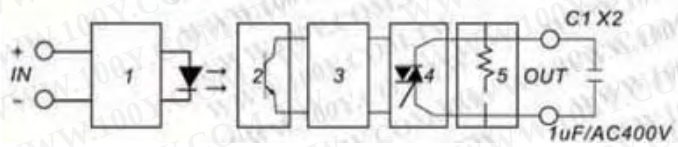

(Unit: mm)

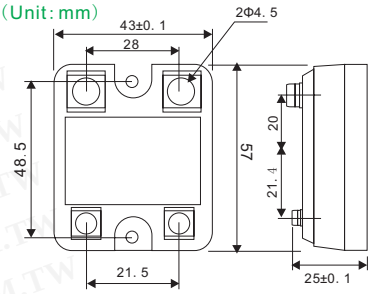

1. INPUT CIRCUIT
2. PHOTO DECTECTOR
3. ZERO-CROSS CIRCUIT
4. OUTPUT CIRCUIT
5. PROTECTED CIRCUIT

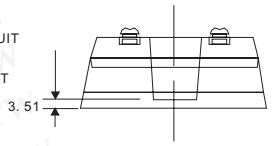

Characteristics

	KD20C10AX	KD20C15AX	KD20C25AX	KD20C40AX	KD20C75AX
最大动作时间	2 ms	2 ms	2 ms	2 ms	2 ms
最大释放时间	½ circuit	½ circuit	½ circuit	½ circuit	½ circuit
绝缘电阻	10^9 ohm	10^9 ohm	10^9 ohm	10^9 ohm	10^9 ohm
频率范围	47-70HZ	47-70HZ	47-70HZ	47-70HZ	47-70HZ
重量	95g	95g	100g	100g	100g

100Y 编号	厂商编号	制造厂商	说明	Vin 驱动电压	Irms 负戴电流	Vrms 负戴电压	Switching Type
12912	KD20C10AX	KYOTTO	DC-AC 表面固态继电器	4~32VDC	10A	24~280VAC	Zero-Cross
17010	KD20C15AX	KYOTTO	DC-AC 表面固态继电器	4~32VDC	15A	24~280VAC	Zero-Cross
16174	KD20C25AX	KYOTTO	DC-AC 表面固态继电器	4~32VDC	25A	24~280VAC	Zero-Cross
6338	KD20C40AX	KYOTTO	DC-AC 表面固态继电器	4~32VDC	40A	24~280VAC	Zero-Cross
16082	KD20C75AX	KYOTTO	DC-AC 表面固态继电器	4~32VDC	75A	24~280VAC	Zero-Cross

Equivalent circuit

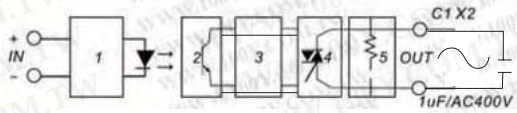

1. INPUT CIRCUIT
2. PHOTO DECTECTOR
3. ZERO-CROSS CIRCUIT
4. OUTPUT CIRCUIT
5. PROTECTED CIRCUIT

(Unit: mm)

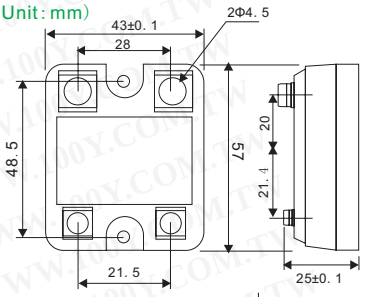

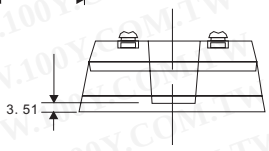

Characteristics

	KD40C25AX	KD40C40AX	KD40C75AX	KD40C90AX
最大动作时间	2 ms	2 ms	2 ms	2 ms
最大释放时间	½ circuit	½ circuit	½ circuit	½ circuit
绝缘电阻	10^9 ohm	10^9 ohm	10^9 ohm	10^9 ohm
频率范围	47-70HZ	47-70HZ	47-70HZ	47-70HZ
重量	92g	92g	100g	100g

100Y 编号	厂商编号	制造厂商	说明	Vin 驱动电压	Irms 负戴电流	Vrms 负戴电压	Switching Type
3421	KD40C25AX	KYOTTO	DC-AC 表面固态继电器	4~32VDC	25A	48~480VAC	Zero-Cross
48262	KD40C40AX	KYOTTO	KYOTTO_固态继电器	4~32VDC	40A	48~480VAC	Zero-Cross
22718	KD40C75AX	KYOTTO	DC/AC 表面固态继电器	4~32VDC	75A	48~480VAC	Zero-Cross
30219	KD40C90AX	KYOTTO	DC-AC 表面固态继电器	4~32VDC	90A	48~480VAC	Zero-Cross

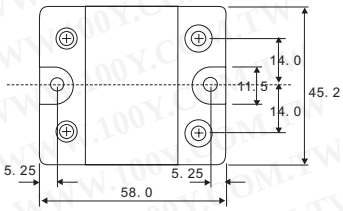

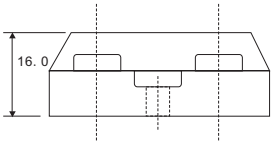

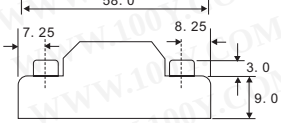

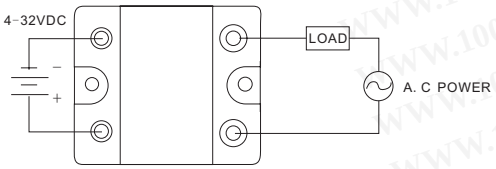

最大绝对额定值

参量	标志	范围	单位
隔离电压输入到输出	Viso	4000	Vrms
操作温度	Topr	-30~100	°C
存储温度	Tstg	-30~125	°C

任意电板特征:

参量	标志	型号	最小值	环境	最大值	单位
隔离电压输入到输出	RISO	DC500V	10			GΩ
打开时间	Ton	60Hz AC			8.3	ms
关掉时间	Toff	60Hz AC			8.3	ms
热变电阻 (between junction and case)	Rth (j-c)I			1.3		°C/W

100Y 编号	厂商编号	制造厂商	说明	Vin 驱动电压	Irms 负戴电流	Vrms 负戴电压	Switching Type
17449	KSD210AC8	COSMO	DC-AC 表面固态继电器	4~32Vdc	10A	250Vac	Zero crossing circuit

表面型DC驱动/AC负戴固态继电器

详细产品规格－请点击cn.100y.com.tw

- 角相位补偿器/SSR在同一包装中
- 低压，电流控制
- 输出状态指示 (Load Open, No Voltage)
- 0-100% 控制范围
- 分开输出使能/使无能力控制
- SCR 基本输出载重开关
- 内部缓冲器网

比例控制器Crydom MCPC系列合并一台完全阶段逻辑系统和固态继电器在一个小业界标准包装里。 MCPC 使用显微处理或控制逻辑，接受大范围输入逻辑电源，提供输出装载状态指示，模式控制输入五个方式与使能/功能失效一起控制。
MCPC 不要求任何定标调整，光学上被隔绝4000Vrms，包括一个内部缓冲器网络，及利用在装载规定值 90A 和530Vac.Crydom MCPC 系列特别适合与应用譬如钨灯黯淡，振动支流、普遍马达控制，和抗拒发热设备控制。

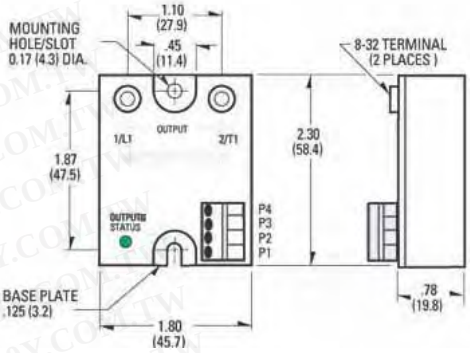

All dimensions are in inches (millimeters)

一般规格:

电介质强度 50/60Hz Input/Output/Base	4000 Vrms
绝缘电阻(Min.) @ 500 Vdc	10^9Ohm
最大输入/输出容量	10 pF
四周操作温度范围	-20 to 80°C
四周存储温度范围	-40 to 125°C

机械规格:

重量: (typical)	3.0 oz. (86.5g)
包装:	Thermally Conductive Epoxy
末端 - Power Control	Screws and Saddle Clamps Furnished, Unmounted Barrier Strip Screw Terminals

Wiring Example
(for Options A, B or C using an external potentiometer)

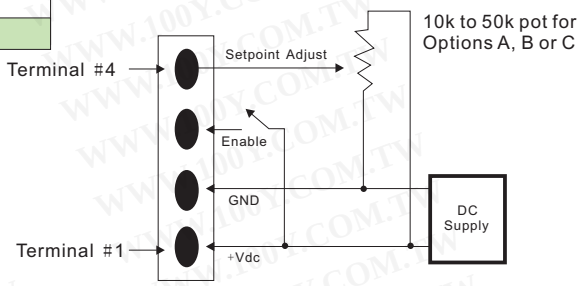

100Y 编号	厂商编号	制造厂商	说明	Vin 驱动电压	Irms 负戴电流	Vrms 负戴电压	Switching Type
47105	MCPC4890D	Crydom	DC-AC 固态继电器	8-32V	25-90A	300-530V	AC

- SCR 输出
- 超高浪涌规定值
- Crydom的专利设计

Crydom'系列中SPST-NO 中转达到最大功率开关容量在一个个人计算机安装的气凉包装中。先进的特点包括例外稳定状态电流，加上超离频的浪涌规定值。模型有时间交换660 Vrms以AC或DC控制，和或者零交叉任意打开(″ R″)开关版本。Pinout是与系列6和OAC类型I/O 模块兼容制造在Crydom的ISO 9001设施为最宜的产品性能和可靠性。

一般规格:

电介质强度 50/60Hz Input/Output/Base	4000 Vrms
绝缘电阻(Min.) @ 500 Vdc	10^9Ohm
最大输入/输出容量	10 pF
四周操作温度范围	-40 to 80°C
四周存储温度范围	-40 to 125°C

机械规格:

重量: (typical)	0.7 oz. (20g)
包装:	Thermally Conductive Epoxy

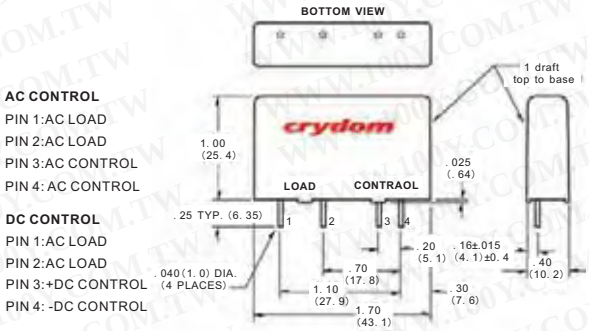

All dimensions are in inches (millimeters)

100Y 编号	厂商编号	制造厂商	说明	Vin 驱动电压	Irms 负戴电流	Vrms 负戴电压	Switching Type
36266	MCX240D5	Crydom	表面型 DC 驱动/AC 负戴固态继电器	3-15 Volts DC	5 Amps RMS	280 Volts RMS	AC
36271	MCX380D5	Crydom	表面型 DC 驱动/AC 负戴固态继电器	4-15 Volts DC	5 Amps RMS	660 Volts RMS	AC
36267	MCX480D5	Crydom	表面型 DC 驱动/AC 负戴固态继电器	4-15 Volts DC	5 Amps RMS	660 Volts RMS	AC
36272	MCXE240D5	Crydom	表面型 DC 驱动/AC 负戴固态继电器	15-32 Volts DC	5 Amps RMS	280 Volts RMS	AC

Opto 22的印制电路系列允许OEMs易部署固态继电器在印制电路板。利用二个独特的包装，其中之二将交换装载四安。

MP Series
MP 系列设计包装以一个极小的脚印允许最大中转密度在印制电路板。

P Series
P 系列电容中转提供低调0.5寸(12.7mm)中心架　在印制电路上。

继电器+电磁阀

表面型DC驱动/AC负戴固态继电器

详细产品规格－请点击cn.100y.com.tw

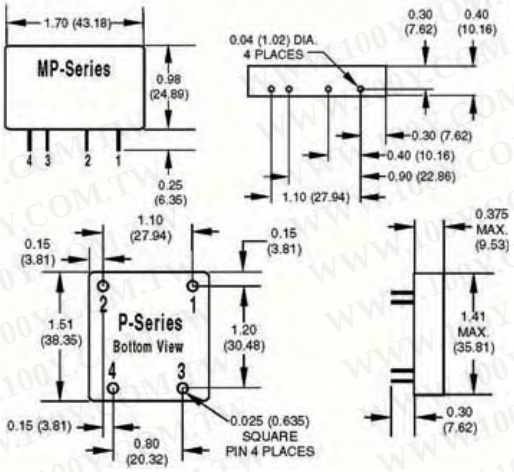

100Y 编号	厂商编号	制造厂商	说明	Irms 负戴电流	Vrms 负戴电压
31081	MP120D2	OPTO22	表面型 DC 驱动/AC 负戴固态继电器	2A	120V
31082	MP120D4	OPTO22	表面型 DC 驱动/AC 负戴固态继电器	4A	120V
31083	MP240D2	OPTO22	表面型 DC 驱动/AC 负戴固态继电器	2A	240V
31084	MP240D4	OPTO22	表面型 DC 驱动/AC 负戴固态继电器	4A	240V
31085	MP380D4	OPTO22	表面型 DC 驱动/AC 负戴固态继电器	4A	380V

- 高包装密度
- 兼容与 5, 15 & 24伏逻辑系统
- Opto-Isolated 4000 Vrms
- 零电压开关 (AC)

适用3Arms和4Arms 规定值，全部是SPST-NO个人计算机安装提供更大包的密度和兼容性以针在系列6和OAC产品模块外面的中转。内部缓冲器包括为高dv/dt 应用 (AC).
在Crydom的 ISO 9001中制造证明了设施为最宜的产品性能和可靠性。

一般规格:

电介质强度 50/60Hz Input/Output/Base	4000 Vrms
绝缘电阻(Min.) @ 500 Vdc	10^9Ohm
最大输入/输出容量	8 pF
四周操作温度范围	-40 to 80°C
四周存储温度范围	-40 to 125°C

机械规格:

重量: (typical)	0.7 oz. (20g)
包装:	Thermally Conductive Epoxy

AC Output
PIN 1:AC LOAD
PIN 2:AC LOAD
PIN 3:+DC CONTROL
PIN 4: -DC CONTROL

DC Output
PIN 1:+DC LOAD
PIN 2:-DC LOAD
PIN 3:+DC CONTROL
PIN 4: -DC CONTROL

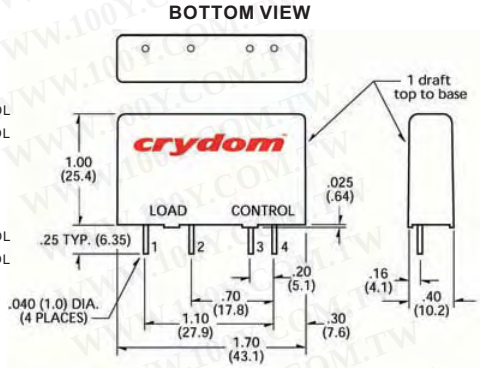

All dimensions are in inches (millimeters)

100Y 编号	厂商编号	制造厂商	说明	Vin 驱动电压	Irms 负戴电流	Vrms 负戴电压	Switching Type
36264	MP240D3	Crydom	Series MP	3-32 Volts DC	3 Amps RMS	280 Volts RMS	AC

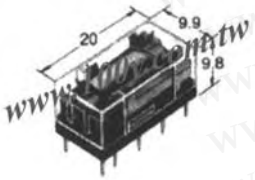

- 1, 500V FCC 满意浪涌
- 高灵敏度
- 高开关容量
- M. B. B. 接点适用

触点材料(optional material)		Gold-clad silver(Silver palladium)
接点排列		1c, 2c, 2D, 4c
寿命(Min operation)	Electrical	$5x10^5$
	Mechanical	10^8
击穿电压	Between open contacts	1, 000Vrms(500 Vrms for DS1-S)
	Between contact sets	1, 000Vrms
	Between contact and coil	1, 500Vrms(1, 000Vrms for DS1-S)
浪涌承受电压		1, 500V FCC
线圈电压		(DC)1, 5, 3, 5, 6, 9, 12, 24, 48V
标准		UL(E43149)CSA(LR26550)

100Y 编号	厂商编号	制造厂商	说明	Vin 驱动电压	Irms 负戴电流	Vrms 负戴电压	Switching Type
37164	RL-DS1E-M-DC12V	MATSUSHITA	MATSUSHITA DC 12V 400mW IC 型继电器	30V	2A	1000V	DS
37165	RL-DS1E-S-DC12V	MATSUSHITA	MATSUSHITA DC 12V 200mW IC 型继电器	30V	2A	1000V	DS
37169	RL-DS1E-S-DC5V	MATSUSHITA	MATSUSHITA DC 5V 200mW IC 型继电器	30V	2A	1000V	DS
37170	RL-DS2-M-DC12V	MATSUSHITA	MATSUSHITA DC 12V 400mW DS2 IC 型继电器	30V	2A	1000V	DS2

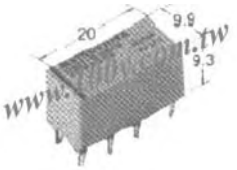

- 高灵敏度
- 2 Form C 接点
- 1, 500 V FCC
- 密封外壳

触点材料(optional material)		Gold-clad silver
接点排列		2c
寿命(Min operation)	Electrical	10^5
	Mechanical	10^8
击穿电压	Between open contacts	750Vrms
	Between contact sets	1, 000Vrms
	Between contact and coil	1, 000Vrms
浪涌承受电压		1, 500V FCC
线圈电压		(DC)1, 5, 3, 5, 6, 9, 12, 24, 48V
标准		UL(E43149)CSA(LR26550)

100Y 编号	厂商编号	制造厂商	说明	Vin 驱动电压	Irms 负戴电流	Vrms 负戴电压	Switching Type
37172	RL-DS2Y-S-DC12V	MATSUSHITA	MATSUSHITA DC 12V 200mW 微小 IC 型继电器	30V	2A	1500V	DS2Y

继电器+电磁阀

表面型DC驱动/AC负戴固态继电器

详细产品规格－请点击cn.100y.com.tw

注文型式	最大负荷电流	Peak 1 Cycle Surge Current Isurge(A)	使用电源电压范围	入力电压范围	耐电压
JL-S1C-215WDV	15	150	AC85~264	DC3~30	3,000
JL-S1C-225WDV	25	225	AC85~264	DC3~30	3,000

100Y 编号	厂商编号	制造厂商	说明	Vin 驱动电压	Irms 负戴电流	Vrms 负戴电压	Switching Type
2618	S1C-215WDV	JEL	DC-AC 表面固态继电器	3~30VDC	15A	50~250VAC	Zero-Cross
2889	S1C-225WDV	JEL	DC-AC 表面固态继电器	3~30VDC	25A	50~250VAC	Zero-Cross
2619	S1C-245WDV	JEL	DC-AC 表面固态继电器	3~30VDC	45A	50~250VAC	Zero-Cross

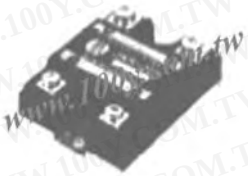

特点:
- 15A/25A/45A 型有共同的维度
- LED安装
- 电介质强度在输入和输出之间在 3,000V/1 min.
- 固定变阻器(浪涌吸收元素)
- UL、C-UL. VDE 标准被批准
- 安装终端安全外套
- 任意吸热器可利用

Torque range
M4 terminal1.5 N·m(MAX)
M5 terminal 2. 0N·m(MAX)
Outer use 1. 5N·m(MAX)

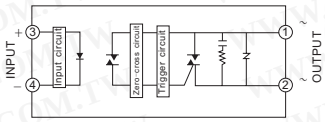

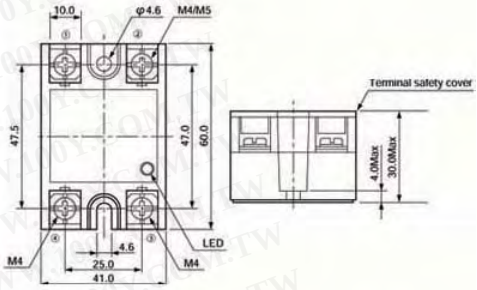

100Y 编号	厂商编号	制造厂商	说明	Vin 驱动电压	Irms 负戴电流	Vrms 负戴电压	Switching Type
37220	S3C-225WDV	JEL	JEL_DC 驱动/AC 负戴固态继电器	DC3-30V	25A	AC35-264V	Zero-cross-circuit

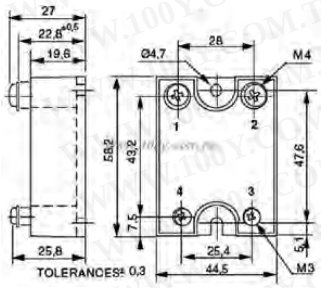

SC742110
- 12-280VAC -25A Random AC 输出.
- IP20 任意保护 (1K460000).
- 设计为马达控制& 阶段角度控制.

SC844110
- 12-280VAC -40A Zero-Cross AC 输出.
- Ip20 任意保护 (1K460000).
- 设计为所有类型装载.

SC744110
- 12-280VAC -40A Random AC 输出.
- Ip20 任意保护 ((1K460000).
- 设计为马达控制& 阶段角度控制.

SC954160
- 12-440VAC -40A Zero-Cross AC 输出.
- Ip20 任意保护 (1K460000).
- 设计为所有类型装载.

SC965160
- 24-600VAC -50A Zero-Cross Ac输出.
- Ip20 任意保护 (1K460000).
- 设计为所有类型装载.
- Visualization by Led.

10102

100Y 编号	厂商编号	制造厂商	说明	Vin 驱动电压	Irms 负戴电流	Vrms 负戴电压	Switching Type
17713	SC742110	Celduc	DC-AC 固态继电器	3~30Vdc	25A	280Vac	
17714	SC744110	Celduc	DC-AC 固态继电器	3~30Vdc	40A	280Vac	
17715	SC844110	Celduc	DC-AC 固态继电器	4~30Vdc	40A	280Vac	Zero-cross relay
17717	SC954160	Celduc	固态继电器	5-30Vdc	40A	600Vac	Zero-cross relay
34215	SC965160	Celduc	DC-AC 固态继电器	5~30Vdc	50A	600Vac	

特点:
- 设计为所有类型装载
- 双重输出(two relays in one package)
- Faston 终端连接器为共同或独立控制
- 紧凑零交叉低窗口EMI
- 对浪涌的高免疫

描述:
设计系列SD双重阶段中转为所有类型装载。设计合并二个中转在一个单包装中。中转运用光学隔离保护控制免受装载瞬间。高电流模型是优秀马达和阶段角度控制。50A 600 个Vac模型是可利用的与共同的控制连接器或独立控制连接器。

应用:
- 马达控制
- 热度控制
- 不同断电源
- 调光器
- 工业和程序控制
- AC 设备开关控制

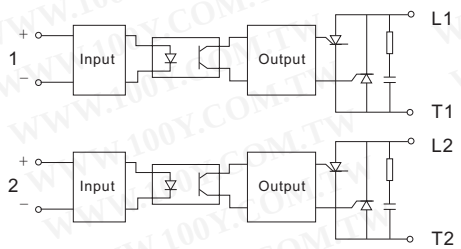

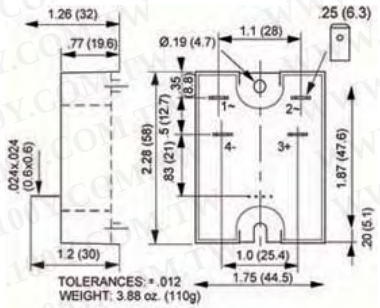

TELEDYNE RELAYS

100Y 编号	厂商编号	制造厂商	说明	Vin 驱动电压	Irms 负戴电流	Vrms 负戴电压	Switching Type
44239	SD48D40-06	TELEDYNE	Up to 50A 600Vac Hockey Puck Dual SSR	5~30VDC	40A	24-500VAC	24-500VAC

继电器+电磁阀

表面型DC驱动/AC负戴固态继电器

详细产品规格－请点击cn.100y.com.tw

系列SDV和SDI 固态继电器为1.5额定安培RMS在四周温度为40ûC. 紧密的16个针垂度包装对高密度印制电路板是完善 SDV 操作电压,且SDI是操作电流。 两个被提供在或零电压或任意开关(r) 版本。

在Crydom的ISO 9002中制造证明了设施为最宜的产品性能和可靠性。

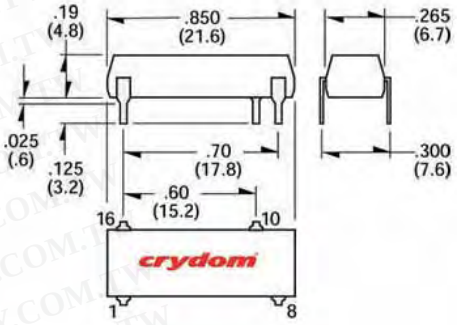

- 协定为高密度 PCB安装
- DC 控制
- SCR 输出

一般规格:

电介质强度②	3750 Vrms
绝缘电阻 (Min.) @ 500 Vdc ②	10^9Ohm
最大输入/输出容量	2.0 pF
四周操作温度范围	-30 to 80°C
四周存储温度范围	-30 to 125°C

机械规格:

重量: (typical)	.10 oz. (2.9 g)
包装:	Thermally Conductive Epoxy

100Y 编号	厂商编号	制造厂商	说明	Vin 驱动电压	Irms 负戴电流	Vrms 负戴电压	Switching Type
35931	SDI2415	Crydom	DC-AC 固态继电器		1.5Arms	280 Vrms	AC
35926	SDV2415	Crydom	DC-AC 固态继电器	3.5-10 Vdc	1.5Arms	280Vrms	AC

- 迅速使用单相中转: " Install it & Forget it!"
- 零交叉模型 : 12-275VAC 25A alternistor on output.
  I2t value > 312A²s .
- 大范围控制 : 3-32VDC with an input
  电流 < 10 mA on all the range.
  Green LED visualization on the input.
- 超高免疫 : Voltage protection on output and input- 4kV according IEC61000-4-4 & 5
- IP20 housing
- 低漏电 (<1mA) 和低零交叉电压 (<10V)
- 安装和卸下在DIN 路轨没有任何工具或直接在盘区安装
- 设计依从EN60947-4-3 (IEC947-4-3)-UL-cUL

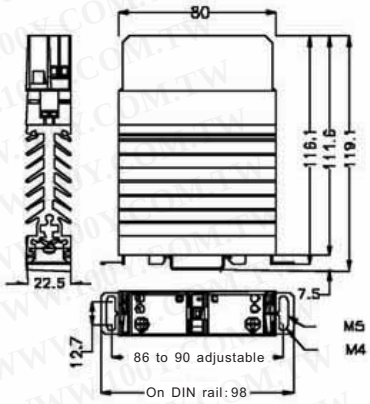

100Y 编号	厂商编号	制造厂商	说明	Vin 驱动电压	Irms 负戴电流	Vrms 负戴电压
40993	SIL842170	Celduc	DC-AC 固态继电器	3-32VAC	25A	275VAC

特点:

- 所有固态, 光学上被结合为205VAC 隔离在输入和输出电路之间
- 装载电流范围从10 到40 安培。
- Able to be driven by IC such a TTL, DTL,& CMOS.
- 内部安装缓冲器电路保护为巨大电流(dv/dt) 应用。
- A LED 可查出操作设备。
- 长保修期。

100Y 编号	厂商编号	说明	Vin 驱动电压	Irms 负戴电流	Vrms 负戴电压	Switching Type
38142	SS2440DZ	DC-AC 表面固态继电器	4~32VDC	40A	70~240VAC	Zero-Cross

- 高灵敏度通过 S. M. T. & T. Q. C.
  (Surface mounting technology)
- 高绝缘超过 50MΩ/500VDC
- 高电介质超过 2. 5KV
- 低使能电流小于 7. 5mA/12VDC
  C MOS IC or TTL Compatible
- 低 EMI/EFI & 浪涌由零交叉触动方法
- 高冲击电流期间在额定电流/一个周期期间10 次
- 高浪涌电压期间缓冲器电路

General Data

电介质强度	Over 2.5KVAC / 1min.
绝缘强度	Over 50M Ω / 500VDC
操作温度	-20°C ~+80°C
机架材料	Intensive ABS
重量	Appr. 105g

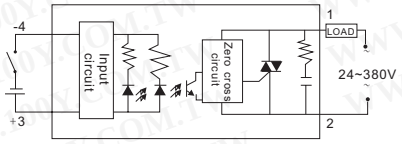

100Y 编号	厂商编号	制造厂商	说明	Vin 驱动电压	Irms 负戴电流	Vrms 负戴电压	Switching Type
30744	SSR-40DA	FOTEK	FOTEK_表面型 DC 驱动/负戴固态继电器	3~32VDC	40A	24~380VAC	SSR
40726	SSR-50DA	FOTEK	FOTEK_表面型 DC 驱动/负戴固态继电器	3~32VDC	50A	24~380VAC	SSR
42920	SSR-75DA	FOTEK	FOTEK_表面型 DC 驱动/负戴固态继电器	3~32VDC	75A	24~380VAC	SSR

继电器+电磁阀

表面型DC驱动/AC负戴固态继电器

详细产品规格－请点击cn.100y.com.tw

DC-AC表面固态继电器

100Y 编号	厂商编号	说明	Vin 驱动电压	Irms 负戴电流	Vrms 负戴电压
2707	SSR-VDC-40A	DC-AC 表面固态继电器	4~32Vdc	40A	24~380VAC

- 12-280VAC -50A 零交叉 AC输出
- 最大控制范围: 3-32Vdc / ic < 10 mA on all the range
- 在输入中 Green LED形象化
- IP20 任意保护 (1K460000)
- 设计为抗载

100Y 编号	厂商编号	制造厂商	说明	Vin 驱动电压	Irms 负戴电流	Vrms 负戴电压
44904	SVT869994	Celduc	DC-AC 固态继电器	3-32Vdc	50A	280VAC

- 零电压和任意电压打开开关
- 触发三极管产品
- 业界标准包裹
- 盘区安装

四个独立AC输出中转达到一单标准盘区安装包装。 运用AC交换输出与内部缓冲器，中转提供更大的保护反对假启动。式样选择包括零电压或任意打开(阶段可控制）开关。Crydom的 ISO 9001中制造证明了设施为最宜的产品性能和可靠性。

一般规格:

电介质强度50/60Hz Input/Output/Base	2500 Vrms
绝缘电阻 (Min.) @ 500 Vdc	10^9Ohm
最大输入/输出容量	10 pF
四周操作温度范围	-40 to 80°C
四周存储温度范围	-40 to 125°C

机械规格:

重量: (typical)	3.5 oz. (109g)
包装:	Thermally Conductive Epoxy
末端:	.25Ó Faston, .025 Square Pins

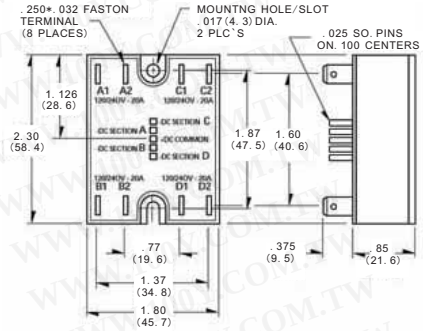

All dimensions are in inches (millimeters)

100Y 编号	厂商编号	制造厂商	说明	Vin 驱动电压	Irms 负戴电流	Vrms 负戴电压	Switching Type
36185	TD2420Q	Crydom	DC-AC 固态继电器	4-15 Volts DC	20 Amps RMS	280 Volts RMS	AC

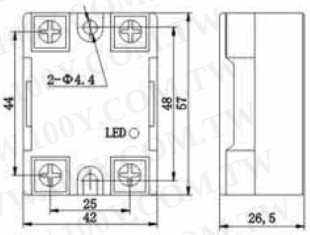

装载电压	24-240VAC 75-480VAC
最大负载电流	5A-100A
最小负载电流	0.05A
工作温度	-20-70°C
中等压力抵抗	≥2500VAC
绝缘电阻	≥100MΩ
开关时间	≤10mS
效率范围	50-60Hz
负载电流安全系数	anti load 50-60%
	perceptual load 30-40%

100Y 编号	厂商编号	制造厂商	说明	Vin 驱动电压	Irms 负戴电流	Vrms 负戴电压	Switching Type
38209	XSSR-D4825	XURUI	固态继电器	3~32VDC	25A	75~480VAC	XSSR
29928	XSSR-D4840	XURUI	XURUI_表面型 DC 驱动/AC 负戴固态继电器	3~32VDC	40A	75~480VAC	SSR

Z 系列使用一个独特的热传递系统可为Opto 22 交付便宜，10安培，固态继电器在所有塑料盒。推动无工具快连接终端做Z 系列理想为上流容量OEM应用。

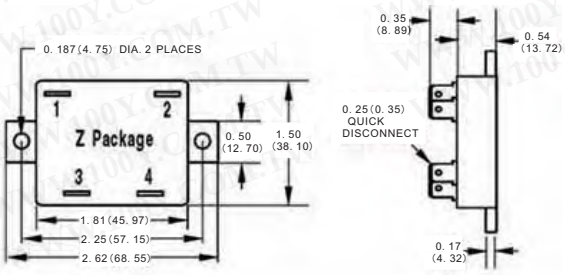

100Y 编号	厂商编号	制造厂商	说明	Irms 负戴电流	Vrms 负戴电压
31079	Z120D10	OPTO22	表面型 DC 驱动/AC 负戴固态继电器	10A	120V
31080	Z240D10	OPTO22	表面型 DC 驱动/AC 负戴固态继电器	10A	240V

继电器+电磁阀

表面型DC驱动/DC负戴固态继电器

详细产品规格－请点击cn.100y.com.tw

ASD630M

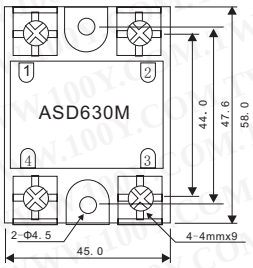

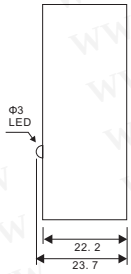

ASD920M

100Y 编号	厂商编号	制造厂商	说明	Vin 驱动电压	I rms 负戴电流	Vrms 负戴电压	Switching Type
18637	ASD630M	ANSO	固态继电器 SOLID STATE RELAY	3~32VDC	30A	3~200VDC	Not Applicable
28061	ASD920M	ANSO	固态继电器 SOLID STATE RELAY	3~32VDC	20A	3~500VDC	Not Applicable

- SCR 输出
- 10A, 20A & 30A模型
- 包括地线接线柱
- 电压和任意转动开关
- 漏电低
- 吸热均匀(22.5 mm)
- DIN Rail & Panel Mount
- 状态表明 LED
- DC or AC 控制
- 联合超电压保护自动转动 (Suffix P Option)

系列CKR固态继电器运用Crydom的私有的热量管理技术提供一个紧凑和高效率的设计。固定DIN 路轨附件，易使用的箱子钳位类型终端和完整热沉包装。这个紧凑新设计提供由30Arms在四周温度 25° C.

制造在Crydom 的ISO 9001 被证明的设施为最宜的产品性能和可靠性。

一般规格:

电介质强度50/60Hz Input/Output/Base	4000 Vrms
绝缘电阻 (Min.) @ 500 Vdc	10 ⁹ Ohm
最大输入/输出容量	8 pF
四周操作温度范围	-40 to 80°C
四周存储温度范围	-40 to 125°C
状态表明显示	Green LED

机械规格:

重量: (typical)	10 oz. (280g)
包装:	Thermally Conductive Epoxy
末端:	Box Clamp Type
最大导线大小:	AWG #10 (3mm)
被推荐固定螺丝扭矩范围	5.0-6.0 in lb (0.6-0.7Nm)
最小并排间隔	0.8 inch (20mm)

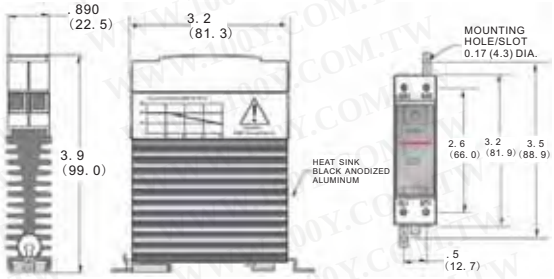

MECHANICAL SPECIFICATIONS

All dimensions are in inches (millimeters)

100Y 编号	厂商编号	制造厂商	说明	Vin 驱动电压	I rms 负戴电流	Vrms 负戴电压	Switching Type
47955	CKRD4830	Crydom	DC-AC 固态继电器	4-32 Volts DC	0.15-30 Amps RMS	48-530 Volts RMS	AC

Opto 22的印制电路系列允许OEMs容易地部署固态继电器在印制电路板。二个独特的包裹是可利用的，其中之二将交换装载四安培。

MP Series

Mp系列包装被设计以一个极小的脚印允许最大中转密度在印制电路板。

P Series

P系列容量中转为0.5 英寸(12.7mm) 中心架置提供低调在印制电路板。

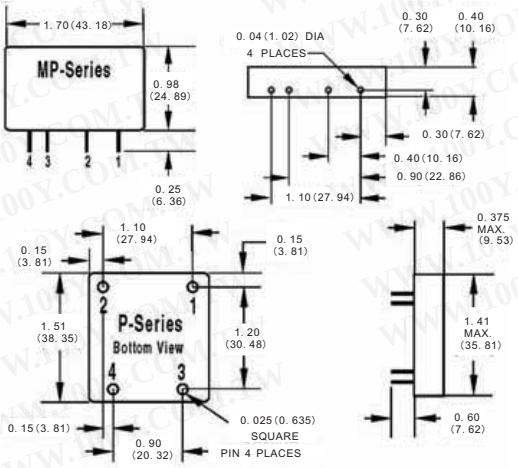

100Y 编号	厂商编号	制造厂商	说明	Vin 驱动电压	I rms 负戴电流	Vrms 负戴电压
30914	DC60MP	OPTO22	OPTO22_直流控制直流负载固态继电器	3VDC	3A	5~60VDC

继电器+电磁阀

表面型DC驱动/DC负戴固态继电器

详细产品规格－请点击cn.100y.com.tw

等效电路

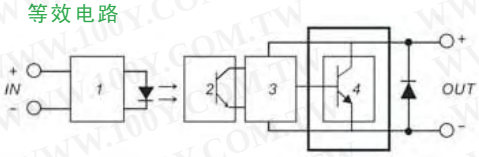

1. INPUT CIRCUIT
2. PHOTO DETECTOR
3. AMPLIFIER
4. PROTECTED CIRCUIT

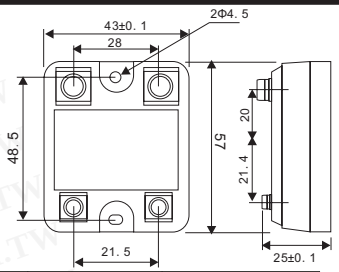

特点:

Model No.	控制电压范围	必须关闭电压	输入阻抗	最大负载电流	负载电压范围	最小阻拦电压	最大状态漏出	频率范围	MAX 1-CYCLE PEAK SURGE
KG1010D	3 TO 32 VDC	MAX1.0VDC	1.5Kohm	15A	5-120VDC	120VDC	LESS 5 mA	47-70HZ	15A
KG1025D	3 TO 32 VDC	MAX1.0VDC	1.5Kohm	25A	5-120VDC	120VDC	LESS 7 mA	47-70HZ	35A
KG1040D	3 TO 32 VDC	MAX1.0VDC	1.5Kohm	40A	5-120VDC	120VDC	LESS 7 mA	47-70HZ	52A

Model NO.	绝缘电阻	电介质强度 输入-输出	电介质强度 输入-输出-情形	打开时间	关闭时间	电容输入输出	重量(g)
KG1010D	10^9 ohm	4000 VACrms	2500 VACrms	LESS 2 mSec	LESS ½ AC cycle	LESS 15 PF	95g
KG1025D	10^9 ohm	4000 VACrms	2500 VACrms	LESS 2 mSec	LESS ½ AC cycle	LESS 15 PF	95g
KG1040D	10^9 ohm	4000 VACrms	2500 VACrms	LESS 2 mSec	LESS ½ AC cycle	LESS 15 PF	95g

100Y 编号	厂商编号	制造厂商	说明	Vin 驱动电压	I rms 负戴电流	Vrms 负戴电压	Switching Type
2756	KG1010D	KYOTTO	固态继电器	3~32VDC	10A	5~120VDC	Not Applicable
14419	KG1025D	KYOTTO	固态继电器	3-32VDC	25A	5-120VDC	Not Applicable
17383	KG1040D	KYOTTO	DC-DC 固态继电器	3~32VDC	40A	5~120VDC	Not Applicable

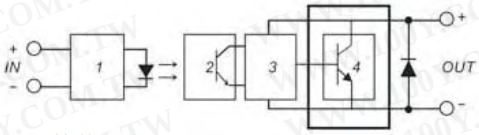

1. INPUT CIRCUIT
2. PHOTO DETECTOR
3. AMPLIFIER
4. PROTECTED CIRCUIT

等效电路

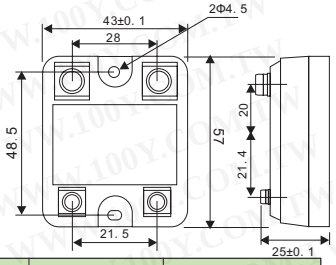

特点:

Model No.	控制电压范围	必须关闭电压	输入阻抗	最大负载电流	负载电压范围	最小阻拦电压	最大状态漏出	频率范围	MAX 1-CYCLE PEAK SURGE
KG2050D	3 TO 32 VDC	MAX1.0VDC	1.5Kohm	50A	5-220VDC	240VDC	LESS 7 mA	47-70HZ	150A
KG2075D	3 TO 32 VDC	MAX1.0VDC	1.5Kohm	75A	5-220VDC	240VDC	LESS 7 mA	47-70HZ	225A

Model NO.	绝缘电阻	电介质强度 输入-输出	电介质强度 输入-输出-情形	打开时间	关闭时间	电容输入输出	重量(g)
KG2050D	10^9 ohm	4000 VACrms	2500 VACrms	LESS 2 mSec	LESS ½ AC cycle	LESS 15 PF	95g
KG2075D	10^9 ohm	4000 VACrms	2500 VACrms	LESS 2 mSec	LESS ½ AC cycle	LESS 15 PF	95g

100Y 编号	厂商编号	制造厂商	说明	Vin 驱动电压	I rms 负戴电流	Vrms 负戴电压	Switching Type
44493	KG2050D	KYOTTO	DC-DC 固态继电器	4~32VDC	50A	5~240VDC	Not Applicable
37635	KG2075D	KYOTTO	DC-DC 固态继电器	4~32VDC	75A	5~240VDC	Not Applicable

特点:

- SSR for DC 负载
- 最大负载电流为 5A、10A、15A
- 电介质强度在输入和输出之间为2,500V/1 min.
- MOS FET 型号
- 任意安全外套可利用
- 任意吸热器可利用

等效电路

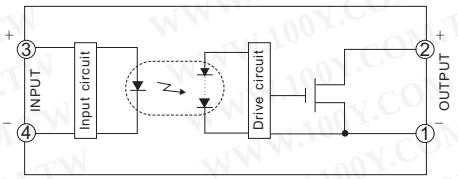

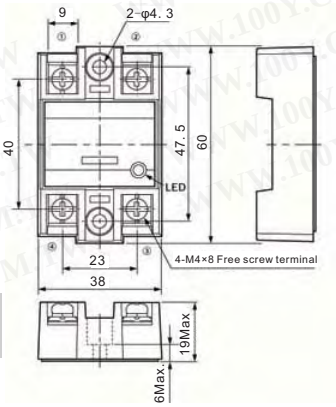

100Y 编号	厂商编号	制造厂商	说明	Vin 驱动电压	I rms 负戴电流	Vrms 负戴电压	Switching Type
37226	S1D-0515WD	JEL	JEL_DC 负戴固态继电器	DC4-28V	15A	DC3-50V	LED

继电器+电磁阀

可调型固态继电器

详细产品规格－请点击cn.100y.com.tw

- 高灵敏性通过S. M. T. & TQC. (Surface mounting technology)
- 高绝缘高于 50MΩ/500VDC
- 高电介质高于 2. 5KV
- 地使能电压小于7. 5mA/12VDC C MOS IC or TTL Compatible
- 低 EMI/EFI & 浪涌由零交叉扳动方法
- 高冲击电流期间 410A/One cycle(60Hz)
- 高浪涌电压期间通过缓冲器电路

100Y 编号	厂商编号	制造厂商	说明	Irms 负戴电流	Vrms 负戴电压
44940	SSR-25AA	FOTEK	可调型继电器	25A	AC28-250V
44813	SSR-25DA	FOTEK	可调型继电器	25A	32V
36948	SSR-25VAH	FOTEK	可调型继电器	25A	90~480VAC
35111	SSR-40VAH	FOTEK	可调型继电器	40A	90~480VAC

Input Data

易变抵抗 :Trimmer / 250k Ω to 110V , 500k Ω to 220V

接点材质 :阶段控制

Output Data

操作电压:24~380VAC

最小阻拦电压:600 VAC

< Repetitive >

电压降落:1.6 V / 25°C

最大 Durated电流:410A

漏电 :5.0mA

General Data

电介质强度:Over 2.5KVAC / 1min.

绝缘强度:Over 50M Ω / 500VDC

操作时间:-20°C ~+80°C

机架材质:Intensive PBT

重量:Appr. 105g

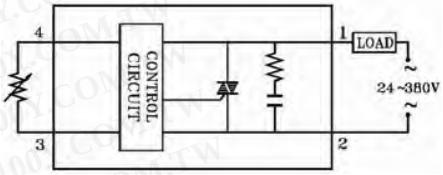

VR：250KVΩ/110VAC, 500KΩ/220VAC

100Y 编号	厂商编号	制造厂商	说明	Irms 负戴电流	Vrms 负戴电压
31828	SSR-40VA	FOTEK	可调型继电器	40A	24~380VAC

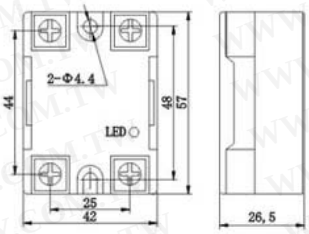

装载口音按范围	0-240VAC 0-480VAC
最大负载电流	10A 20A 25A 30A 40A
外部适调电位器	470-560KΩ
导线通过角度范围	0-170°
通过压力下降	≤2VAC
输出漏电	≤1mA
媒介压力抵抗	≥2500VAC
绝缘电阻	≥100MΩ
开关时间	≤1mS
频率范围	50-60Hz
负载电流安全系数	anti load 50-60%
	perceptual load 30-40%

100Y 编号	厂商编号	制造厂商	说明	Irms 负戴电流	Switching Type	Vin 驱动电压
38208	XSSVR-25	XURUI	可调型固态继电器	25A	XSSVR	380V~480VAC

表面型三相固态继电器

详细产品规格－请点击cn.100y.com.tw

特点:

- 可靠度高
- 无接点
- 寿命长
- 无火花
- 无杂迅
- 反应速度快
- 具有CE凭证

APR-3, APR-3S, ASV-4 N type(Surface Mounting): Using PF085A Socket & FH-3

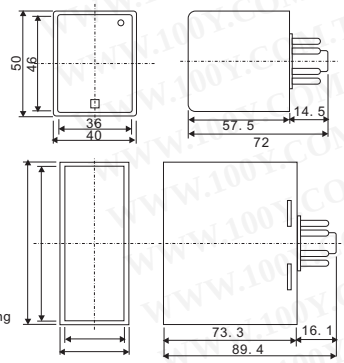

ASM-170 N type(Surface Mounting): Using PF113A Socket

规格:

操作电压	AC(V) : 220, 240, 380, 415, 440(APR-3, APR-3S) AC(V) : 380, 415 (ASV-4, ASM-170)
允许操作电压范围	85~110% of rated operating voltage
频率范围	50 / 60 Hz
接点范围	250VAC 10A resistive load(APR-3) 250VAC 5A resistive load(others)
释放时间	APR-3 none, APR-3S MAX 3S ASV-4, ASM-170 300~600mS
电力消费	Approx. 2VA
寿命	Mechanical: 5,000,000 times Electrical:100,000 times
四周温度	-10 ~ +50°C
四周湿度	MAX 85%RH
重量	APR-3, ASV-4 Approx. 85g APR-3S Approx. 135g ASM-170 Approx. 165g

100Y 编号	厂商编号	制造厂商	说明	Vin 驱动电压	Irms 负戴电流	Vrms 负戴电压
45530	APR-3S	ANLY	表面型三相固态继电器	220-440VAC	10A	220VAC
45540	ASM-170	ANLY	三相固态继电器	380-415VAC	5A	250V
45536	ASV-4	ANLY	三相固态继电器	380-415VAC	5A	250V

继电器+电磁阀

表面型三相固态继电器

详细产品规格－请点击cn.100y.com.tw

Equivalent Circuit

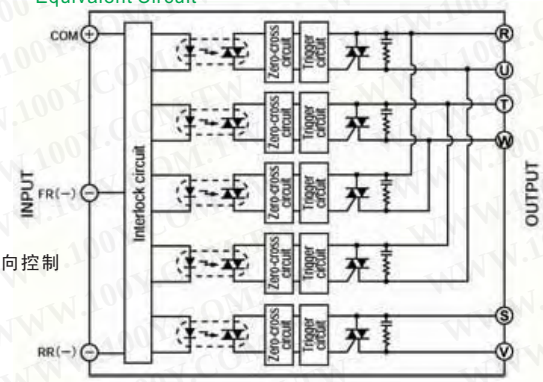

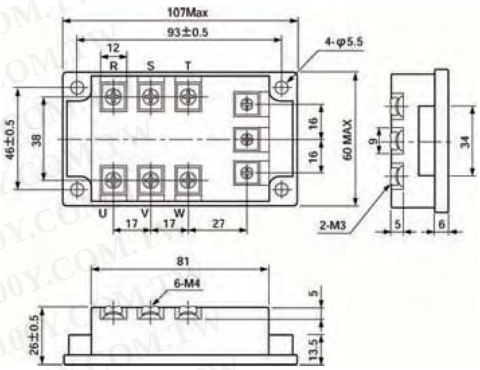

ZC：zero-cross circuit（zero-cross circuit application）

特点:

- AC200/3 逐步采用感应马达为向前/反向控制
- 盘区架置类型
- 电介质强度在输入和输出之间在 2,500V/1 min.
- 固定保险设备电路

100Y 编号	厂商编号	制造厂商	说明	Vin 驱动电压	Irms 负戴电流	Vrms 负戴电压	Switching Type
37158	FRMS11-215H	JEL	JEL_AC 电动机正反转用固态继电器(三相用)	DC21-26.5V	15A	AC180~242V	Zero-cross-circuit

- 缩小达到通过吸热器最宜的设计。
- 安装可能通过螺丝或通过DIN 路轨。
- 密集的架置可能为连接终端。(Except for G3PA-260B-VD.)
- 可适用以3 阶段装载。
- 可替换容量元素弹药筒。
- 依照 VDE 0160 (finger protection), 带有一个电介质强度为 4,000 V 在输入和负载间. (see note)
- 依照VDE 0805, IEC 950. (see note)

OMRON

规格:

动作时间	1/2 of load power source cycle + 1 ms max. (DC Input, -B models) 1 1/2 of load power source cycle + 1 ms max. (AC Input)　1 ms max. (-BL models)
释放时间	1/2 of load power source cycle + 1 ms max. (DC Input)　1 1/2 of load power source cycle + 1 ms max. (AC Input)
绝缘电阻	100 MΩ min. (at 500 VDC)
电介质强度	4,000 VAC, 50/60 Hz for 1 min
振动电阻	Malfunction: 10 to 55 Hz, 0.75-mm double amplitude (mounted to DIN rail)
冲击电阻	Malfunction: 300 m/s^2 (approx. 30G) (mounted to DIN rail)
四周温度	Operating:–30°C to 80°C (with no icing)　Storage:–30°C to 100°C (with no icing)
四周湿度	Operating: 45% to 85%

100Y 编号	厂商编号	制造厂商	说明	Vin 驱动电压	Irms 负戴电流	Vrms 负戴电压	Switching Type
45014	G32A-A20-VD-DC5-24	OMRON	三相固态继电器	5-24VDC	20A	24~240VAC	Zero-Cross

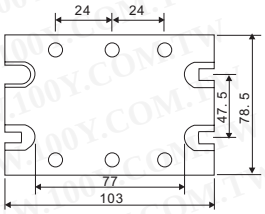

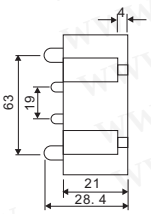

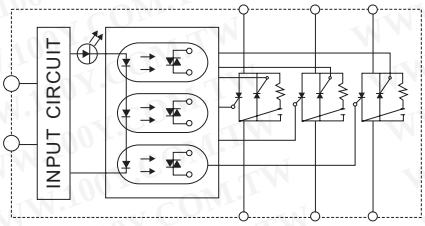

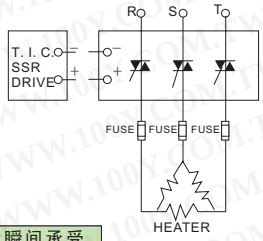

型号	控制电压范围	释放电压	投入电阻	最大负电流	负电压范围	最小破坏电压	开路时泄漏电流	频率范围	最大瞬间承受电流
K3PH40C25DA	12 TO 32 VDC	MAX9. 5VDC	1. 5Kohm	25A	48-480VAC	1200VAC	LESS 10 mA	47-63HZ	315A
K3PH40C40DA	12 TO 32 VDC	MAX9. 5VDC	1. 5Kohm	40A	48-480VAC	1200VAC	LESS 10 mA	47-63HZ	450A
K3PH40C50DA	12 TO 32 VDC	MAX9. 5VDC	1. 5Kohm	50A	48-480VAC	1200VAC	LESS 10 mA	47-63HZ	560A

型号	绝缘电阻	介质耐压 输入-输出	输出/入端对外壳的瞬间耐压强度	动作时间	释放时间	容量进出	重量
K3PH40C25DA	10^9 ohm	2500 Vrms	2500 Vrms	LESS ½ mSec	LESS ½ cycle	LESS 473pf	600g
K3PH40C40DA	10^9 ohm	2500 Vrms	2500 Vrms	LESS ½ mSec	LESS ½ cycle	LESS 473pf	600g
K3PH40C50DA	10^9 ohm	2500 Vrms	2500 Vrms	LESS ½ mSec	LESS ½ cycle	LESS 473pf	600g

Part No.	Product No.	Manufacturer	Description	Vin	Irms	Vrms	Switching Type
32011	K3PH40C25DA	KYOTTO	Surface form 3-phass Solid State Relays		25A		Zero-Cross
32012	K3PH40C40DA	KYOTTO	Surface form 3-phass Solid State Relays		40A		Zero-Cross
14364	K3PH40C50DA	KYOTTO	3 Phass Solid State Relays	12~32VDC	50A	48~480VAC	Zero-Cross

继电器+电磁阀

表面型三相固态继电器

详细产品规格－请点击cn.100y.com.tw

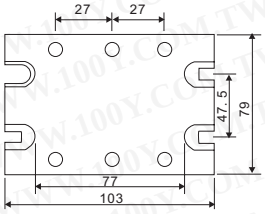

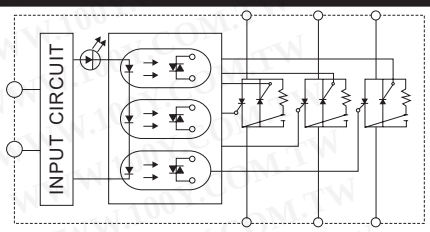

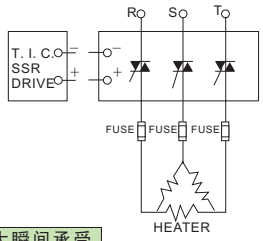

Example of 3Φ SSR application

SPECIFICATIONS

型号	控制电压范围	释放电压	投入电阻	最大负电流	负电压范围	最小破坏电压	开路时泄漏电流	频率范围	最大瞬间承受电流
K3PH20C25DA	0 TO 32 VDC	MAX 3VDC	1. 5Kohm	25A	24-200VAC	600VAC	LESS 10 mA	47-63HZ	315A
K3PH20C40DA	0 TO 32 VDC	MAX 3VDC	1. 5Kohm	40A	24-200VAC	600VAC	LESS 10 mA	47-63HZ	450A
K3PH20C50DA	0 TO 32 VDC	MAX 3VDC	1. 5Kohm	50A	24-200VAC	600VAC	LESS 10 mA	47-63HZ	500A

型号	绝缘电阻	介质耐压 输入-输出	输出/入端对外壳的瞬间耐压强度	释放时间	容量进出	重量
K3PH20C25DA	2500 Vrms	2500 Vrms	LESS ½ mSec	LESS ½ cycle	LESS 473pf	600g
K3PH20C40DA	2500 Vrms	2500 Vrms	LESS ½ mSec	LESS ½ cycle	LESS 473pf	600g
K3PH20C50DA	2500 Vrms	2500 Vrms	LESS ½ mSec	LESS ½ cycle	LESS 473pf	600g

100Y 编号	厂商编号	制造厂商	说明	Vin 驱动电压	Irms 负载电流	Vrms 负载电压	Switching Type
32009	K3PH20C25DA	KYOTTO	三相固态继电器		25A	32V	Zero-Cross
32010	K3PH20C40DA	KYOTTO	表面型三相固态继电器		40A	32V	Zero-Cross
13250	K3PH20C50A	KYOTTO	三相固态继电器	6~32VDC	50A	24~280VAC	Zero-Cross

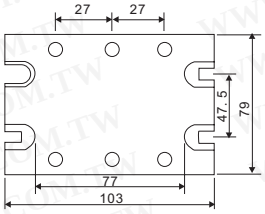

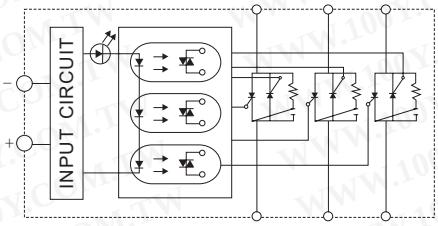

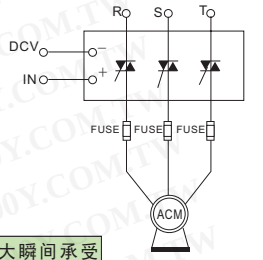

Example of 3Φ SSR application

SPECIFICATIONS

型号	控制电压范围	释放电压	投入电阻	最大负电流	负电压范围	最小破坏电压	开路时泄漏电流	频率范围	最大瞬间承受电流
K3PI20C25DA	12 TO 32 VDC	MAX 0. 5VDC	1. 5Kohm	25A	48-480VAC	1200VAC	LESS 10 mA	47-63HZ	315A
K3PI20C40DA	12 TO 32 VDC	MAX 0. 5VDC	1. 5Kohm	50A	48-480VAC	1200VAC	LESS 10 mA	47-63HZ	500A

型号	绝缘电阻	介质耐压 输入-输出	动作时间	释放时间	容量进出	重量
K3PI20C25DA	2500 Vrms	2500 Vrms	LESS ½ AC cycle	LESS ½ AC cycle	LESS 473pf	600g
K3PI20C40DA	2500 Vrms	2500 Vrms	LESS ½ AC cycle	LESS ½ AC cycle	LESS 473pf	600g

100Y 编号	厂商编号	制造厂商	说明	Vin 驱动电压	Irms 负载电流	Vrms 负载电压	Switching Type
14362	K3PI4025A	KYOTTO	三相固态继电器	12~32VDC	25A	48~480VAC	RANDOM
14363	K3PI4050A	KYOTTO	三相固态继电器	12~32VDC	5 0A	48~480VAC	RANDOM

特点:

- 三段AC负载 SSR
- 三倍电路类型
- 零交叉/非零交叉可利用
- 任意吸热器可利用

Equivalent Circuit

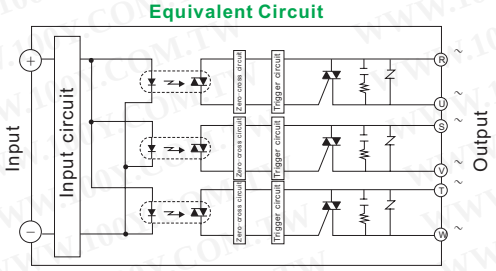

- 固定变阻器
- 任意LED可利用
- 任意安全外套可利用

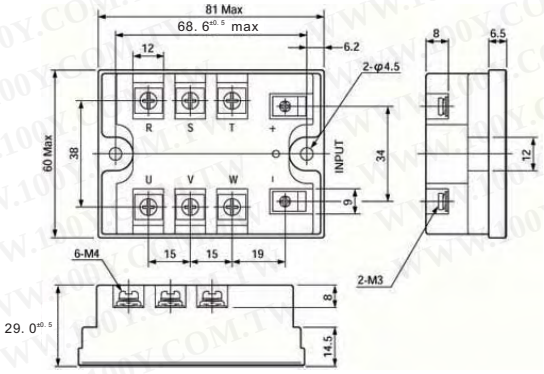

100Y 编号	厂商编号	制造厂商	说明	Vin 驱动电压	Irms 负载电流	Vrms 负载电压	Switching Type
37229	STC-T215H	JEL	JEL_AC 三相固态继电器	DC18-28V	15A	AC80-264V	Zero-cross-circuit

继电器+电磁阀

表面型三相固态继电器

- 媒介电压抵抗:2500VAC
- 绝缘电阻:1000MΩ/500VDC
- 环境温度:-30°C-+75°C
- 重量:450g
- 方向:LED

详细产品规格-请点击cn.100y.com.tw

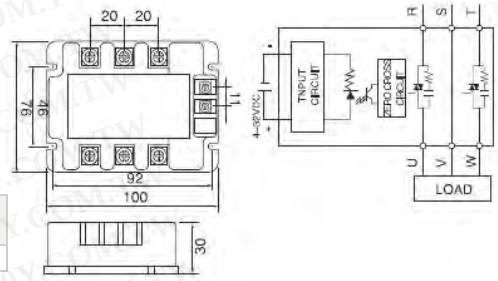

100Y 编号	厂商编号	制造厂商	说明	Vin 驱动电压	Irms 负戴电流	Vrms 负戴电压	Switching Type
40825	TSR-25DA-H	FOTEK	表面型三相固态继电器	3~32VDC	25A	24~380VAC	TSR

插入式DC驱动/AC负戴固态继电器

详细产品规格-请点击cn.100y.com.tw

注文型式	最大负荷电流	Peak 1 Cycle Surge Current Isurge(A)	使用电源电压范围	入力电压范围	耐电压
A5P/A6P-202	2	30	AC50~264	DC3~24	2,500
A5P/A6P-203	3	40	AC50~264	DC3~24	2,500
A5P/A6P-204	4	50	AC50~264	DC3~24	2,500

100Y 编号	厂商编号	制造厂商	说明	Vin 驱动电压	Irms 负戴电流	Vrms 负戴电压	Switching Type
10386	A5P-202U	JEL	交流负荷用 S.S.R 继电器-UL, CSA	3~24Vdc	2A	50~250Vac	零点导通机能
10388	A5P-203V	JEL	交流负荷用 S.S.R 继电器-TUV	3~24Vdc	3A	50~250Vac	零点导通机能
5277	A5P-204U	JEL	交流负荷用 S.S.R 继电器-UL, CSA	3~24Vdc	4A	50~250Vac	零点导通机能

特点:

- 树脂筑造型
- 利用PCB 高密度包装
- 电介质强度在输入和输出之间在 3,000V/1 min. (V type)
- 3~24V 输入电压
- UL/CSA/TÜV 标准认证 (some items are not approved)
- 400V适用于A6P-403

Model \ Size	H(mm)
A6P-202	26
A6P-203/403	26
A6P-204	31

Equivalent Circuit

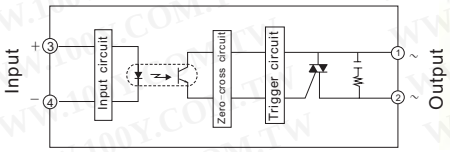

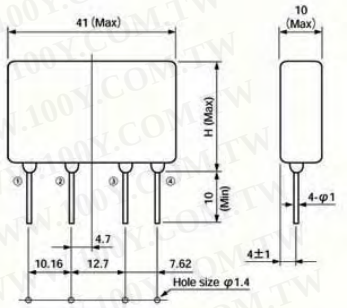

100Y 编号	厂商编号	制造厂商	说明	Vin 驱动电压	Irms 负戴电流	Vrms 负戴电压	Switching Type
41146	A6P-204U	JEL	DC 驱动/AC 负戴固态继电器-UL,CSA	DC3-24V	4A	AC50~264V	Zero-cross-circuit

特点:

1. 薄型 9 mm .354 inch
纤薄型(45 mm long × 24 mm high × 9 mm wide) (1.772×.945×.354 inch)
允许高密度架置.
2. 卓越在噪声抵抗中
从输入和输出由相片触发三极管耦合
装置绝缘,噪声在输出端不反馈对输入端。
3.集成缓冲器电路
缓冲器电路集成防止故障由电压的迅速上升造成在输出端,譬如电感负载和噪声。
4. 零交叉和任意型适用。
零交叉类型引起最小的噪声由压制射频干涉发生 (RFI)和电磁干扰 (EMI).
5. 高电介质强度:
3,000 V AC (输入输出间)
6. 二终端距离可执行。
(5.08 mm and 7.62 mm)
(.200 and .300 inch)
7. 高可靠性, 长寿,免修护

Characteristics (Ambient temperature: 20°C 68°F; Input voltage ripple: 1% or less)

项目 \ 型号		零交叉型号	备注
最大动作时间		1/2 cycle of voltage sine wave + 1 ms	
最大释放时间		1/2 cycle of voltage sine wave + 1 ms	
最小绝缘电阻		10^9Ω between input and output	at 500 V DC
击穿电压		3,000 V AC between input and output	For 1 minute
振动电阻	Functional	10 to 55 Hz at double amplitude of 3 mm	10 min. for X, Y, Z axis
	Destructive	10 to 55 Hz at double amplitude of 3 mm	1 hour for X, Y, Z axis
冲击电阻	Functional	Min. 980 m/s² {100 G}	4 times each for X, Y, Z axis
	Destructive	Min. 980 m/s² {100 G}	5 times each for X, Y, Z axis
四周温度		−30°C to +80°C −22°F to +176°F	
存储温度		−30°C to +100°C −22°F to +212°F	

插入式DC驱动/AC负戴固态继电器

详细产品规格－请点击cn.100y.com.tw

典型应用:

适当为小驱动器AC 马达，螺线管，电磁阀等。
1. 复印机
2. 空调
3. 工业设备譬如NC器，顺序器，机器人等

Schematic

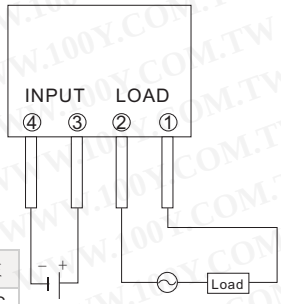

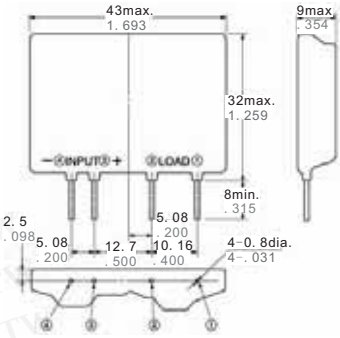

100Y 编号	厂商编号	制造厂商	说明	Irms 负戴电流	Vrms 负戴电压
47559	AQ3A1-C1-ZT5VDC	NAIS	NAIS_固态继电器	3A	75 to 125 V AC

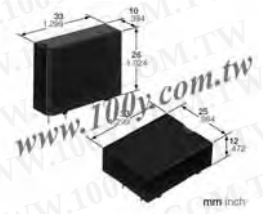

特点:

1. 10A 高容量应用于个人计算机板终端
(with heat sink)
SSR 是紧凑个人计算机板以二次大于我们的早先模型的10 A 容量。
它是适合为长寿命，高度频繁控制。
2. VDE (EN60950-1)强化绝缘使用
充分地满足对安全的需求由保证服从与 EN60950-1安全标准和特色
3,000 V 强化绝缘 (AQ3A2-ZT4/32VDC, AQ3A2-J-ZT4/32VDC
和AQ10A2-ZT4/32VDC).
3. 优越反振动和反冲击特征
外体被铸造成单单位高度抗性反对振动和冲击火焰抗性树脂，
且给它优越保护免受环境。外壳可清洗。
4. 垂直型以SIL终端安排和平坦型应用。
1) 垂直的型适用于厚度 10 mm
(2 A and 3 A types) 和12 mm (5 A and 10 A types).
终端排列是SIL整倍数 2.54 mm (0.1 inch).
2) 平型高度是 12 mm. 终端排列是DIL整倍数f 2.54 mm.
5. 噪声产生减少
负载操作在紧密零电压既使当输入信号是应用的在周期间。
既使在周期间取消输入信号，切除装载紧密零电流。因此，
几乎无噪声导致和射频.
interference (RFI) and electromagnetic
interference (EMI) are kept to a minimum.
6. 固定缓冲电路防止故障。

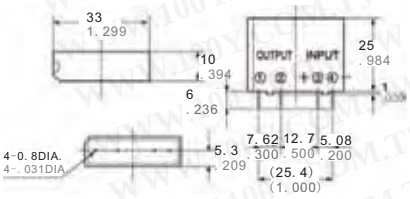

1. AC output, 2A and 3A types (Vertical)

Schematic

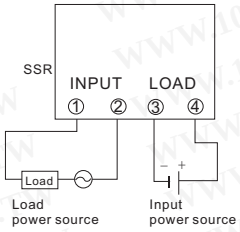

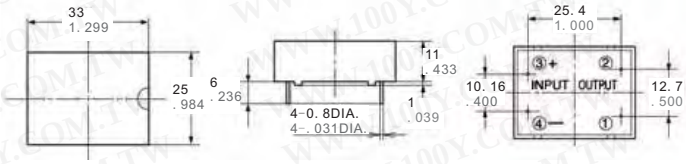

2. AC output, 2A and 3A types (Flat)

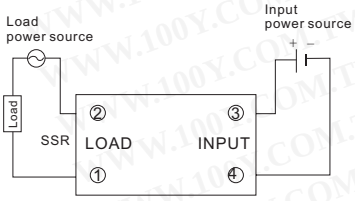

2. Characteristics (at 20°C 68°F, Ripple factor: less than 1%)

项目 \ 型号		3 A type	DC output	Remarks
最大动作时间		(1/2 cycle of voltage sine wave) + 1 ms	0.5 ms	
最大释放时间		1/2 cycle of voltage sine wave) + 1 ms	2 ms	
最小绝缘电阻		100 M Ω for input, output and case	100 M Ω for input, output	at 500 V DC
击穿电压		4,000 Vrms between input and output 2,500 Vrms among input, output and case	3,000 Vrms between input-output	For 1 minute
振动电阻	Destructive	117.6 m/s² {12G}, 10 to 55 Hz at double amplitude of 2 mm	117.6 m/s² {12G}, 10 to 55 Hz at double amplitude of 2 mm	1 hour for X, Y, Z axis
	Functional	117.6 m/s² {12G}, 10 to 55 Hz at double amplitude of 2 mm	117.6 m/s² {12G}, 10 to 55 Hz at double amplitude of 2 mm	10 minutes for X, Y, Z axis
冲击电阻	Destructive	Min. 980 m/s² {100 G}	Min. 980 m/s² {100 G}	5 times each for X, Y, Z axis
	Functional	Min. 980 m/s² {100 G}	Min. 980 m/s² {100 G}	4 times each for X, Y, Z axis
四周温度		–30°C to +80°C –22°F to +176°F		
存储温度		–30°C to +100°C –22°F to +212°F		
操作方法		Zero-cross (Turn-ON and Turn-OFF)		

典型应用:
- 打印机
- 打包机
- 交通信号控制
- 自动票穿孔机
- 数据处理终端设备
- 计算机外围
- NC 器

100Y 编号	厂商编号	制造厂商	说明	Vin 驱动电压	Irms 负戴电流	Vrms 负戴电压
47556	AQ3A2-ZT4/32VDC	NAIS	NAIS_固态继电器	4 to 32 V DC	3A	75 to 250 V AC

特点:

•二型应用：任意型和零交叉类型任意型允许阶段控制和零交叉类型
压制噪声产生。
•垂直型小尺寸垂直型 (43 mm long × 9 mm wide × 24 mm high)
(1.693×.354×.945 inch) 允许高密度架置对个人计算机板。
高电介质强度: 1,500 V AC (between input and output)
4,000 V AC (between input and output)

典型应用:
•复印机
•NC 器，音序器，机器人
•空调

继电器+电磁阀

插入式DC驱动/AC负戴固态继电器

详细产品规格－请点击cn.100y.com.tw

Characteristics (at 20°C 68°F, Input voltage ripple: less than 1%)

项目		零交叉 Standard type	零交叉 Reinforced type	备注
最大动作时间		(1/2 cycle of voltage sine wave) +1 ms		
最大释放时间		(1/2 cycle of voltage sine wave) +1 ms		
最小绝缘电阻		10^9 Ω between input and output		
击穿电压		1,500 V AC between input and output	4,000 V AC between input and output	For 1 minute
振动电阻	Functional	10 to 55 Hz at double amplitude of 3 mm		10 minutes for X, Y, Z axes
	Destructive	10 to 55 Hz at double amplitude of 3 mm		1 hour for X, Y, Z axes
冲击电阻	Functional	Min. 980 m/s² {100 G}		4 times for X, Y, Z axes
	Destructive	Min. 980 m/s² {100 G}		5 times for X, Y, Z axes
四周温度		−20°C to +80°C −4°F to +176°F		
存储温度		−25°C to +85°C −13°F to +185°F		
操作方法		Zero-cross Turn-ON	Zero-cross Turn-OFF	

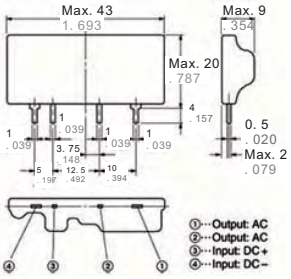

Terminal connection diagram

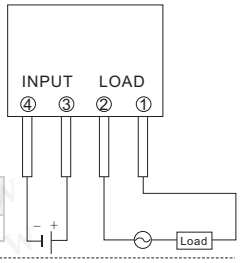

100Y 编号	厂商编号	制造厂商	说明	Vin 驱动电压	Irms 负戴电流	Vrms 负戴电压
47557	AQB2A1-ZT3/6VDC	NAIS	NAIS_固态继电器	3/6VDC	2A	75 to 125 V AC

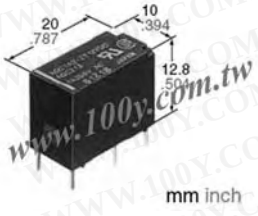

mm inch

特点:

- Compact DIL type: 20 mm (length) × 10 mm (width) × 12.8 mm (height) (.787×.394×.504 inch)
- 康噪声优良
- 缓冲电路集成
- 高电介质强度: 2,500 V 在输入输出间
- 反向极性类型可利用

AC output
⑤--Output: AC
⑧--Output: AC
⑯--Input: DC+
①--Input: DC−
Case color: black

DC output
⑤--Output: DC−
⑧--Output: DC+
⑯--Input: DC+
①--Input: DC−
Case color: Red

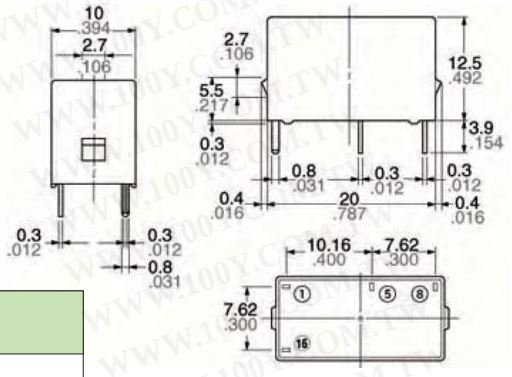

Output module

项目 \ 型号		AC output Zero-cross	DC output	备注
最大动作时间		(1/2 cycle of voltage sine wave)+1ms	0.5 ms	
最大释放时间		(1/2 cycle of voltage sine wave)+1ms	1 ms	
最小绝缘电阻		10^9Ω between input and output		at 500 V DC
击穿电压		2,500 Vrms between input and output		For 1 minute
振动电阻	Functional	10 to 55Hz double amplitude of 3 mm		10 minutes for X,Y, Z, axis
	Destructive	10 to 55Hz double amplitude of 3 mm		1 hour for X,Y, Z, axis
冲击电阻	Functional	Min. 980 m/s² {100 G}		4 time each for X,Y,Z axis
	Destructive	Min. 980 m/s² {100 G}		5 time each for X,Y,Z axis
四周温度		−30°C to +80°C −22°F to +176°F		
存储温度		−30°C to +100°C −22°F to +212°F		
操作方法		Zero-cross (Turn-ON and Turn-OFF)	—	

Schematic

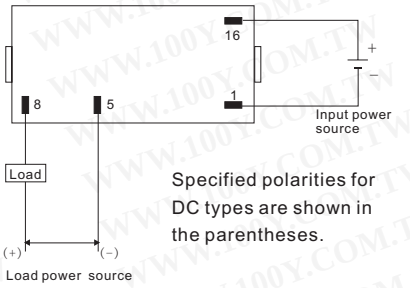

Specified polarities for DC types are shown in the parentheses.

100Y 编号	厂商编号	制造厂商	说明	Irms 负戴电流	Vrms 负戴电压
47555	AQC1A1 - ZT5 V DC	NAIS	NAIS_固态继电器	0.1 to 25 mA	75 to 125 V AC

mm inch

特点:

1. 依照欧洲安全标准 (VDE0110)
电介质距离在输入和输出之间
- 漏电距离: Min. 3.0 mm
- 清除距离: Min. 2.5 mm

2.小垂直型
28 mm (L)×5 mm (W)×15 mm1.063 inch (L)×.197 inch(W)×.591 inch允许高密度架置 PC board

3. 高电介质强度: 2,500V AC
(在输入输出间)

4. 二种负载类型可利用:
DC output type (3A)
AC output type (1A)

5. 零交叉类型应用 (AC type)
零交叉类型引发最小噪声

6. 缓冲器电路集成 (AC type)
缓冲器电路集成防止故障由电压的迅速上升造成在输出端，譬如电感负载和电流。

典型应用

- 接口中转为可编程序的控制器
- 工业设备
- 定时器和柜台
- 空调

继电器+电磁阀

插入式DC驱动/AC负戴固态继电器

详细产品规格－请点击cn.100y.com.tw

Schematic

AC type

Input (− +) Output

DC type

Input (− +) Output (+ −)

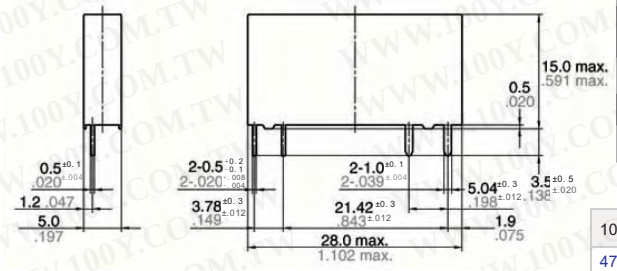

Characteristics (at 20°C 68°F, Input voltage ripple: 1% or less)

项目		AC output	备注
最大动作时间		(1/2 cycle of voltage sine wave) + 1 ms	
最大释放时间		(1/2 cycle of voltage sine wave) + 1 ms	
最小绝缘电阻		10^9 Ω between input and output	Using 500 V DC megger
击穿电压		2,500 Vrms between input and output	Initial for 1 min.
振动电阻	Functional	10 to 55 Hz double amplitude of 1.5 mm	1 hour for X, Y, Z axes
	Destructive	10 to 55 Hz double amplitude of 1.5 mm	10 min. for X, Y, Z axes
冲击电阻	Functional	Min. 490 m/s² {50 G}	5 times each for X, Y, Z axes
	Destructive	Min. 490 m/s² {50 G}	4 times each for X, Y, Z axes
四周温度		−30°C to +80°C −22°F to +176°F	
存储温度		−30°C to +100°C −22°F to +212°F	
操作方法		Zero-cross (Turn-ON and Turn-OFF)	

100Y 编号	厂商编号	制造厂商	说明	Vin 驱动电压	Irms 负戴电流	Vrms 负戴电压
47535	AQE12105	NAIS	NAIS_固态继电器	5 V DC	1A	75 to 250 V AC

特点:

- 适用于高容量和高频率开关
- 相同大小，与终端排列和HC中转插口一样为HC 中转适用
- 两个负载型号应用: DC output type (2 A, 3 A)
  AC output type (2 A, 3 A)
- 大范围输入电压: 3 V to 28 V

典型应用:

驱动小马达、加热器、螺线管和电磁式阀门。

- NC 器
- 打印机
- 机械工具
- 工业使用机器人
- 包装和打包机

Characteristics (at 20°C 68°F, Input voltage ripple: 1% or less)

项目 \ 型号		AC output AQF3A2-ZT3/28 VDC	备注
最大动作时间		(1/2 cycle of voltage sine wave) + 1 ms	
最大释放时间		(1/2 cycle of voltage sine wave) + 1 ms	
最小绝缘电阻		100 M Ω between input and output	Initial at 500 V DC
击穿电压		2,000 Vrms between input and output	Initial for 1 min.
振动电阻	Functional	10 to 55 Hz double amplitude of 3 mm	10 min. for X, Y, Z axes
	Destructive	10 to 55 Hz double amplitude of 3 mm	1 hour for X, Y, Z axes
冲击电阻	Functional	Min. 980 m/s² {100 G}	4 times each for X, Y, Z axes
	Destructive	Min. 980 m/s² {100 G}	5 times each for X, Y, Z axes
四周温度		−30°C to +80°C −22°F to +176°F	
存储温度		−30°C to +100°C −22°F to +212°F	
操作方法		Zero-cross (Turn-ON and Turn-OFF)	

Terminal connection diagram (Bottom view)

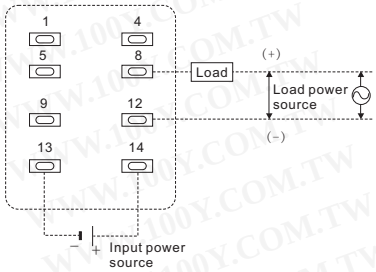

100Y 编号	厂商编号	制造厂商	说明	Vin 驱动电压	Irms 负戴电流	Vrms 负戴电压
47561	AQF3A2-ZT3/28VDC	NAIS	NAIS_固态继电器	3 to 28 V DC	3A	75 to 250 V AC

特点:

1.节省空间，垂直最大厚度为 4.5 mm.
架置空间减少 30% (与常规比较SSR's) 当符合高密度个人计算机板架置要求。
2. 1A and 2A 负载型号应用
3. 零交叉类型和任意型应用
4. 高电介质强度为 3,000V AC(在输入输出间)
5. 缓冲器电路集成
缓冲器电路集成防止故障由电压的迅速上升造成在输出端，譬如电感负载和电流。

Schematic

AC type

Input (− +) Output

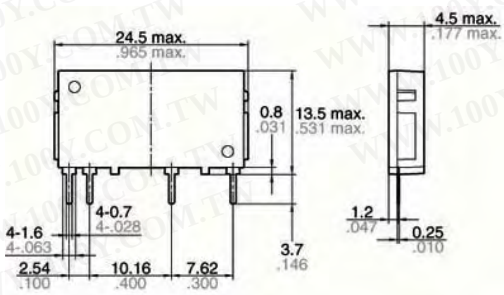

典型应用:

- 制造器材
- NC 器
- 注射模型成型机
- 机器人
- 空调
- 计算机

继电器+电磁阀

插入式DC驱动/AC负戴固态继电器

详细产品规格－请点击cn.100y.com.tw

Characteristics (at 20°C 68°F, Input voltage ripple: 1% or less)

项目	零交叉型	备注
最大动作时间	(1/2 cycle of voltage sine wave) + 1 ms	
最大释放时间	(1/2 cycle of voltage sine wave) + 1 ms	
最小绝缘电阻	10^9 Ω between input and output	Using 500 V DC megger
击穿电压	3,000 Vrms between input and output	Initial for 1 min.
振动电阻	10 to 55 Hz double amplitude of 0.75 mm	X, Y, Z axes
冲击电阻	1,000 m/s^2	X, Y, Z axes
四周温度	−30°C to +80°C −22°F to +176°F	Non-condensing at low temperatures
存储温度	−30°C to +100°C −22°F to +212°F	
操作方法	Zero-cross (Turn-ON and Turn-OFF)	

100Y 编号	厂商编号	制造厂商	说明	Vin 驱动电压	Irms 负戴电流	Vrms 负戴电压
47532	AQG12105	NAIS	NAIS_固态继电器	5 V DC	1A	75 to 264 V AC

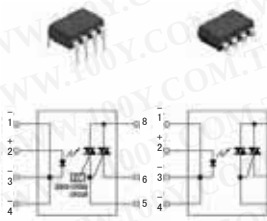

特点:

1. 理想AC装载控制的紧凑垂度类型SSR
2. Supports 0.3 A, 0.6 A, 0.9 A and 1.2 A ON-state RMS currents.
3. The 1.2 A 型节省空间，DIP 8-pin 包装. (Competitor only provides a 16-pin type.)
4. 处理两个 100 和 200 V AC 负载
这个中转处理两电压在单输出中。不必为使用两型处理分开的零件号码的用户。
5. 高电介质强度: 5,000 V AC (在输入输出间)
6. 二型可利用：零交叉类型和任意型

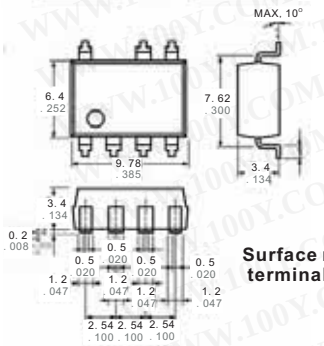

Surface mount terminal type

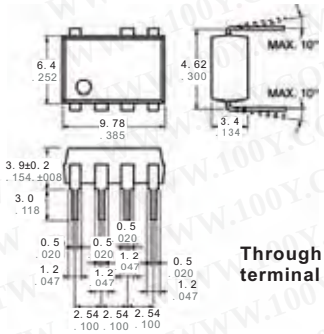

Through hole terminal type

典型应用:

1. 家电(空调、微波炉、洗衣机、个人卫生系统、冰箱、风扇加热器、引人热化烹饪器材、和水加热器，等。)
2. I工业设备。

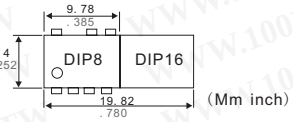

100Y 编号	厂商编号	制造厂商	说明	Irms 负戴电流	Vrms 负戴电压
47508	AQH0213	NAIS	NAIS_固态继电器	0.3A	600V
47523	AQH0223	NAIS	NAIS_固态继电器	0.3A	600V
47511	AQH1213	NAIS	NAIS_固态继电器	0.6A	600V
47525	AQH1223	NAIS	NAIS_固态继电器	0.6A	600V
47512	AQH2213	NAIS	NAIS_固态继电器	0.9A	600V
47527	AQH2223	NAIS	NAIS_固态继电器	0.9A	600V
47513	AQH3213	NAIS	NAIS_固态继电器	1.2A	600V
47530	AQH3223	NAIS	NAIS_固态继电器	1.2A	600V

一般特征

描述 \ 型号	ESR200		ESR210	
零型或任意型	Z	R	Z	R
最大打开时间	8.3ms	100μs	8.3ms	100μs
最大关闭时间	8.3ms			
绝缘电阻	DC 500V 10^8 ΩMin. (Between Input & Output, Input / Output & Case)			
电介质强度	2.5K VAC (Between Input & Output)			
电容	10pF Max. (Between Input & Output)			
操作温度	−20°C~+85°C			
存储温度	−40°C~+100°C			

特点:

- PCB 安排；单一线圈包装.
- 光学上隔绝.
- 输入LED显示。
- 高dv/dt 和高阻拦电压。
- 低输入功率消耗量、TTL和CMOS兼容。
- 零电压打开，零电流关闭(minizes EMI/RFI)
- 高浪涌规定值允许灯和马达装载开关
- 固定缓冲器网

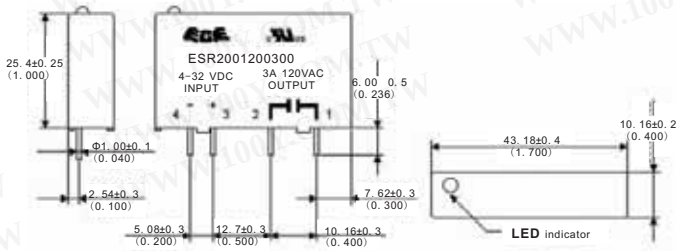

继电器+电磁阀

插入式DC驱动/AC负戴固态继电器

详细产品规格－请点击cn.100y.com.tw

100Y 编号	厂商编号	制造厂商	说明	Vin 驱动电压	Irms 负戴电流	Vrms 负戴电压	Switching Type
34471	ESR2001200300	ECE	ECE_固态继电器	4~32VDC	3A	120VAC	Zero-on
34475	ESR2001200301	ECE	ECE_固态继电器	4~32VDC	3A	120VAC	Random-on
34474	ESR2002400300	ECE	ECE_固态继电器	4~32VDC	3A	240VAC	Zero-on
34476	ESR2002400301	ECE	ECE_固态继电器	4~32VDC	3A	240VAC	Random-on

特点：
- 光学上隔绝。
- 低状态抵抗
- 低输入功率消耗量
- TTL 和 CMOS 兼容
- RC 网络(VAC)
- MOSFET 输出可控硅整流器(VDC)

应用：
- 家用电器
- 温度控制系统
- 工业自动控制
- 光线系统
- 办公室器具
- 工厂器具

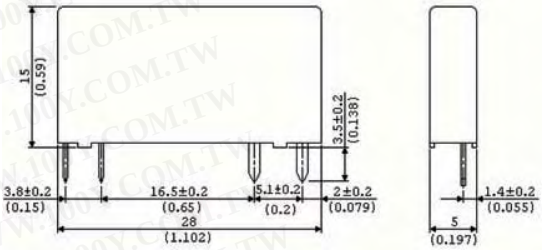

一般特征

操作温度范围	-20°C to +80°C
存储温度范围	-40°C to +100°C
输入-输出绝缘	4KVrms, 1 minute (for input-output)
最大热焊接	220°C (10sec)
重量	4g

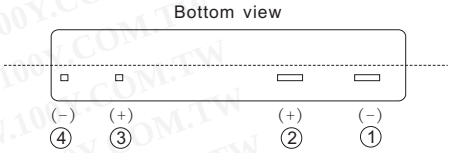

100Y 编号	厂商编号	制造厂商	说明	Vin 驱动电压	Irms 负戴电流	Vrms 负戴电压
34684	ESR3D24A20200	ECE	ECE_固态继电器	24VDC	2A	240VAC

- 大小和终端排列是相同作为OMRON MY-系容量传递。使用同样插口。
- DC-AC, DC-DC, AC-AC, AC-DC Types.
- 提供运行显示。

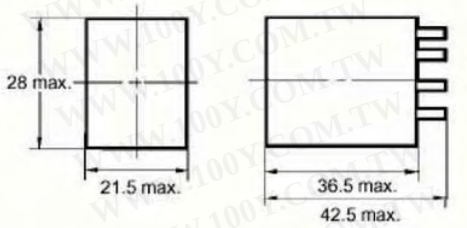

特征

项目	G3F-203SN
动作时间	1/2 of load power source cycle + 1 ms max. (DC input) 3/2 of load power source cycle + 1 ms max.
释放时间	1/2 of load power source cycle + 1 ms max. (DC input) 3/2 of load power source cycle + 1 ms max. (AC input)
Output ON 电压降落	1.6 V (RMS) max.
漏电	5 mA max. (at 100 VAC) 10 mA max. (at 200 VAC)
绝缘电阻	100 MΩ min. (at 500 VDC)
电介质强度	1,500 VAC, 50/60 Hz for 1 min
振动电阻	Malfunction: 10 to 55 Hz, 1.5-mm double amplitude
冲击电阻	Malfunction: 1,000 m/s²
四周温度	Operating: –30°C to 80°C (with no icing or condensation) Storage: -30°C to 100°C (with no icing or condensation)
四周湿度	Operating: 45% to 85%
重量	Approx. 50 g

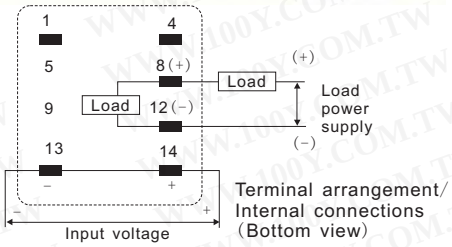

100Y 编号	厂商编号	制造厂商	说明	Vin 驱动电压	Irms 负戴电流	Vrms 负戴电压
16275	G3F-203SN-DC5-24	OMRON	马达控制用 SSR	DC5~24	3A	AC100~240V

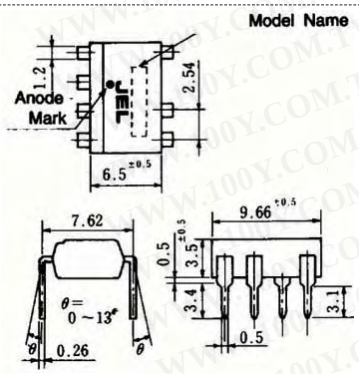

	项目	Symbols	Condition	MIN	TYP	MAX	Units
出力	Peak repetitive current	I_{DRM}	V_{DRM}=600V	—	—	100	μA
	On接触电压	V_T	I_T=0. 6A	—	—	3. 0	V
	保持电流	I_H	Vo=6V	—	—	25	mA
	Off state dV/dt	dV/dt	Vo=1/√2·V_{DRM}(600V)	100	—	—	V/μS
	零交叉电压 (JC-MDC)	Vox	I_F=15mA	—	—	35	V
入力	向前电压	V_F	I_F=20mA	—	1. 2	1. 4	V
	反向电流	I_R	V_R=3V	—	—	10	μA

服务专线：台湾：886-3-5753170 深圳：86-755-83298787 上海：86-21-34970699
传　　真：台湾：886-3-5753172 深圳：86-755-83640655 上海：86-21-64605107
E-mail：台湾：sale@100y.com.tw 深圳：100y@163.com 上海：100y-1@163.com

继电器+电磁阀

插入式DC驱动/AC负戴固态继电器

详细产品规格－请点击cn.100y.com.tw

项目		Symbols	Condition	MIN	TYP	MAX	Units
共通	最小引发电流	I_{FT}	V_D=6V, R_L=100Ω	—	—	10	mA
	绝缘阻抗	R_{ISO}	Rh40~60%, DC500V	$5x10^{10}$	10^{11}	—	Ω
	Turn on时间	T_{ON}	JC26MDN(JC26MDC)	—	—	1(10)	ms
	Turn off时间	T_{OFF}		—	—	10	ms

100Y 编号	厂商编号	制造厂商	说明	Vin 驱动电压	Irms 负戴电流	Vrms 负戴电压	Switching Type
13228	JC26MDC	JEL	DIP AC SSR 继电器	1.7V	0.6A	280V	零点导通机能

EQUIVALENT CIRCUIT

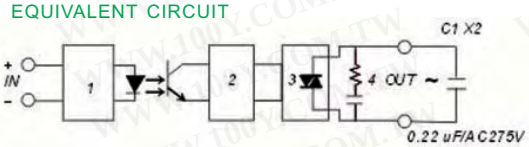

1. INPUT CIRCUIT
2. ZERO-CROSS CIRCUIT
3. OUTPUT CIRCUIT
4. PROTECTED CIRCUIT

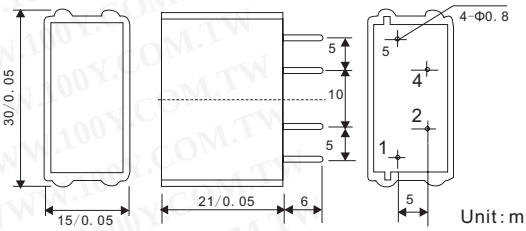

特点：

型号	控制电压范围	释放电压	投入电阻	最大负电流	负电压范围	最小破坏电压	开路时泄漏电流	频率范围	最大瞬间承受电流
KA20C02A	3 TO 32 VDC	MAX 1.0VDC	1.5Kohm	2A	24-280VAC	600VAC	LESS 3mA	47-70HZ	30A
KA20C04A	3 TO 32 VDC	MAX 1.0VDC	1.5Kohm	4A	24-280VAC	600VAC	LESS 3mA	47-70HZ	30A

型号	绝缘电阻	介质耐压 输入-输出	动作时间	释放时间	容量进出	重量
KA20C02A	10^9ohm	4000 VACrms	LESS 2mSEC	LESS ½ AC cycle	LESS 15pf	15g
KA20C04A	10^9ohm	4000 VACrms	LESS 2mSEC	LESS ½ AC cycle	LESS 15pf	15g

100Y 编号	厂商编号	制造厂商	说明	Vin 驱动电压	Irms 负戴电流	Vrms 负戴电压	Switching Type
10602	KA20C02A	KYOTTO	交流负荷用 S.S.R 继电器	3~32Vdc	2A	24~280Vac	零点导通机能
36854	KA20C04A	KYOTTO	交流负荷用 S.S.R 继电器	3~32Vdc	4A	24~280Vac	零点导通机能

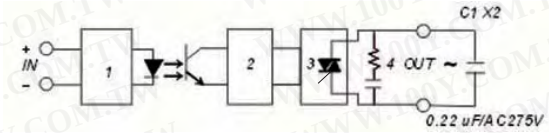

1. INPUT CIRCUIT
2. ZERO-CROSS CIRCUIT
3. OUTPUT CIRCUIT
4. PROTECTED CIRCUIT

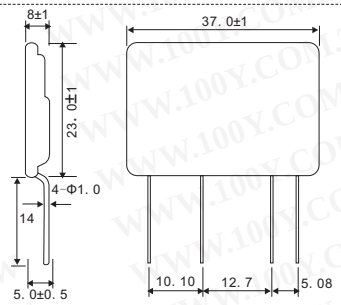

特点：

型号	控制电压范围	释放电压	投入电阻	最大负电流	负电压范围	最小破坏电压	开路时泄漏电流	频率范围	最大瞬间承受电流
KB20C02A	3 TO 32 VDC	MAX1.0VDC	1.5Kohm	2A	24-280VAC	600VAC	LESS 5 mA	47-70HZ	30A
KB20C03A	3 TO 32 VDC	MAX1.0VDC	1.5Kohm	3A	24-280VAC	600VAC	LESS 5 mA	47-70HZ	40A
KB20C04A	3 TO 32 VDC	MAX1.0VDC	1.5Kohm	4A	24-280VAC	600VAC	LESS 5 mA	47-70HZ	50A
KB20C06A	3 TO 32 VDC	MAX1.0VDC	1.5Kohm	6A	24-280VAC	600VAC	LESS 5 mA	47-70HZ	60A

型号	绝缘电阻	介质耐压 输入-输出	电介质强度 输入-输出情形	动作时间	释放时间	容量进出	重量
KB20C02A	10^9 ohm	4000 VACrms	——	LESS 2 mSec	LESS ½ AC cycle	LESS 15 PF	10g
KB20C03A	10^9 ohm	4000 VACrms	——	LESS 2 mSec	LESS ½ AC cycle	LESS 15 PF	12g
KB20C04A	10^9 ohm	4000 VACrms	——	LESS 2 mSec	LESS ½ AC cycle	LESS 15 PF	12g
KB20C06A	10^9 ohm	4000 VACrms	——	LESS 2 mSec	LESS ½ AC cycle	LESS 15 PF	12g

100Y 编号	厂商编号	制造厂商	说明	Vin 驱动电压	Irms 负戴电流	Vrms 负戴电压	Switching Type
6341	KB20C02A	KYOTTO	交流负荷用 S.S.R 继电器	3~32Vdc	2A	24~280Vac	零点导通机能
3415	KB20C03A	KYOTTO	交流负荷用 S.S.R 继电器	3~32Vdc	3A	24~280Vac	ZERO-CROSS
2757	KB20C04A	KYOTTO	交流负荷用 S.S.R 继电器	3~32Vdc	4A	24~280Vac	ZERO-CROSS
39304	KB20C06A	KYOTTO	交流负荷用 S.S.R 继电器	3~32Vdc	6A	24~280Vac	ZERO-CROSS

继电器+电磁阀

插入式DC驱动/AC负载固态继电器

详细产品规格－请点击cn.100y.com.tw

使用AC输出模块为控制或交换AC负载。各个模块提供4,000Vrms光学隔离在领域设备和控制逻辑之间。 除OAC5.A5 模块外，所有AC输出模块与单杆单投掷，正常开放接点是等效的 (FORM A, SPST-NO,Make). OAC5A5 与单杆单投掷等效，通常关闭接点 (FORM B, SPST-NC, Break). 所有AC输出模块以零电压打开和零电流关闭为特色。

规格

UL 马达装载规定值	1.5 amps
一周期浪涌	80 amps peak
Peak Repetitive Voltage	500 Volts
四周操作温度	-30° to 70° C
隔离输入-输出	4,000 Vrms
最小负载电流	20 milliamps
操作频率	25 - 65 Hz
打开时间	1/2 cycle maximum-zero voltage
关闭时间	1/2 cycle maximum-zero current
DV/DT - Off-State	200 volts/microseconds
DV/DT - 整流	Snubbed for rated 0.5 power factor load
输出电压下落最大值峰顶	1.6 volts

对AC输出模块的典型的用途和申请包括交换以下装载:

- 继电器
- 螺线管
- 灯或指示器
- 电动机起动器
- 加热器

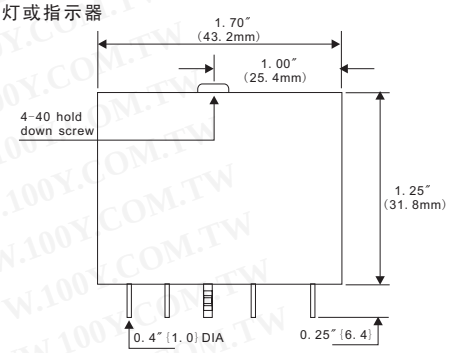

Equivalent circuit

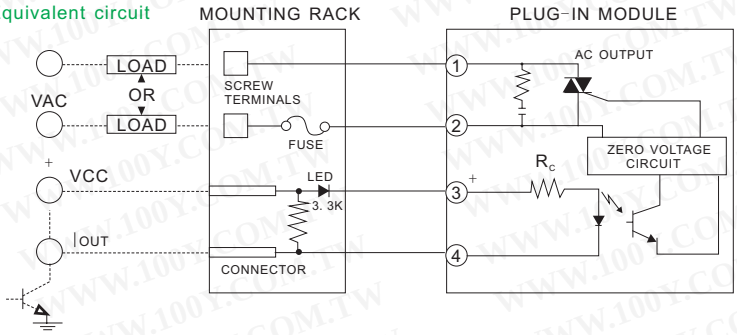

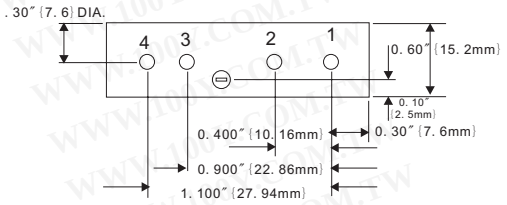

EQUIVALENT CIRCUITONLY
NEGATIVE TRUELOGIC

100Y 编号	厂商编号	制造厂商	说明	Vin 驱动电压	Irms 负载电流	Vrms 负载电压	Switching Type
14267	OAC24	OPTO22	OPTO 22_I/O Module-AC Output	18-32VDC	45℃以下 3A 70℃:2A	12-140VAC,	ZERO

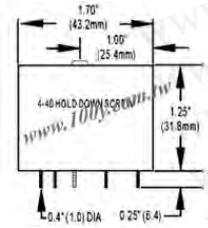

特点:

- 坚固外壳
- 4,000 Vrms 光学隔离在领域设备和控制逻辑之间

描述:

DC 输出模块被使用为控制或交换DC 装载。各个模块提供4,000Vrms 光学隔离在领域设备和控制逻辑之间。

对DC 输出模块的典型的用途和申请包括交换以下负载:

- DC 继电器
- DC 螺线管
- DC 电动机起动器
- DC 灯或指示器
- PLC 逻辑

规格

一周期浪涌	5A
四周操作温度	-30 °C to 70 °C
隔离输入-输出	4,000 Vrms
打开时间	50 μs (100 μs for ODC5A,ODC15A, ODC24A)
关闭时间	50 μs (750 μs for ODC5A,ODC15A, ODC24A)
输出电压下落最大值峰顶	1.6 volts

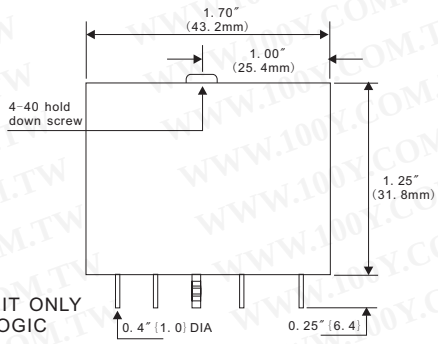

EQUIVALENT CIRCUIT ONLY
NEGATIVE TRUE LOGIC

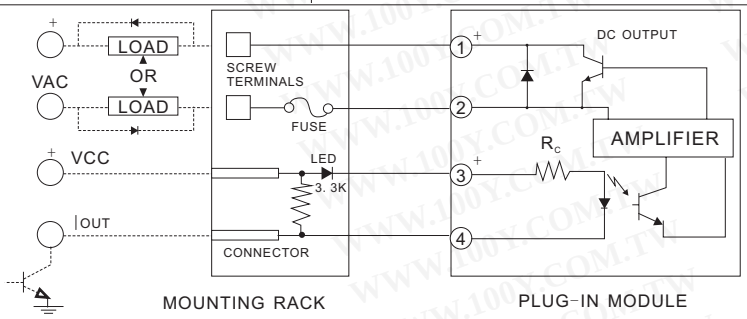

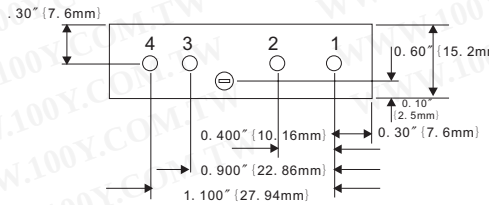

100Y 编号	厂商编号	制造厂商	说明	Vin 驱动电压	Irms 负载电流	Vrms 负载电压
40803	ODC15	OPTO22	固态继电器	5 - 60VDC	5A	15VDC

继电器+电磁阀

插入式DC驱动/AC负戴固态继电器

详细产品规格－请点击cn.100y.com.tw

特点：

1. 协定(16-pin dual-in-line package type)
2. RMS ON-状态电流IT：1.2Arms
3. 固定零交叉电路(S101D02, S201D02)
4. 经UL认证, file No. E94758
5. Approved by CSA, No. LR63705

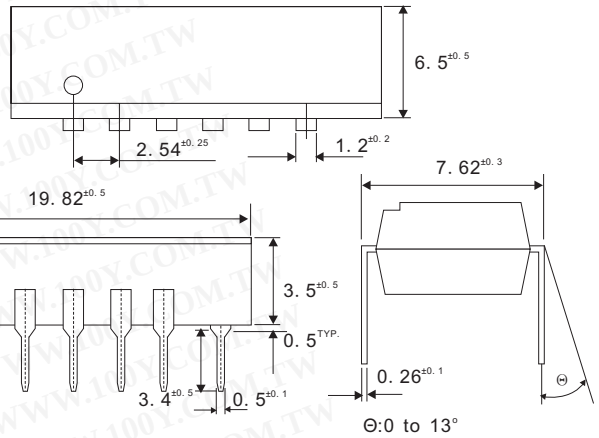

典型应用：

1. 风扇加热器
2. 微波炉
3. 冰箱
4. 空调

Basic operation circuit

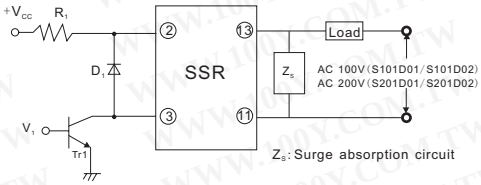

100Y 编号	厂商编号	制造厂商	说明	Vin 驱动电压	Irms 负戴电流	Vrms 负戴电压	Switching Type
13226	S201D02	SHARP	SSR For Low Power 继电器	1.2V	1.2A	4000Vrms	Zero-cross circuit

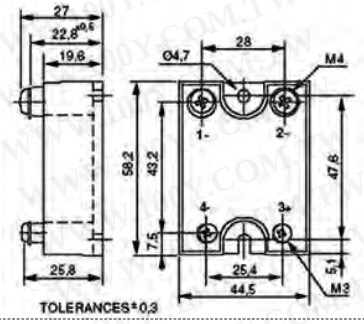

- 24-520VAC -25A 零交叉AC输出.
- IP20任意 保护 (1K460000).
- 设计为所有类型负载。

100Y 编号	厂商编号	制造厂商	说明	Vin 驱动电压	Irms 负戴电流	Vrms 负戴电压
30505	SC862110	Celduc	celduc_固态继电器	400VAC	25A	24-520VAC

特点：

- 依从 UL,CSA 标准
- 超纤细且重量轻，SIL末端型
  —大小:5.0(W)× 20.0(L)× 17.0(H)mm
  —重量: 约4.0g
- 高可靠性、长寿和任意维护
- 高隔离(在输入和输出之间)
  —电介质强度:2,500Vrms
- 内部零交叉电路类型应用
- RoHS服从从日期代码:6522

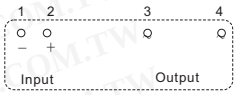

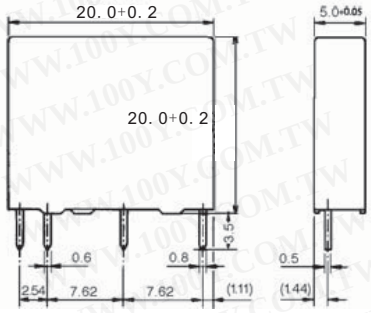

规格：

项目		AC 2.0 A （无零交叉）	备注
INPUT SIDE	一般电压(DC)	3V,5V,12V,24V	
	操作范围	±20%of nominal voltage	
	动作电压	80% of nominal voltage	
	释放电压	Minimum1VDC	
	输入阻抗	3VDC TYPE：130Ω 12VDC TYPE：1.0kΩ 5VDC TYPE：330Ω 24VDC Type：2.2kΩ	±10%
OUTPUT SIDE	装载电压范围	AC 24 to 265Vrns	
	最大负载电流	2.0Arms	see CHARACTERISTIC DATA
	最小负载电流	10mArms	
	1 周期浪涌电流	50A(60Hz1cycle)	
	最大状态漏泄电流	1.0mArms	(at 100Vrms 60Hz)
		2.0mArms	(at 200Vrms 60Hz)
	最大ON状态电压降落	1.3Vrms	at maximum load current
最大动作时间		1ms	
最大释放时间		½ cycle+1ms max.	
绝缘电阻		Minimum 1,000MΩ (at 500VDC)	for input-output
电介质强度		2,500Vrms 1 minute	for input-output
操作温度范围		–30°Cto+85°C	

服务专线：台湾：886-3-5753170 深圳：86-755-83298787 上海：86-21-34970699
传 真：台湾：886-3-5753172 深圳：86-755-83640655 上海：86-21-64605107
E-mail：台湾：sale@100y.com.tw 深圳：100y@163.com 上海：100y-1@163.com

继电器+电磁阀

插入式DC驱动/AC负戴固态继电器

详细产品规格－请点击cn.100y.com.tw

项目	AC 2.0 A （无零交叉）
存储温度范围	–40°Cto+100°C
容器颜色	黑色
重量	5.1g

100Y 编号	厂商编号	制造厂商	说明	Vin 驱动电压	Irms 负戴电流	Vrms 负戴电压	Switching Type
46581	SE-5A02VF	TAKAMISAWA	DC-AC SSR	5VDC	2A	24~265VAC	NO ZERO CROSS

交流负荷用 S.S.R 继电器

100Y 编号	厂商编号	说明	Vin 驱动电压	Irms 负戴电流	Vrms 负戴电压	Switching Type
11901	SSR-PCB-DAC-2A	交流负荷用 S.S.R 继电器	3~24Vdc	2A	24~280Vac	No ZERO-CROSS
11900	SSR-PCB-DAC-4A	交流负荷用 S.S.R 继电器	3~24Vdc	4A	24~280Vac	No ZERO-CROSS

插入式DC驱动/DC负戴固态继电器

详细产品规格－请点击cn.100y.com.tw

特点:

- 快开关极化式类型
- UL, CSA. CE, TUV 认证(TUV not available on openline[R])
- 光学隔离
- Openline[R]和 G5 模块有固定状态 LED

规格:

最大输入电压	32Vdc
最大打开时间	0. 20 mSec
最大关闭时间	0. 40 mSec
一般输入电阻(Rx)	1. 8K Ω
一般逻辑电压(Vcc)	5Vdc
逻辑电压范围	3-6Vdc
最大拾取电压(低输出)	3Vdc
最小降落电压(高输出)	1Vdc

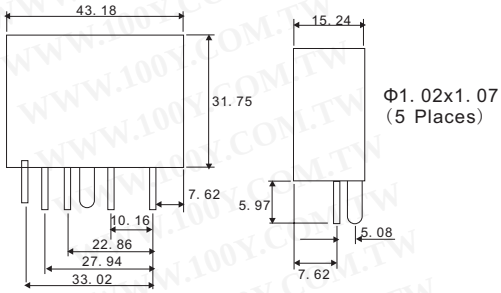

Output modules have only terminals 1-4

100Y 编号	厂商编号	制造厂商	说明	Vin 驱动电压	Vrms 负戴电压	Switching Type
47788	70-IDC5	Grayhill	I/O Module, Standard, digital input DC, 5Vdc logic, 3-32Vdc load	5VDC	3~32VDC	NON-Polarized
48865	70M-IDC5	Grayhill	I/O Module, Standard, digital input DC, 5Vdc logic, 3-32Vdc load		3~32VDC	NON-Polarized

特点:

- 瞬变保护: 符合 IEEE 472要求 "浪涌承受容量测试"
- SPST, 一般开放..
- UL, CSA, CE, TUV 认证
- Optical isolation
- Openline[R] 和 G5 模块有固定状态 5x20mm玻璃保险丝
- 固定状态 LED
- 终生品质保单

规格:

最大输入电压	60Vdc
最大打开时间	20 μSec
最大关闭时间	50 μSec
一般输入电阻(Rx)	1. 8K Ω
一般逻辑电压(Vcc)	5Vdc
负载电压范围	3-60Vdc
逻辑电压范围	2. 5-10Vdc
物理功率消耗	1 W/A

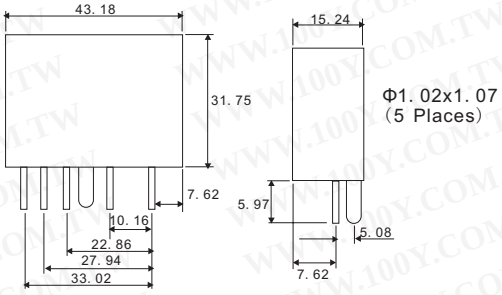

Output modules have only terminals 1-4

100Y 编号	厂商编号	制造厂商	说明	Vin 驱动电压	Irms 负戴电流	Vrms 负戴电压	Switching Type
47789	70-ODC5	Grayhill	I/O Module, Standard, digital output DC, 5Vdc logic, 3-60Vdc fast	60VDC	3.5A	5VDC	SPST-Normally Open

http://cn.100y.com.
胜特力电子目录

继电器+电磁阀

插入式DC驱动/DC负戴固态继电器

详细产品规格－请点击cn.100y.com.tw

D3P-O52

D3P-O54

特点：
- 小规格树脂塑造型
- 适用于PCB 高密度包装
- 最大负载电流为2A、4A
- SSR for DC 负载
- 电介质强度:在输入输出间为2,500V/1 min.

一般规格:

	项目	D3P-O52 D3P-O54	单位
Output	漏电状态	1. 0 and below（Vo=50V）	μADC
	电压降落状态	1. 2 and below	VDC
	最小负载电流	1	MA
Input	输入电压范围	3. 5~24	VDC
	操作电压	3.5 and below	VDC
	释放电压	1 and above	VDC
General	动作时间	0.5ms and below（负载电阻）	
	释放时间	0.5 and below（负载电阻）	
	电容	15 and below	PF

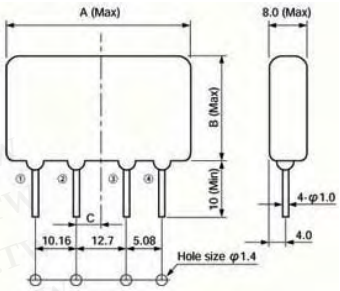

Model \ Size	A	B	C
D3P-052	35	21	3. 8
D3P-054	41	32	4. 7

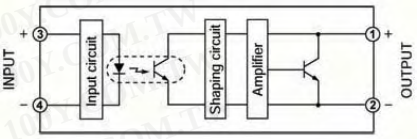

100Y 编号	厂商编号	制造厂商	说明	Vin 驱动电压	Irms 负戴电流	Vrms 负戴电压	Switching Type
7356	D3P-052	JEL	直流负荷用 S.S.R	3.5~24Vdc	2A	3~50Vdc	无零点导通机能
10383	D3P-054	JEL	直流负荷用 S.S.R	3.5~24Vdc	4A	3~50Vdc	无零点导通机能

特点:
- 光学隔绝
- 低On状态抵抗
- 低输入功率消耗量
- TTL和CMOS 兼容
- RC 网络 (VAC)
- MOSFET 输出可控硅整流器 (VDC)

应用:
- 家用电器
- 温度控制系统
- 工业自动控制
- 光线系统
- 办公室器具
- 工厂器具

一般规格:

操作时间范围	-20°C to +80°C
存储时间范围	-40°C to +100°C
输入-输出绝缘	4KVrms, 1 minute (for input-output)
最大热焊接	220°C (10sec)
重量	4g

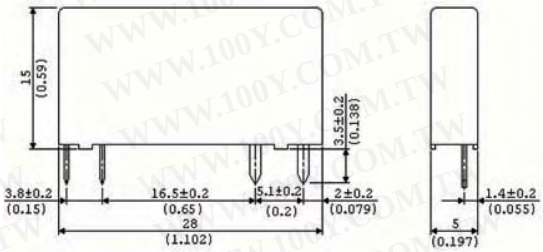

Bottom view

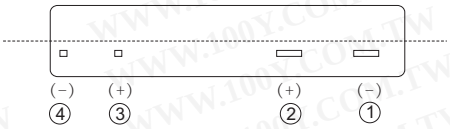

100Y 编号	厂商编号	制造厂商	说明	Vin 驱动电压	Irms 负戴电流	Vrms 负戴电压
34689	ESR3D05D40050	ECE	ECE_固态继电器	5VDC	4A	24VDC
37495	ESR3D12D25100	ECE	ECE_固态继电器	12VDC	2.5A	48VDC
37496	ESR3D12D40050	ECE	ECE_固态继电器	12VDC	4A	24VDC
34690	ESR3D24D40050	ECE	ECE_固态继电器	24VDC	4A	24VDC

特点:
- 光学隔绝
- 超纤细且重量轻, SIL终端类型为高密度架置
  -- 规格: 5(W)x20(L)x17(H)mm
  -- 重量:约 3.0g
- 低On状态抵抗
- 低输入功率消耗量
- TTL 和CMOS 兼容
- MOSFET 输出可控硅整流器(DC Output Only)

输入电路

型号 / 描述	ESR4		
	D05D40*00	D12D40*00	D24D40*00
一般电压	5VDC	12VDC	24VDC
控制电压范围	3~10VDC	7~20VDC	18~32VDC
控制电流	12mA	10mA	7.7mA
最小关闭电压	1VDC		
输入阻抗	320Ω	1070Ω	3000Ω

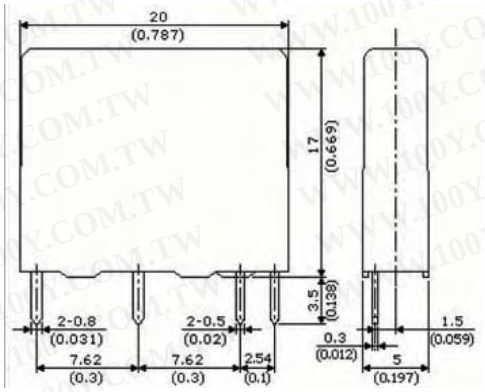

继电器+电磁阀

插入式DC驱动/DC负戴固态继电器

详细产品规格－请点击cn.100y.com.tw

应用:
- 温度控制系统
- 工业自动控制
- 光线系统
- 办公室器具
- 工厂器具

输出电路

操作温度范围	-20°C to +80°C
存储温度范围	-25°C to +80°C
电介质强度(输入-输出间)	3750Vrms, 60sec (for input-output)
绝缘电阻	1000MΩ, DC 500V (for input-output)
最大打开时间	1ms
最大关闭时间	0.1ms
操作开关频率	10Hz
最大热焊接	220°C (10sec)
最大负载电流	4A
最小负载电流	1mA
一般负载电压	24VDC

P TYPE OUTPUT

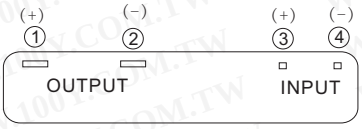

100Y 编号	厂商编号	制造厂商	说明	Vin 驱动电压	Irms 负戴电流	Vrms 负戴电压	Switching Type
34655	ESR4D05D40000	ECE	直流负荷用 S.S.R	5Vdc	4A	24Vdc	无零点导通机能
34656	ESR4D12D40000	ECE	直流负荷用 S.S.R	12Vdc	4A	24Vdc	无零点导通机能
37492	ESR4D24D40000	ECE	直流负荷用 S.S.R	24Vdc	4A	24Vdc	无零点导通机能

ESR8ID ESR8OD

特点:
- 光学隔绝
- 微型计算机/TTL /CMOS 兼容
- 零电压打开，令电压关闭 (Minizes Emi/Pfz) (AC Output).
- 输出缓冲器电路保护
- 兼容 5, 15, 24 Volt 逻辑系统。
- 业界标准包装和Pin out.

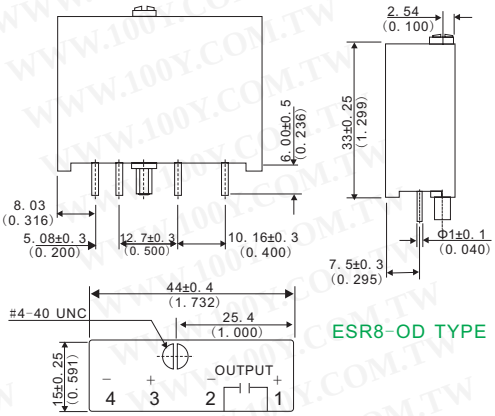

ESR8-OD TYPE

特点
(输出电路)

描述 \ 型号	ESR8OD 0530601	1530601	2430601
零型或任意型	R		
最大打开时间	50μs		
最大关闭时间	100μs		
绝缘带电阻	DC 500V 10^8Ω Min. (Between Input & Output, Input / Output & Case)		
电介质强度	3.5K VAC (Between Input & Output)		
电容	10pF Max. (Between Input & Output)		
环境温度	-20°C~+80°C		
存储温度	-40°C~+100°C		

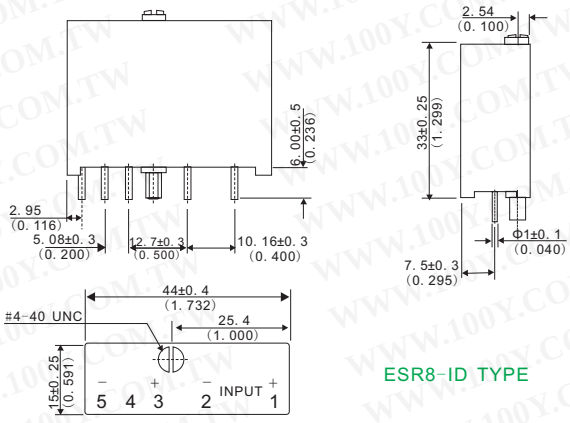

ESR8-ID TYPE

特点
(输入电路)

描述 \ 型号	ESR8ID 0500321	1500321	2400321
最大打开时间	1.0ms		
最大关闭时间	1.0ms		
绝缘带电阻	DC 500V 10^8Ω Min. (Between Input & Output, Input / Output & Case)		
电介质强度	3.5K VAC (Between Input & Output)		
电容	10pF Max. (Between Input & Output)		
环境温度	-20°C~+80°C		
存储温度	-40°C~+100°C		

100Y 编号	厂商编号	制造厂商	说明	Vin 驱动电压	Irms 负戴电流	Vrms 负戴电压	Switching Type
34675	ESR8ID0500321	ECE	直流负荷用 S.S.R	3~32Vdc			Random-on
38079	ESR8ID1500321	ECE	直流负荷用 S.S.R	3~32Vdc			Random-on
38080	ESR8ID2400321	ECE	直流负荷用 S.S.R	3~32Vdc			Random-on
34672	ESR8OD0530601	ECE	直流负荷用 S.S.R	5Vdc	3A	60Vdc	Random-on
37494	ESR8OD1530601	ECE	直流负荷用 S.S.R	15Vdc	3A	60Vdc	Random-o n
34673	ESR8OD2430601	ECE	直流负荷用 S.S.R	24Vdc	3A	60Vdc	Random-on

http://cn.100y.com.
胜特力电子目录

继电器+电磁阀

插入式DC驱动/DC负戴固态继电器

详细产品规格－请点击cn.100y.com.tw

- 超小，双重轴向包装(DIP) SSR.
- 终端与G6B电磁式继电器兼容的。 混合与G6Bs作为应用要求。
- 结束肩并肩登上可能。另外，吸热器和架置样式可利用。
- AC和DC负载版本可利用。
- 2,500 VAC高隔离在输入和输出释放的输入之间从噪声浪涌引起在装载。
- 固定变阻器有效地吸收外在浪涌。(在SSR的情况下为AC开关。)
- 被UL和CSA批准.

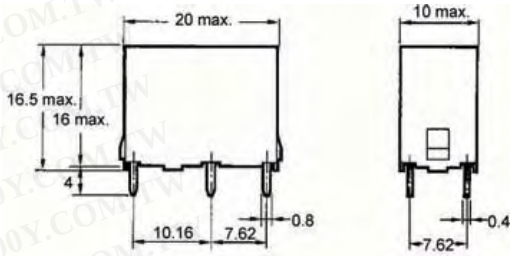

特征:

Item	G3SD-Z01P/Z01P-PD
释放时间	1 ms max.
输出ON电压降落	1.5 V max.
漏电	0.1 mA max. (at 26 VDC)
绝缘电阻	100 M min. (at 500 VDC)
电介质强度	2,500 VAC, 50/60 Hz for 1 min
振动电阻	Malfunction: 10 to 55 Hz, 1.5-mm double amplitude
冲击电阻	Malfunction: 1,000 m/s²
四周温度	Operating:–30°C to 80°C (with no icing or condensation) Storage:–30°C to 100°C (with no icing or condensation)
四周湿度	Operating: 45% to 85%
认证水平	UL508 File No. E64562/CSA C22.2 (No.0, No.14) File No. Lr35535
重量	Approx. 13 g

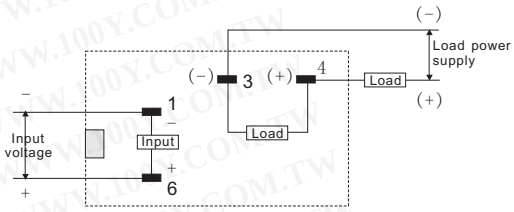

Terminal Arrangement/Internal Connections(Bottom View)

100Y 编号	厂商编号	制造厂商	说明	Vin 驱动电压	Irms 负戴电流	Vrms 负戴电压
39007	G3SD-Z01P-PD-DC24V	OMRON	OMRON_G3SD Solid State Relay	24VDC	1.1A	4~24VDC

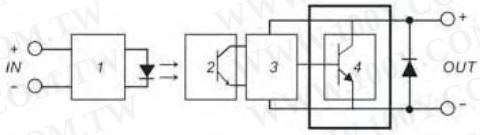

1. INPUT CIRCUIT
2. PHOTO DETECTOR
3. AMPLIFIER
4. PROTECTED CIRCUIT

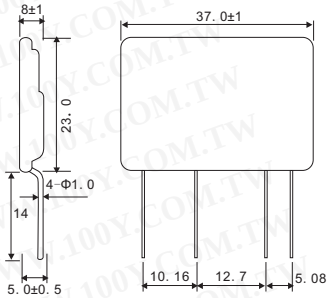

特征:

型号	控制电压范围	释放电压	投入电阻	最大负电流	负电压范围	最小破坏电压	开路时泄漏电流	频率范围	最大瞬间承受电流
KF0602D	3 TO 32 VDC	MAX1. 0VDC	1. 5Kohm	2A	3-60 VDC	80VDC	LESS 1 mA	47~70HZ	3A
KF0604D	3 TO 32 VDC	MAX1. 0VDC	1. 5Kohm	4A	3-60 VDC	80VDC	LESS 1 mA	47~70HZ	8. 5A

型号	绝缘电阻	介质耐压 输入-输出	动作时间	释放时间	容量进出	重量
KF0602D	10^9 ohm	2500 VACrm	LESS 2 mSec	LESS ½ cycle	LESS 15 PF	10g
KF0604D	10^9 ohm	2500 VACrm	LESS 2 mSec	LESS ½ cycle	LESS 15 PF	12g

100Y 编号	厂商编号	制造厂商	说明	Vin 驱动电压	Irms 负戴电流	Vrms 负戴电压	Switching Type
6340	KF0602D	KYOTTO	直流负荷用 S.S.R	3~32Vdc	2A	3~60Vdc	无零点导通机能
7756	KF0604D	KYOTTO	直流负荷用 S.S.R	3~32Vdc	4A	3~60Vdc	无零点导通机能

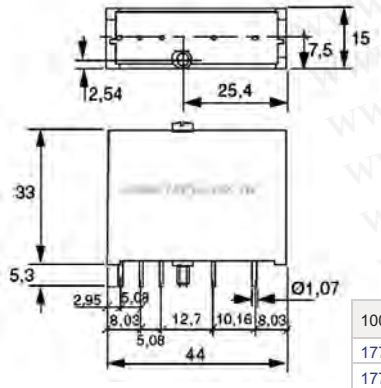

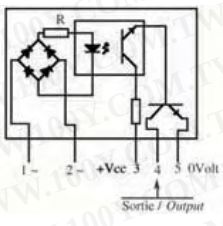

- HOMOLOGUE UL
- CARTES SUPPORTS disponibles (EBS)
- UL APPROVED
- SOCKETS available (EBS)

100Y 编号	厂商编号	制造厂商	说明	Vin 驱动电压	Irms 负戴电流	Vrms 负戴电压
17720	SEC05003	Celduc	DC / time delay input SSR	10~32Vdc	NPN 25mA	5V
17719	SEC05101	Celduc	DC quick input SSR	3~10Vdc	NPN 25mA	5V

继电器+电磁阀

插入式DC驱动/DC负戴固态继电器

详细产品规格－请点击cn.100y.com.tw

Dimension in mm:45x58.5x30

插入式DC驱动/DC负戴固态继电器

100Y 编号	厂商编号	制造厂商	说明	Vin 驱动电压	Irms 负戴电流	Vrms 负戴电压
41020	SO963460	Celduc	插入式 DC 驱动/DC 负戴固态继电器	3~32	13mA	3V

DC-DC SSR

100Y 编号	厂商编号	说明	Vin 驱动电压	Irms 负戴电流	Vrms 负戴电压	Switching Type
11898	SSR-PCB-DDC-2A	直流负荷用 S.S.R	3~24Vdc	2A	3~60Vdc	No ZERO-CROSS

- 输出电流(CONTINUOUS):6A @ Tc=25°C
- 5V逻辑平实兼容输入
- 热量关闭
- 在电压关闭下
- 打开漏诊断输出
- 非常低备用功率消耗

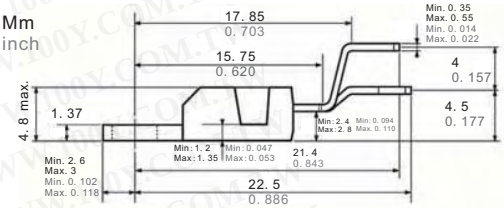

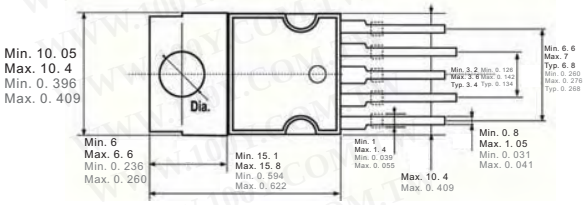

描述

VNO2H是整体设备被做使用圣微电子学VI功率技术，供驱动器抗拒或电感负载接一边。
固定热量停工保护芯片免受结束温度和短路。
输入控制是5V 逻辑水平兼容。开放流失诊断输出表明开放电路(没有装载)且温度状态。

100Y 编号	厂商编号	制造厂商	说明
38140	VN02H	ST(SGS)	HIGH SIDE SMART POWER SOLID STATE RELAY

插入式AC驱动/DC负戴固态继电器

详细产品规格－请点击cn.100y.com.tw

EQUIVALENT CIRCUIT

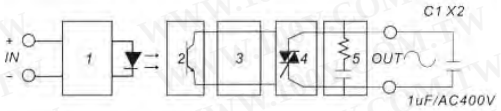

1. input circuit
2. photo dectector
3. zero-cross circuit
4. output circuit
5. protected circuit

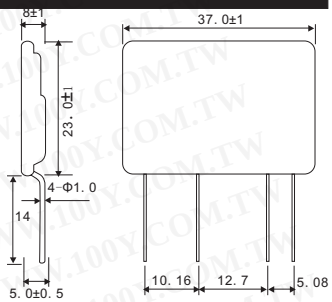

特征:

型号	控制电压范围	释放电压	投入电阻	最大负电流	负电压范围	最小破坏电压	开路时泄漏电流	频率范围	最大瞬间承受电流
KB40C04A	3 TO 32 VDC	MAX1.0VDC	1.5Kohm	4A	24-480 VAC	1200VAC	LESS 5 mA	47-70HZ	50A

型号	绝缘电阻	介质耐压 输入-输出	动作时间	释放时间	容量进出	重量
KB40C04A	10^{9} ohm	2500 VACrms	LESS 2 mSec	LESS ½ AC cycle	LESS 15 PF	12g

100Y 编号	厂商编号	制造厂商	说明	Vin 驱动电压	Irms 负戴电流	Vrms 负戴电压	Switching Type
42677	KB40C04A	KYOTTO	交流负荷用 S.S.R	24-400VAC	4A	3-32VDC	无零点导通机能

EQUIVALENT CIRCUIT

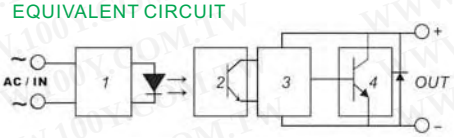

1. INPUT CIRCUIT
2. PHOTO DETECTOR
3. AMPLIFIER
4. PROTECTED CIRCUIT

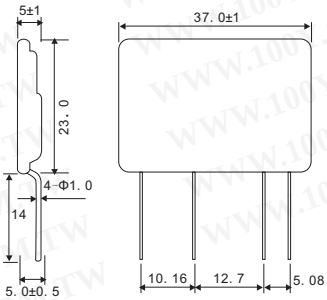

特征:

型号	控制电压范围	释放电压	投入电阻	最大负电流	负电压范围	最小破坏电压	开路时泄漏电流	频率范围	最大瞬间承受电流
KN0604D	80~280 VAC	MAX10VAC	1.5Kohm	4A	3-60 VDC	80VDC	LESS 1 mA	47~70HZ	8.5A

继电器+电磁阀

插入式AC驱动/DC负戴固态继电器

详细产品规格－请点击cn.100y.com.tw

型号	绝缘电阻	介质耐压 输入-输出	动作时间	释放时间	容量进出	重量
KN0604D	10^{9} ohm	2500 Vrms	LESS 2 mSec	LESS ½ See	LESS 15 PF	12g

100Y 编号	厂商编号	制造厂商	说明	Vin 驱动电压	Irms 负戴电流	Vrms 负戴电压	Switching Type
6339	KN0604D	KYOTTO	直流负荷用 S.S.R	80~280Vac	4A	3~60Vdc	无零点导通机能

DELCON_固态继电器

详细产品规格－请点击cn.100y.com.tw

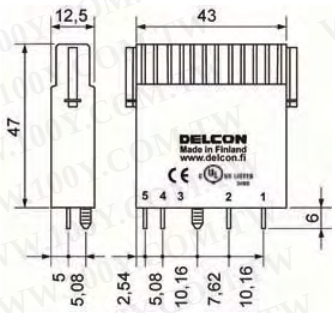

DELCON

- 插入式输入继电器为 110…120 VAC 电压
- 50 mA最大负载电流
- 0…60 VDC 负载电压
- 工作没有逻辑供应 (4 pole)
- 为PLC输入信号适应
- 内部瞬变保护在输入端
- 保护信号电缆无要求
- cULus tested (UL and CSA)
- CE (EMC and LVD)
- 联合状态 LED

温度范围:
存储:-40°C…+70°C
操作:-25°C…+70°C

Block diagram

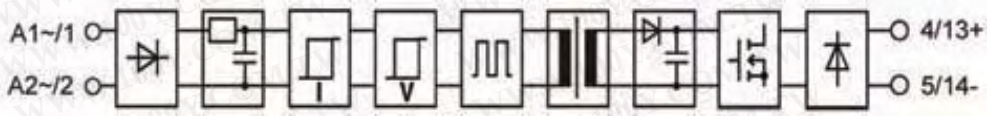

100Y 编号	厂商编号	制造厂商	说明	Vrms 负戴电压
36892	SLI 120CH	DELCON	Input Plug-in Relay 120 VAC,Transient Protection	120VAC
36902	SLI 120CR	DELCON	Input Plug-in Relay 120 VAC	120 VAC

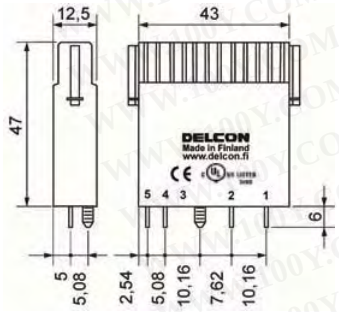

- 插入式输入继电器为 110…120 VAC 电压
- 100 mA最大负载电流
- 0…60 VDC 负载电压
- 中级管理没有输入信号 (NC)
- 为PLC输入信号适应
- 内部瞬变保护在输入端
- 保护信号电缆无要求
- cULus tested (UL and CSA)
- CE (EMC and LVD)
- 联合状态 LED

DELCON

温度范围:
存储:-40°C…+70°C
操作:-25°C…+70°C

Block diagram

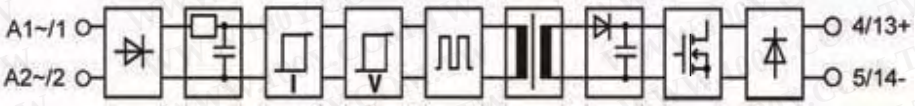

100Y 编号	厂商编号	制造厂商	说明	Vrms 负戴电压
36905	SLI 120CRI	DELCON	Input Plug-in Relay 120 VAC,Normally Closed	110~120 VAC

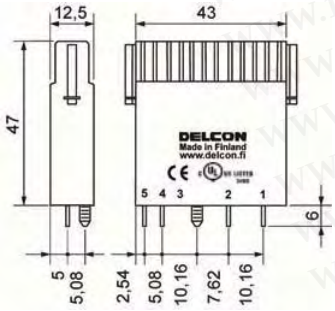

- 插入式输入继电器为 110…125 VDC 电压
- 50 mA 最大负载电流
- 0…60 VDC 负载电压
- 开关由500赫兹信号决定
- 工作没有逻辑供应 (4 pole)
- 为PLC输入信号适应
- 内部瞬变保护在输入端
- 保护信号电缆无要求
- cULus tested (UL and CSA)
- CE (EMC and LVD)
- 联合状态 LED

DELCON

温度范围:
存储:-40°C…+70°C
操作:-25°C…+70°C

Block diagram

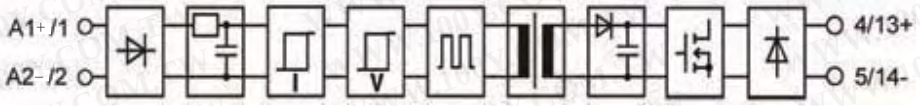

100Y 编号	厂商编号	制造厂商	说明	Vrms 负戴电压
36909	SLI 125CH	DELCON	Input Plug-in Relay 125 VDC,Transient Protection	110V~125VDC
36910	SLI 125CR	DELCON	Input Plug-in Relay 125 VDC	110V~125VDC

http://cn.100y.com.
胜特力电子目录

DELCON_固态继电器

详细产品规格－请点击cn.100y.com.tw

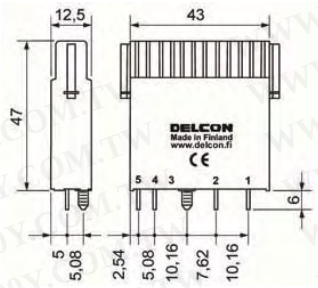

- 插入式输入继电器为 110…125 VAC 电压
- 100 mA最大负载电流
- 0…60 VDC 负载电压
- 中级管理没有输入信号 (NC)
- 工作没有逻辑供应 (4 pole)
- 为PLC 输入信号适应
- 内部瞬变保护在输入端
- 保护信号电缆无要求
- CE (EMC and LVD)
- 联合状态 LED

温度范围:
存储:-40°C…+70°C
操作:-25°C…+70°C

Block diagram

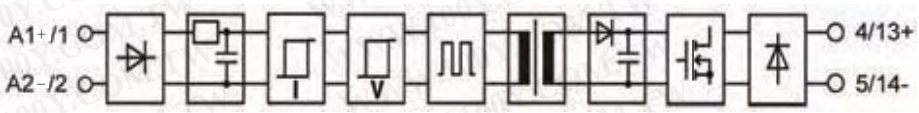

100Y 编号	厂商编号	制造厂商	说明	Vrms 负戴电压
36916	SLI 125CRI	DELCON	Input Plug-in Relay 125 VDC,Normally Closed	110~125 VDC

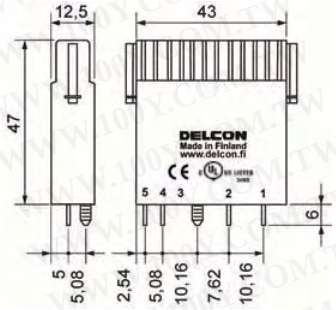

- 插入式输入继电器为12 VDC 电压
- 50 mA 最大负载电流
- 0…60 VDC 负载电压
- 开关由1千赫信号决定
- 工作没有逻辑供应 (4 pole)
- 为PLC 输入信号适应
- cULus tested (UL and CSA)
- 内部瞬变保护在输入端
- 保护信号电缆无要求
- CE (EMC and LVD)
- 联合状态 LED

DELCON

温度范围:
存储:-40°C…+70°C
操作:-25°C…+70°C

Block diagram

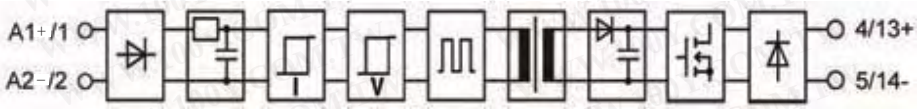

100Y 编号	厂商编号	制造厂商	说明	Vrms 负戴电压
36918	SLI 12CR	DELCON	Input Plug-in Relay 12 VDC	12VDC

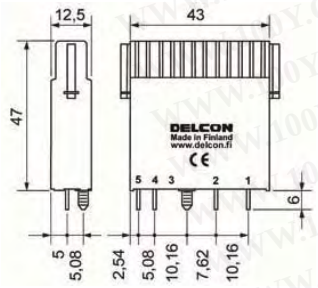

- 插入式输入继电器为12 VDC 电压
- 100 mA 最大负载电流
- 0…60 VDC 负载电压
- 中级管理没有输入信号 (NC)
- 工作没有逻辑供应 (4 pole)
- 为PLC 输入信号适应
- 内部瞬变保护在输入端
- 保护信号电缆无要求
- CE (EMC and LVD)
- 联合状态LED

DELCON

Block diagram

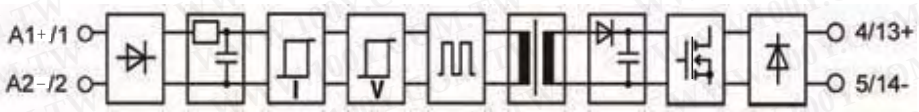

100Y 编号	厂商编号	制造厂商	说明	Vrms 负戴电压
36922	SLI 12CRI	DELCON	Input Plug-in Relay 12 VDC,Normally Closed	12VDC

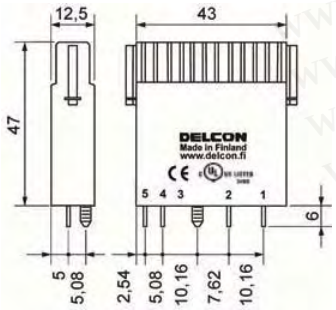

- 插入式输入继电器为 220…240 VAC 电压
- 50 mA 最大负载电流
- 0…60 VDC 负载电压
- 工作没有逻辑供应 (4 pole)
- 为PLC 输入信号适应
- 内部瞬变保护在输入端
- 保护信号电缆无要求
- cULus tested (UL and CSA)
- CE (EMC and LVD)
- 联合状态LED

DELCON

Block diagram

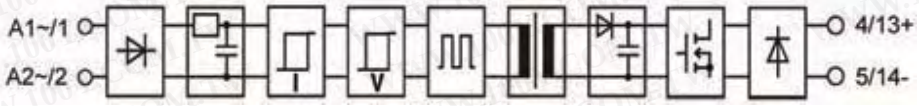

100Y 编号	厂商编号	制造厂商	说明	Vrms 负戴电压
36924	SLI 230CH	DELCON	Input Plug-in Relay 230VAC,Transient Protection	220~240VAC

继电器+电磁阀

DELCON_固态继电器

详细产品规格－请点击cn.100y.com.tw

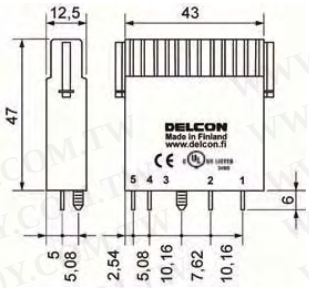

- 插入式输入继电器为 220…240 VAC 电压
- 50 mA 最大负载电流
- 0…60 VDC 负载电压
- 工作没有逻辑供应(4 pole)
- 为PLC 输入信号适应
- 内部瞬变保护在输入端
- 保护信号电缆无要求
- cULus tested (UL and CSA)
- CE (EMC and LVD)
- 联合状态 LED

Block diagram

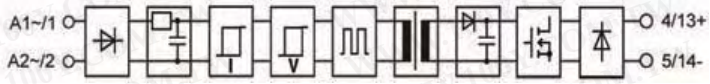

温度范围:
存储:-40°C…+70°C
操作:-25°C…+70°C

100Y 编号	厂商编号	制造厂商	说明	Vrms 负载电压
36930	SLI 230CR	DELCON	Input Plug-in Relay 230 VAC	220~240VAC
36933	sli 230CRP	DELCON	Input Plug-in Relay 230VAC,Proxy	220~240VAC

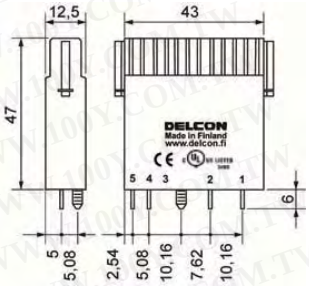

- 插入式输入继电器为 220…240 VAC 电压
- 100 mA 最大负载电流
- 0…60 VDC 负载电压
- 中级管理没有输入信号(NC)
- 为PLC 输入信号适应
- 内部瞬变保护在输入端
- 保护信号电缆无要求
- cULus tested (UL and CSA)
- CE (EMC and LVD)
- 联合状态 LED

Block diagram

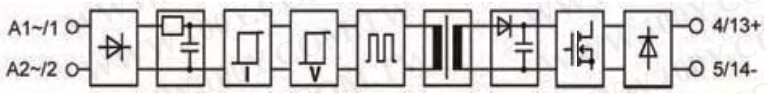

温度范围:
存储:-40°C…+70°C
操作:-25°C…+70°C

100Y 编号	厂商编号	制造厂商	说明	Vrms 负载电压
36932	SLI 230CRI	DELCON	Input Plug-in Relay 230VAC,Normally Closed	220~240VAC

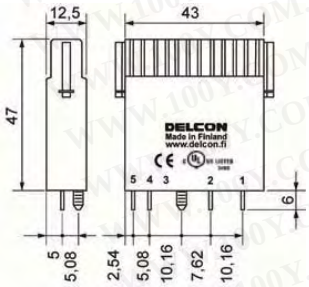

- 插入式输入继电器为 220…240 VAC 电压
- 50 mA负载电流 (limited at 24 VDC)
- 0…24 VDC 负载电压 (maximum 60 VDC)
- 工作没有逻辑供应 (4 pole)
- 为PLC 输入信号适应
- 内部瞬变保护在输入端
- 保护信号电缆无要求
- cULus tested (UL and CSA)
- CE (EMC and LVD)
- 联合状态 LED

Block diagram

温度范围:
存储:-40°C…+70°C
操作:-25°C…+70°C

100Y 编号	厂商编号	制造厂商	说明	Vrms 负载电压
36937	SLI 230CRR	DELCON	Input Plug-in Relay 230VAC,Current Limiting Secondary	220~240VAC

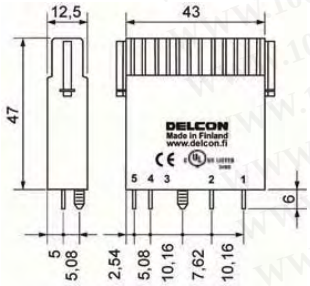

- 插入式输入继电器为 24 VDC 电压
- 50 mA 最大负载电流
- 0…60 VDC 负载电压
- 开关由1 千赫信号决定
- 工作没有逻辑供应 (4 pole)
- 为PLC 输入信号适应
- 内部瞬变保护在输入端
- 保护信号电缆无要求
- cULus tested (UL and CSA)
- CE (EMC and LVD)
- 联合状态 LED

温度范围:
存储:-40°C…+70°C
操作:-25°C…+70°C

Block diagram

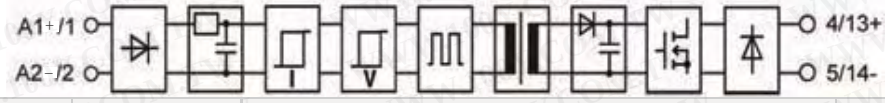

100Y 编号	厂商编号	制造厂商	说明	Vrms 负载电压
36938	SLI 24CR	DELCON	Input Plug-in Relay 24 VDC	24VDC

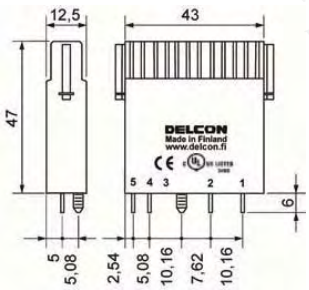

- 插入式输入继电器为 24 VDC 电压
- 开关频率为10 kHz
- 50 mA 最大负载电流
- 0…60 VDC 负载电压
- 工作没有逻辑供应 (4 pole)
- 为PLC 输入信号适应
- 内部瞬变保护在输入端
- 保护信号电缆无要求
- cULus tested (UL and CSA)
- CE (EMC and LVD)
- 联合状态 LED

温度范围:
存储:-40°C…+70°C
操作:-25°C…+70°C

Block diagram

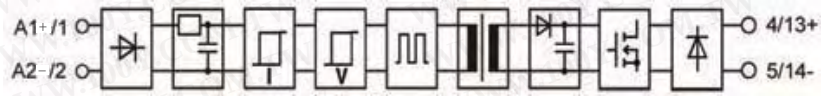

100Y 编号	厂商编号	制造厂商	说明	Vrms 负载电压
36940	SLI 24CRF	DELCON	Input Plug-in Relay 24VDC,Fast	24VDC

继电器+电磁阀

DELCON_固态继电器

详细产品规格－请点击cn.100y.com.tw

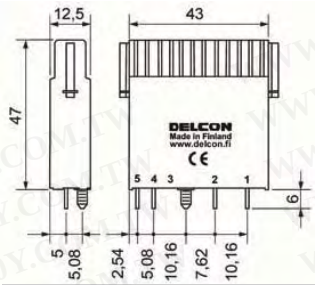

- 插入式输入继电器为r 24 VDC电压
- 100 mA最大负载电流
- 0...60 VDC 负载电压
- 中级管理没有输入信号 (NC)
- 工作没有逻辑供应 (4 pole)
- 为PLC 输入信号适应
- 内部瞬变保护在输入端
- 保护信号电缆无要求
- CE (EMC and LVD)
- 联合状态 LED

DELCON

Block diagram

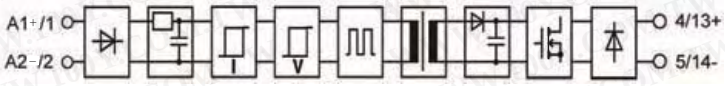

温度范围:
存储:-40°C···+70°C
操作:-25°C···+70°C

100Y 编号	厂商编号	制造厂商	说明	Vrms 负戴电压
36942	SLI 24CRI	DELCON	Input Plug-in Relay 24VDC,Normally Closed	24VDC

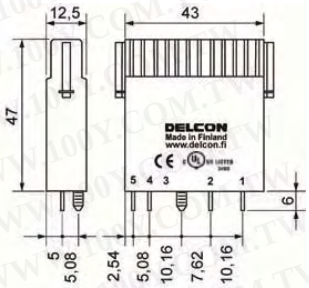

- 插入式输入继电器为 24 VDC电压
- 最小输入电流 15 mA
- 50 mA 最小负载电流
- 0...60 VDC 负载电压
- 开关由1 千赫信号决定
- 工作没有逻辑供应 (4 pole)
- 为PLC 输入信号适应
- 内部瞬变保护在输入端
- 保护信号电缆无要求
- cULus tested (UL and CSA)
- CE (EMC and LVD)
- 联合状态 LED

DELCON

Block diagram

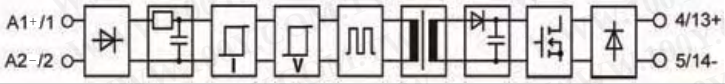

温度范围:
存储:-40°C···+70°C
操作:-25°C···+70°C

100Y 编号	厂商编号	制造厂商	说明	Vrms 负戴电压
36943	SLI 24CRL	DELCON	Input Plug-in Relay 24 VDC,Increased Input Current	24VDC

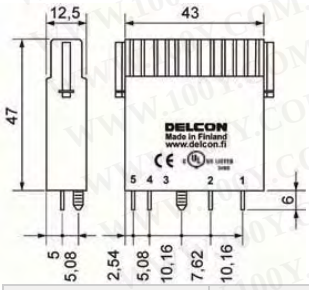

- 插入式输入继电器为 220...250 VDC 电压
- 50 mA 最大负载电流
- 0...60 VDC 负载电压
- 工作没有逻辑供应 (4 pole)
- 为PLC 输入信号适应
- 内部瞬变保护在输入端
- 保护信号电缆无要求
- cULus tested (UL and CSA)
- CE (EMC and LVD tested)
- 联合状态 LED

DELCON

Block diagram

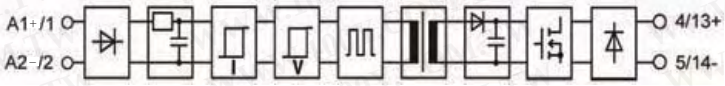

温度范围:
存储:-40°C···+70°C
操作:-25°C···+70°C

100Y 编号	厂商编号	制造厂商	说明	Vrms 负戴电压
36944	SLI 250CH	DELCON	Input Plug-in Relay 250 VDC,Transient Protection	220~250VDC

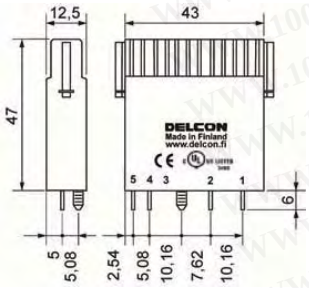

- 插入式输入继电器为 220...250 VDC 电压
- 50 mA 最大负载电流
- 0...60 VDC 负载电压
- 开关由500赫兹信号决定
- 工作没有逻辑供应 (4 pole)
- 为PLC 输入信号适应
- 内部瞬变保护在输入端
- 保护信号电缆无要求
- cULus tested (UL and CSA)
- CE (EMC and LVD tested)
- 联合状态 LED

DELCON

Block diagram

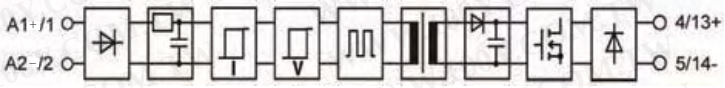

温度范围:
存储:-40°C···+70°C
操作:-25°C···+70°C

100Y 编号	厂商编号	制造厂商	说明	Vrms 负戴电压
36945	SLI 250CR	DELCON	Input Plug-in Relay 250 VDC	220~250VDC

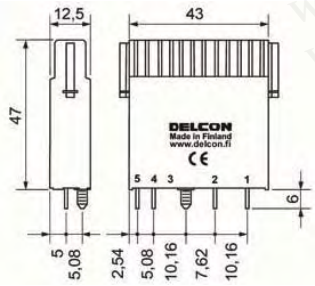

- 插入式输入继电器为 220...250 VDC 电压
- 100 mA 最大负载电流
- 0...60 VDC 负载电压
- 中级管理没有输入信号(NC)
- 工作没有逻辑供应 (4 pole)
- 为PLC 输入信号适应
- 内部瞬变保护在输入端
- 保护信号电缆无要求
- CE (EMC and LVD)
- 联合状态 LED

DELCON

Block diagram

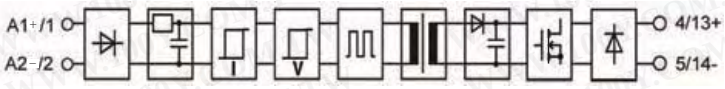

温度范围:
存储:-40°C···+70°C
操作:-25°C···+70°C

100Y 编号	厂商编号	制造厂商	说明	Vrms 负戴电压
36946	SLI 250CRI	DELCON	Input Plug-in Relay 250 VDC,Normally Closed	220~250VDC

继电器+电磁阀

DELCON_固态继电器

详细产品规格－请点击cn.100y.com.tw

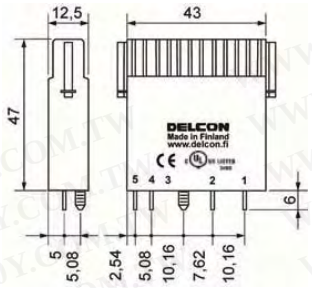

- 插入式输入继电器为 24 VAC 电压
- 50 mA 大负载电流
- 0…60 VDC 负载电压
- 工作没有逻辑供应 (4 pole)
- 为PLC 输入信号适应
- 内部瞬变保护在输入端
- 保护信号电缆无要求
- cULus tested (UL and CSA)
- CE (EMC and LVD)
- 联合状态LED

DELCON

CE c UL US LISTED 3HMB

Block diagram

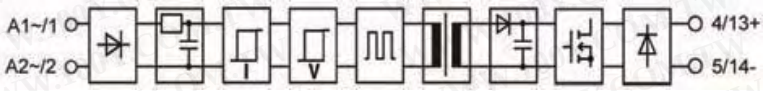

温度范围:
存储:-40°C…+70°C
操作:-25°C…+70°C

100Y 编号	厂商编号	制造厂商	说明	Vrms 负载电压
36947	SLI 25CR	DELCON	Input Plug-in Relay 24 VAC	24VAC

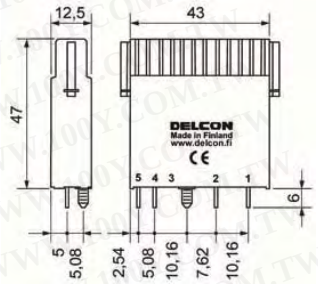

- 插入式输入继电器为 24 VAC 电压
- 100 mA 大负载电流
- 0…60 VDC 负载电压
- 中级管理没有输入信号 (NC)
- 为PLC 输入信号适应
- 内部瞬变保护在输入端
- 保护信号电缆无要求
- CE (EMC and LVD)
- 联合状态LED

CE

DELCON

Block diagram

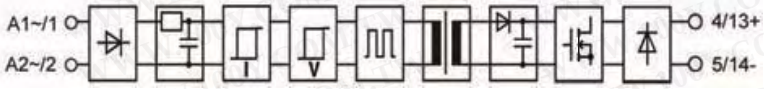

温度范围:
存储:-40°C…+70°C
操作:-25°C…+70°C

100Y 编号	厂商编号	制造厂商	说明	Vrms 负载电压
36949	SLI 25CRI	DELCON	Input Plug-in Relay 24 VAC,Normally Closed	24VAC

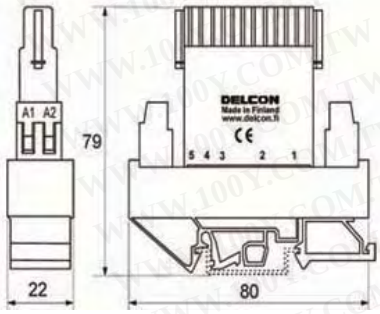

- 声浪路轨安装输入继电器为 380…400 VAC电压
- 100 mA 大负载电流
- 0…60 VDC 负载电压
- 工作没有逻辑供应 (4 pole)
- 为PLC 输入信号适应
- 内部瞬变保护在输入端
- 保护信号电缆无要求
- CE (EMC and LVD)
- 联合状态LED

CE

DELCON

Block diagram

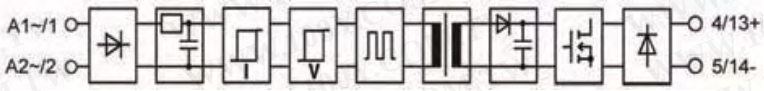

温度范围:
存储:-40°C…+70°C
操作:-25°C…+70°C

100Y 编号	厂商编号	制造厂商	说明	Switching Type
36951	SLI 380CRS	DELCON	Input DIN-rail Relay 380/400 VAC	380~400VAC

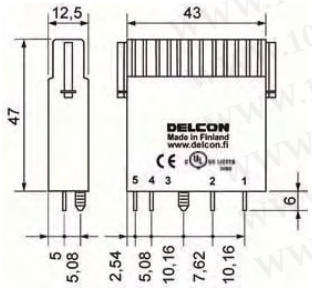

- 插入式输入继电器为 48…60 VDC 电压
- 50 mA 大负载电流
- 0…60 VDC 负载电压
- 开关由1 千赫信号决定
- 工作没有逻辑供应 (4 pole)
- 为PLC 输入信号适应
- 内部瞬变保护在输入端
- 保护信号电缆无要求
- cULus tested (UL and CSA)
- CE (EMC and LVD)
- 联合状态 LED

DELCON

CE c UL US LISTED 3HMB

Block diagram

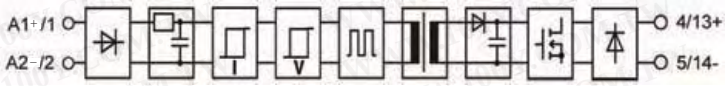

温度范围:
存储:-40°C…+70°C
操作:-25°C…+70°C

100Y 编号	厂商编号	制造厂商	说明	Vrms 负载电压
36953	SLI 48CR	DELCON	Input Plug-in Relay 48...60 VDC	48~60VDC

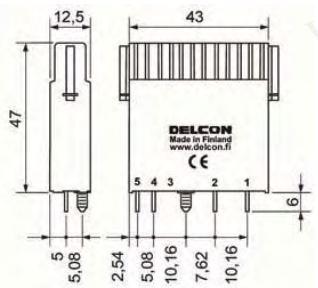

- 插入式输入继电器为 48…60 VDC 电压
- 100 mA 大负载电流
- 0…60 VDC 负载电压
- 中级管理没有输入信号 (NC)
- 工作没有逻辑供应 (4 pole)
- 为PLC 输入信号适应
- 内部瞬变保护在输入端
- 保护信号电缆无要求
- CE (EMC and LVD)
- 联合状态 LED

DELCON

CE

Block diagram

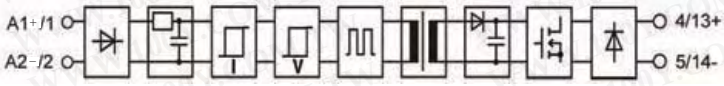

温度范围:
存储:-40°C…+70°C
操作:-25°C…+70°C

100Y 编号	厂商编号	制造厂商	说明	Vrms 负载电压
36956	SLI 48CRI	DELCON	Input Plug-in Relay 48 VDC,Normally Closed	48~60VDC

继电器+电磁阀

DELCON_固态继电器

详细产品规格－请点击cn.100y.com.tw

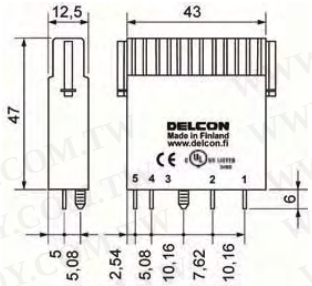

- 插入式输入继电器为48…60 VAC 电压
- 50 mA 最大负载电流
- 0…60 VDC 负载电压
- 工作没有逻辑供应(4 pole)
- 为PLC 输入信号适应
- 内部瞬变保护在输入端
- 保护信号电缆无要求
- cULus tested (UL and CSA)
- CE (EMC and LVD)
- 联合状态 LED

温度范围:
存储:-40°C…+70°C
操作:-25°C…+70°C

Block diagram

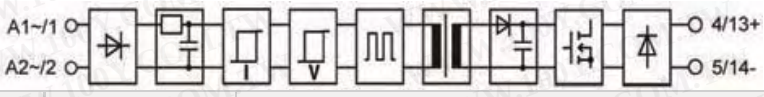

100Y 编号	厂商编号	制造厂商	说明	Vrms 负载电压
36959	SLI 49CR	DELCON	Input Plug-in Relay 48...60VAC	48~60VAC

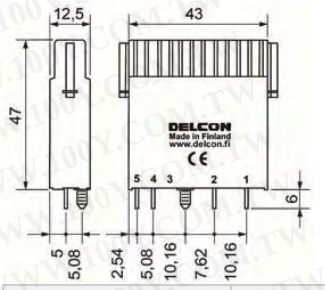

- 插入式输入继电器为48…60 VAC 电压
- 100 mA 最大负载电流
- 0…60 VDC 负载电压
- 中级管理没有输入信号 (NC)
- 为PLC 输入信号适应
- 内部瞬变保护在输入端
- 保护信号电缆无要求
- CE (EMC and LVD)
- 联合状态 LED

Block diagram

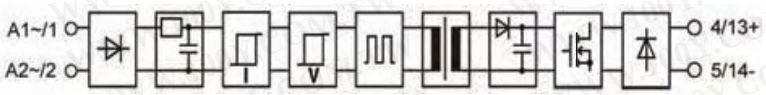

温度范围:
存储:-40°C…+70°C
操作:-25°C…+70°C

100Y 编号	厂商编号	制造厂商	说明	Vrms 负载电压
36962	SLI 49CRI	DELCON	Input Plug-in Relay 48 VAC,Normally Closed	48~60VAC

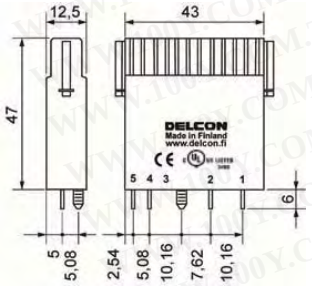

- 插入式输入继电器为110…120 VAC 电压
- 50 mA最大负载电流
- 0…60 VDC 负载电压
- 工作没有逻辑供应(4 pole)
- 为PLC 输入信号适应
- 内部瞬变保护在输入端
- 保护信号电缆无要求
- cULus tested (UL and CSA)
- CE (EMC and LVD)
- 联合状态 LED

Block diagram

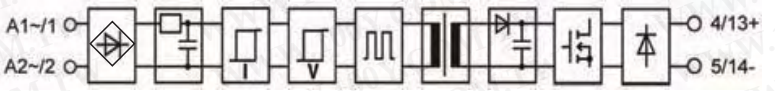

温度范围:
存储:-40°C…+70°C
操作:-25°C…+70°C

100Y 编号	厂商编号	制造厂商	说明	Vrms 负载电压
36906	SLI120 CRP	DELCON	Input Plug-in Relay 120 VAC,Proxy	110~120 VAC

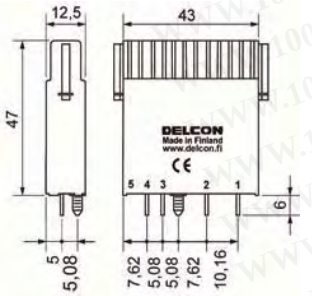

- 插入式输出继电器为DC负载
- 开关由500 赫兹信号决定
- 1,8 A连续电流, 12 A/10 ms
- 0…250 VDC 一般负载电压
- 联合状态LED
- 工作恰好从零负载向上
- 抗拒和高度电感负载
- 免疫对干扰在信号线
- 信号保护缚住无要求
- CE (EMC and LVD)

温度范围:
存储:-40°C…+70°C
操作:-25°C…+70°C

实体尺寸和其它数据

击穿电压	minimum	4300 VAC rms
包装材料	thermoplastic	UL 94 V-0
重量	typical	40 g
Air/creepage 距离	minimum	8 mm
电容 I/O	typical	3 pF

Block diagram

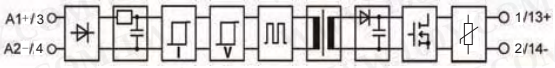

100Y 编号	厂商编号	制造厂商	说明	Vrms 负载电压
36966	SLO 120CRA	DELCON	Output Plug-in Relay 120 VDC/0...250 VDC 1.8A	120VDC
37011	SLO 220CRA	DELCON	Output Plug-in Relay 220 VDC/0...250 VDC 1.8A	220VDC

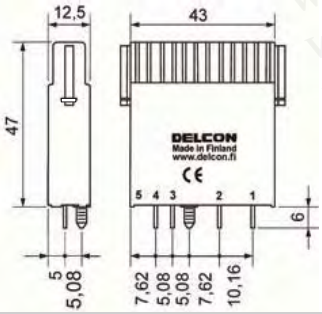

- 插入式输出继电器为DC负载
- 4 A 连续电流, 20 A/10 ms
- 0…250 VDC一般负载电压
- 联合状态LED
- 工作恰好从零负载向上
- 抗拒和高度电感负载
- 免疫对干扰在信号线
- 信号保护缚住无要求
- CE (EMC and LVD)

温度范围:
存储:-40°C…+70°C
操作:-25°C…+70°C

实体尺寸和其它数据

击穿电压	minimum	4300 VAC rms
包装材料	thermoplastic	UL 94 V-0
重量	typical	40 g
Air/creepage 距离	minimum	8 mm
电容 I/O	typical	3 pF

Block diagram

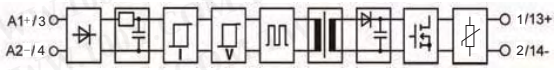

100Y 编号	厂商编号	制造厂商	说明	Vrms 负载电压
36970	SLO 120CRA4	DELCON	Output relay Plug-in, 120 VDC/250 VDC 4 A	120VDC

继电器+电磁阀

DELCON_固态继电器

详细产品规格－请点击cn.100y.com.tw

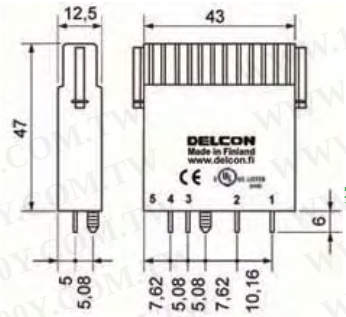

- 插入式输出继电器为DC负载
- 3 Ac连续电流 15 A/10 ms
- 开关由1 千赫信号决定
- 0...60 VDC一般负载电压
- 联合状态LED
- 工作恰好从零负载向上

- 抗拒和高度电感负载
- 免疫对干扰在信号线
- 信号保护缚住无要求
- cULus tested (UL and CSA)
- CE (EMC and LVD)

DELCON

温度范围:
存储:-40°C···+70°C
操作:-25°C···+70°C

实体尺寸和其它数据

击穿电压	minimum	4300 VAC rms
包装材料	thermoplastic	UL 94 V-0
重量	typical	40 g
Air/creepage 距离	minimum	8 mm
电容 I/O	typical	3 pF

Block diagram

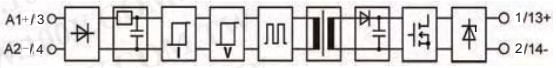

100Y 编号	厂商编号	制造厂商	说明	Vrms 负戴电压
36978	SLO 12CR	DELCON	Output relay Plug-in 12 VDC/60 VDC 3 A	12VDC
36988	SLO 24CR	DELCON	Output Plug-in Relay 24 VDC/0...60 VDC 3A	24VDC

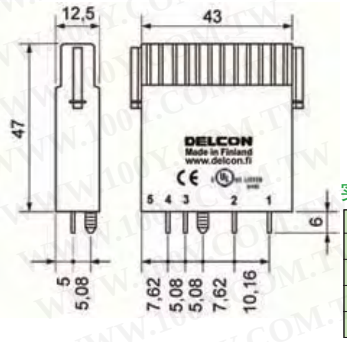

- 插入式输出继电器为DC负载
- 开关由1 千赫信号决定
- 1,8 A 连续电流, 12 A/10 ms
- 0...250 VDC 一般负载电压
- 联合状态LED
- 工作恰好从零负载向上

- 抗拒和高度电感负载
- 免疫对干扰在信号线
- 信号保护缚住无要求
- cULus Listed (UL and CSA)
- CE (EMC and LVD)

DELCON

温度范围:
存储:-40°C···+70°C
操作:-25°C···+70°C

实体尺寸和其它数据

击穿电压	minimum	4300 VAC rms
包装材料	thermoplastic	UL 94 V-0
重量	typical	40 g
Air/creepage 距离	minimum	8 mm
电容 I/O	typical	3 pF

Block diagram

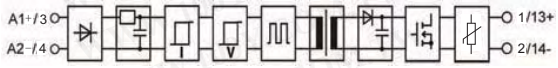

100Y 编号	厂商编号	制造厂商	说明	Vrms 负戴电压
37005	SLO 12CRA	DELCON	Output Plug-in Relay 12 VDC/0...250 VDC 1.8A	12VDC
37016	SLO 24CRA	DELCON	Output Plug-in Relay 24 VDC/0...250 VDC 1.8A	24VDC

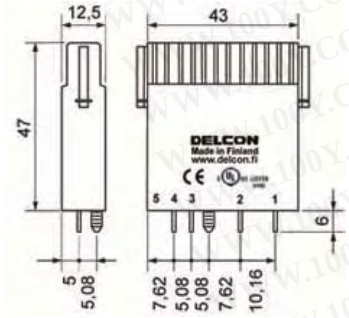

- 插入式输出继电器为DC负载
- 10 A 连续电流,80 A/10 ms
- 开关由1 千赫信号决定
- 0...24 VDC 一般负载电压
- 联合状态LED
- 工作恰好从零负载向上

- 抗拒和高度电感负载
- 免疫对干扰在信号线
- 信号保护缚住无要求
- CE (EMC and LVD)
- cULus Listed (UL and CSA)

DELCON

温度范围:
存储:-40°C···+70°C
操作:-25°C···+70°C

实体尺寸和其它数据

击穿电压	minimum	4300 VAC rms
包装材料	thermoplastic	UL 94 V-0
重量	typical	40 g
Air/creepage 距离	minimum	8 mm
电容 I/O	typical	3 pF

Block diagram

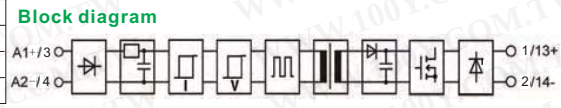

100Y 编号	厂商编号	制造厂商	说明	Vrms 负戴电压
37007	SLO 12CRX	DELCON	Output Plug-in Relay 12 VDC/0...24 VDC 10A	12VDC
37018	SLO 24CRX	DELCON	Output Plug-in Relay 24VDC/0...24 VDC 10A	24VDC
37046	SLO 5CRX	DELCON	Output Plug-in Relay 5 VDC/0...24 VDC 10A	5VDC

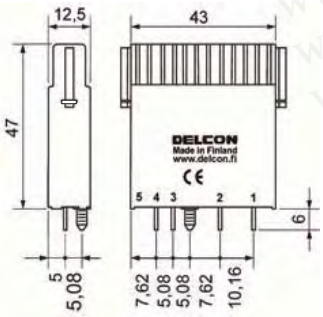

- 插入式输出继电器为DC负载
- 4 A 连续电流,20 A/10 ms
- 0...250 VDC 一般负载电压
- 联合状态LED
- 工作恰好从零负载向上

- 抗拒和高度电感负载
- 免疫对干扰在信号线
- 信号保护缚住无要求
- CE (EMC and LVD)

DELCON

温度范围:
存储:-40°C···+70°C
操作:-25°C···+70°C

实体尺寸和其它数据

击穿电压	minimum	4300 VAC rms
包装材料	thermoplastic	UL 94 V-0
重量	typical	40 g
Air/creepage 距离	minimum	8 mm
电容 I/O	typical	3 pF

Block diagram

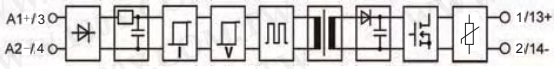

100Y 编号	厂商编号	制造厂商	说明	Vrms 负戴电压
37014	SLO 220CRA4	DELCON	Output Plug-in Relay 220 VDC/0...250 VDC 4A	220VDC
37038	SLO 48CRA4	DELCON	Output Plug-in Relay 48 VDC/0...250 VDC 4A	48VDC

继电器+电磁阀

DELCON_固态继电器

详细产品规格－请点击cn.100y.com.tw

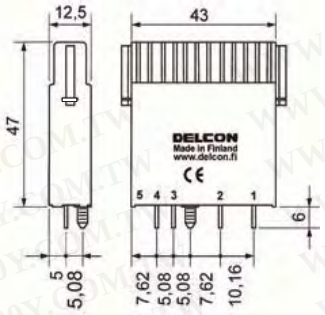

- 插入式输出继电器为DC负载
- 低输入电流: 2 mA
- 3 A 连续电流，15 A/10 ms
- 0...60 VDC一般负载电压
- 联合状态LED
- 工作恰好从零负载向上

- 抗拒和高度电感负载
- 免疫对干扰在信号线
- 信号保护缚住无要求
- CE (EMC and LVD)

DELCON

温度范围:
存储:-40°C···+70°C
操作:-25°C···+70°C

实体尺寸和其它数据

击穿电压	minimum	4300 VAC rms
包装材料	thermoplastic	UL 94 V-0
重量	typical	40 g
Air/creepage 距离	minimum	8 mm
电容 I/O	typical	3 pF

Block diagram

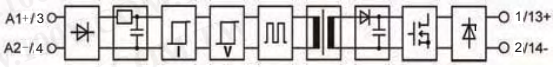

100Y 编号	厂商编号	制造厂商	说明	Vrms 负载电压
36989	SLO 24CL	DELCON	Output Plug-in Relay 24 VDC 2 mA/0...60VDC 3A	24VDC

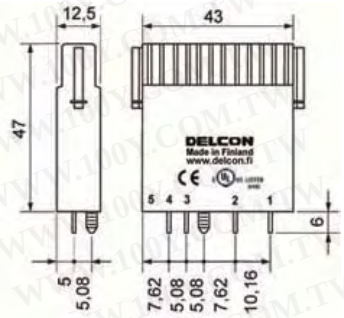

- 插入式输出继电器为DC负载
- 4 A 连续电流,20 A/10 ms
- 0...250 VDC 一般负载电压
- 联合状态LED
- 工作恰好从零负载向上

- 抗拒和高度电感负载
- 免疫对干扰在信号线
- 信号保护缚住无要求
- CE (EMC and LVD)
- cULus Listed (UL and CSA)

DELCON

温度范围:
存储:-40°C···+70°C
操作:-25°C···+70°C

实体尺寸和其它数据

击穿电压	minimum	4300 VAC rms
包装材料	thermoplastic	UL 94 V-0
重量	typical	40 g
Air/creepage 距离	minimum	8 mm
电容 I/O	typical	3 pF

Block diagram

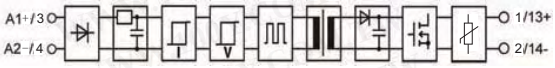

100Y 编号	厂商编号	制造厂商	说明	Vrms 负载电压
37017	SLO 24CRA4	DELCON	Output Plug-in Relay 24 VDC/0...250 VDC 4A	24VDC

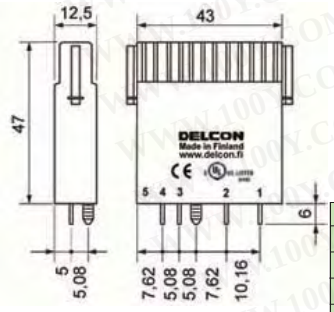

- 插入式输出继电器为 AC/DC 负载
- 1,2 A 连续电流，8 A/10 ms
- 0...240 VAC一般负载电压
- 联合状态LED
- 工作恰好从零负载向上

- 抗拒和高度电感负载
- 免疫对干扰在信号线
- 信号保护缚住无要求
- cULus tested (UL and CSA)
- CE (EMC and LVD)

DELCON

温度范围:
存储:-40°C···+70°C
操作:-25°C···+70°C

实体尺寸和其它数据

击穿电压	minimum	4300 VAC rms
包装材料	thermoplastic	UL 94 V-0
重量	typical	40 g
Air/creepage 距离	minimum	8 mm
电容 I/O	typical	3 pF

Block diagram

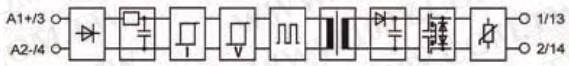

100Y 编号	厂商编号	制造厂商	说明	Vrms 负载电压
37019	SLO 24IRA	DELCON	Output Plug-in Relay 24 VDC/0...240 VAC 1.2A	24VDC

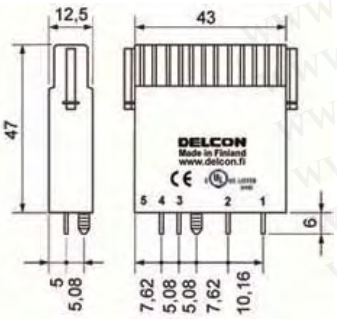

- 插入式输出继电器为AC 负载
- 3 A 连续电流，90 A/20 ms
- 0...240 VAC 一般负载电压
- 瞬变保护在输入中和RC缓冲器在输出中
- 工作恰好从零负载向上

- 功率因素独立(0...1)
- 免疫对干扰在信号或装载线
- 信号保护缚住无要求
- cULus Listed General Use & Pilot Duty (UL and CSA)
- CE (EMC and LVD)
- 不是为马达负载

DELCON

温度范围:
存储:-40°C···+70°C
操作:-25°C···+70°C

实体尺寸和其它数据

击穿电压	minimum	4300 VAC rms
包装材料	thermoplastic	UL 94 V-0
重量	typical	40 g
Air/creepage 距离	minimum	8 mm
电容 I/O	typical	3 pF

Block diagram

100Y 编号	厂商编号	制造厂商	说明	Vrms 负载电压
37030	SLO 24TH	DELCON	Output Plug-in Relay 24 VDC/0...240VAC 3A,Snubber	24VDC

http://cn.100y.com.
胜特力电子目录

DELCON_固态继电器

详细产品规格－请点击cn.100y.com.tw

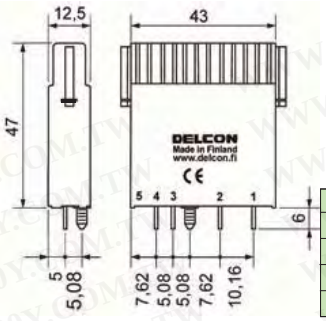

- 插入式输出继电器为AC负载
- 低输入电流t, 2 mA
- 3 A连续电流, 90 A/20 ms
- 0...240 VAC 一般负载电压
- 瞬变保护在输入中和RC缓冲器在输出中
- 工作恰好从零负载向上
- 功率因素独立(0...1)
- 免疫对干扰在信号或装载线
- 信号保护缚住无要求
- CE (EMC and LVD)
- 不是为马达负载

DELCON

温度范围:
存储:-40°C···+70°C
操作:-25°C···+70°C

实体尺寸和其它数据

击穿电压	minimum	4300 VAC rms
包装材料	thermoplastic	UL 94 V-0
重量	typical	40 g
Air/creepage 距离	minimum	8 mm
电容 I/O	typical	3 pF

Block diagram

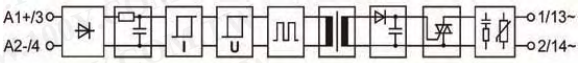

100Y 编号	厂商编号	制造厂商	说明	Vrms 负戴电压
37001	SLO 24TL	DELCON	Output Plug-in Relay 24 VDC 2mA/0...240 VAC 3A	24VDC

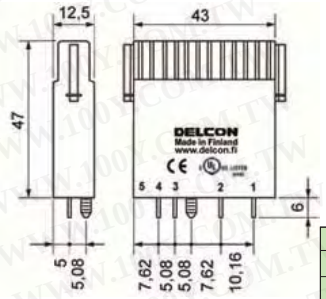

- 插入式输出继电器为AC负载
- 3 A连续电流, 90 A/20 ms
- 0...240 VAC 一般负载电压
- 在零附近漏电
- 工作恰好从零负载向上
- 功率因素独立(0...1)
- I免疫对干扰在信号或装载线
- 信号保护缚住无要求
- cULus Listed General Use & Pilot Duty
- CE (EMC and LVD)
- 不是为马达负载

DELCON

温度范围:
存储:-40°C···+70°C
操作:-25°C···+70°C

实体尺寸和其它数据

击穿电压	minimum	4300 VAC rms
包装材料	thermoplastic	UL 94 V-0
重量	typical	40 g
Air/creepage 距离	minimum	8 mm
电容 I/O	typical	3 pF

Block diagram

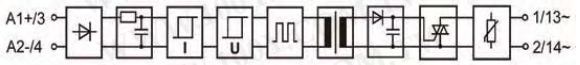

100Y 编号	厂商编号	制造厂商	说明	Vrms 负戴电压
36994	SLO 24TR	DELCON	Output Plug-in Relay 24 VDC/0...240 VAC 3A	24VDC

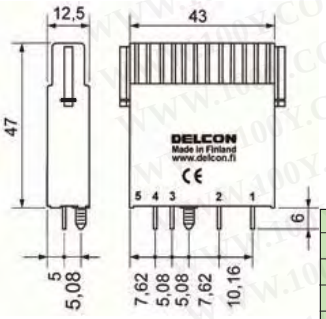

- 插入式输出继电器为DC负载
- 开关由500赫信号决定
- 1,8 A连续电流, 12 A/10 ms
- 0...250 VDC 一般负载电压
- 联合状态LED
- 工作恰好从零负载向上
- 抗拒和高度电感负载
- 免疫对干扰在信号线
- 信号保护缚住无要求
- CE (EMC and LVD)

DELCON

温度范围:
存储:-40°C···+70°C
操作:-25°C···+70°C

实体尺寸和其它数据

击穿电压	minimum	4300 VAC rms
包装材料	thermoplastic	UL 94 V-0
重量	typical	40 g
Air/creepage 距离	minimum	8 mm
电容 I/O	typical	3 pF

Block diagram

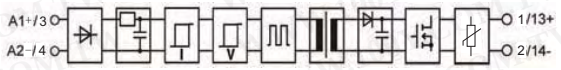

100Y 编号	厂商编号	制造厂商	说明	Vrms 负戴电压
37034	SLO 48CRA	DELCON	Output Plug-in Relay 48 VDC/0...250 VDC 1.8A	48VDC

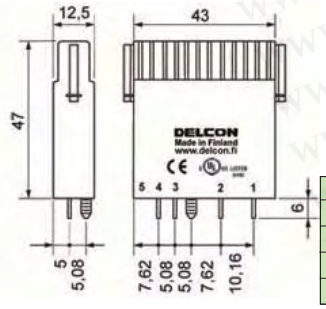

- 插入式输出继电器为DC负载
- 3 A连续电流, 15 A/10 ms
- 0...60 VDC 一般负载电压
- 联合状态LED
- 工作恰好从零负载向上
- 抗拒和高度电感负载
- cULus Listed (UL and CSA)
- CE (EMC and LVD tested)

DELCON

温度范围:
存储:-40°C···+70°C
操作:-25°C···+70°C

实体尺寸和其它数据

击穿电压	minimum	4300 VAC rms
包装材料	thermoplastic	UL 94 V-0
重量	typical	40 g
Air/creepage 距离	minimum	8 mm
电容 I/O	typical	3 pF

Block diagram

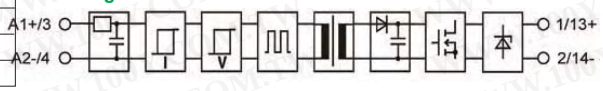

100Y 编号	厂商编号	制造厂商	说明	Vrms 负戴电压
36982	SLO 5CR	DELCON	Output Plug-in Relay 5 VDC/0...60 VDC 3A	5VDC

http://cn.100y.com.
胜特力电子目录

DELCON_固态继电器

详细产品规格－请点击cn.100y.com.tw

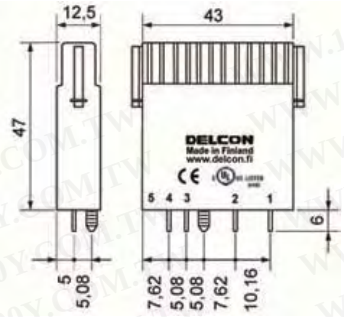

- 插入式输出继电器为DC负载
- 1,8 A 连续电流, 12 A/10 ms
- 0...250 VDC 一般负载电压
- 联合状态LED
- 工作恰好从零负载向上
- 抗拒和高度电感负载
- 免疫对干扰在信号线
- 信号保护缚住无要求
- cULus standard and pilot duty Listed (UL and CSA)
- CE (EMC and LVD)

DELCON

温度范围:
存储:-40°C···+70°C
操作:-25°C···+70°C

实体尺寸和其它数据

击穿电压	minimum	4300 VAC rms
包装材料	thermoplastic	UL 94 V-0
重量	typical	40 g
Air/creepage 距离	minimum	8 mm
电容 I/O	typical	3 pF

Block diagram

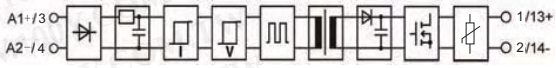

100Y 编号	厂商编号	制造厂商	说明	Vrms 负载电压
37041	SLO 5CRA	DELCON	Output Plug-in Relay 5 VDC/0...250 VDC 1.8A	5VDC

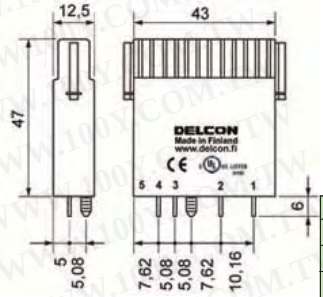

- 插入式输出继电器为 AC/DC 负载
- 1,2 A 连续电流, 8 A/10 ms
- 0...240 VAC一般负载电压
- 联合状态LED
- 工作恰好从零负载向上
- 抗拒和高度电感负载
- cULus Listed (UL and CSA)
- CE (EMC and LVD)

DELCON

温度范围:
存储:-40°C···+70°C
操作:-25°C···+70°C

实体尺寸和其它数据

击穿电压	minimum	4300 VAC rms
包装材料	thermoplastic	UL 94 V-0
重量	typical	40 g
Air/creepage 距离	minimum	8 mm
电容 I/O	typical	3 pF

Block diagram

100Y 编号	厂商编号	制造厂商	说明	Vrms 负载电压
37048	SLO 5IRA	DELCON	Output Plug-in Relay 5 VDC/0...240 VAC 1.2A	5VDC

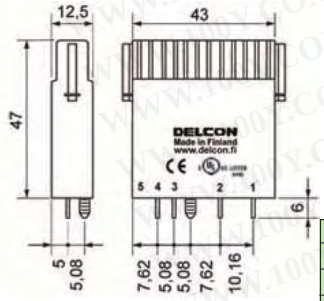

- 插入式输出继电器为AC 负载
- 3 A 连续电流, 90 A/20 ms
- 0...240 VAC 一般负载电压
- 瞬变保护在输入中和RC缓冲器在输出中
- 工作恰好从零负载向上
- 功率因素独立(0...1)
- 免疫对干扰在信号或装载线
- cULus Listed (UL and CSA)
- CE (EMC and LVD)
- 不是为马达负载

DELCON

温度范围:
存储:-40°C···+70°C
操作:-25°C···+70°C

实体尺寸和其它数据

击穿电压	minimum	4300 VAC rms
包装材料	thermoplastic	UL 94 V-0
重量	typical	40 g
Air/creepage 距离	minimum	8 mm
电容 I/O	typical	3 pF

Block diagram

100Y 编号	厂商编号	制造厂商	说明	Vrms 负载电压
36997	SLO 5TR	DELCON	Output Plug-in Relay 5 VDC/0...240 VAC 3A	5VDC

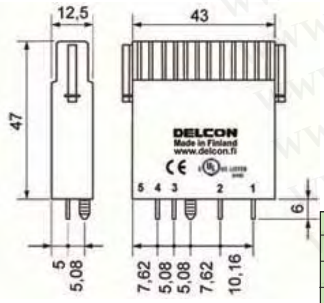

- 插入式输出继电器为AC 负载, 120 VAC 控制
- 1 A 连续电流, 90 A/20 ms
- 0...240 VAC 一般负载电压
- 漏电小
- 工作恰好从零负载向上
- 功率因素独立(0...1)
- 免疫对干扰在信号或装载线
- 信号保护缚住无要求
- cULus Listed (UL and CSA)
- CE (EMC and LVD)
- 不是为马达负载

DELCON

温度范围:
存储:-40°C···+70°C
操作:-25°C···+70°C

实体尺寸和其它数据

击穿电压	minimum	4300 VAC rms
包装材料	thermoplastic	UL 94 V-0
重量	typical	40 g
Air/creepage 距离	minimum	8 mm
电容 I/O	typical	3 pF

Block diagram

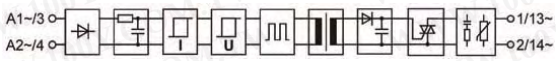

100Y 编号	厂商编号	制造厂商	说明	Vrms 负载电压
37052	SLO A120TR	DELCON	Output Plug-in Relay 120 VAC/0...240 VAC 1A	120VAC

http://cn.100y.com.
胜特力电子目录

DELCON_固态继电器

详细产品规格－请点击cn.100y.com.tw

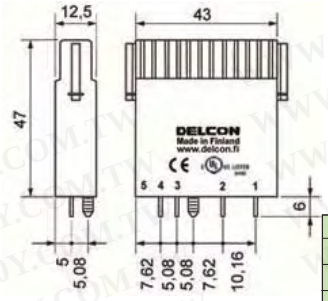

- 插入式输出继电器为AC 负载, 230 VAC 控制
- 1 A 连续电流, 90 A/20 ms
- 0...240 VAC 一般负载电压
- 漏电小
- 工作恰好从零负载向上
- 功率因素独立(0...1)
- 免疫对干扰在信号或装载线
- 信号保护缚住无要求
- cULus Listed (UL and CSA)
- CE (EMC and LVD)
- 不是为马达负载

DELCON

温度范围:
存储:-40°C···+70°C
操作:-25°C···+70°C

实体尺寸和其它数据

击穿电压	minimum	4300 VAC rms
包装材料	thermoplastic	UL 94 V-0
重量	typical	40 g
Air/creepage 距离	minimum	8 mm
电容 I/O	typical	3 pF

Block diagram

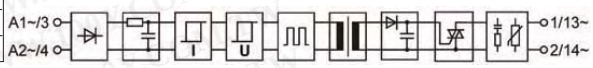

100Y 编号	厂商编号	制造厂商	说明	Vrms 负载电压
37053	SLO A230TR	DELCON	Output Plug-in Relay 230 VAC/0...240 VAC 1A	230VAC
37055	SLO P230TR	DELCON	Output Plug-in Relay 230 VAC/0...240 VAC 1.5A	230VAC

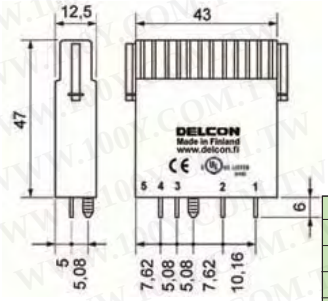

- 插入式输出继电器为AC 负载, 120 VAC 控制
- 3 A 连续电流, 90 A/20 ms
- 0...240 VAC 一般负载电压
- 漏电小
- 工作恰好从零负载向上
- 功率因素独立(0...1)
- 免疫对干扰在信号或装载线
- 信号保护缚住无要求
- cULus Listed (UL and CSA)
- CE (EMC and LVD)
- 不是为马达负载

DELCON

温度范围:
存储:-40°C···+70°C
操作:-25°C···+70°C

实体尺寸和其它数据

击穿电压	minimum	4300 VAC rms
包装材料	thermoplastic	UL 94 V-0
重量	typical	40 g
Air/creepage 距离	minimum	8 mm
电容 I/O	typical	3 pF

Block diagram

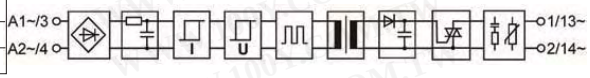

100Y 编号	厂商编号	制造厂商	说明	Vrms 负载电压
37054	SLO P120TR	DELCON	Output Plug-in Relay 120 VAC/0...240 VAC 3A	120VAC

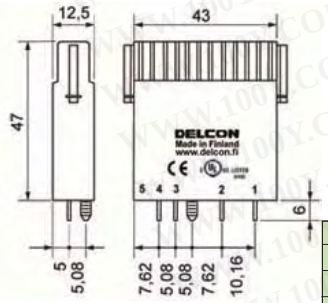

- 插入式输出继电器为AC 负载
- 3 A c连续电流UL), other 6 A
- 0...240 VAC/250 VDC 一般负载电压
- 机械接点，通常闭合
- AgSnO2 接点材料
- 状态 LED
- 免疫对干扰在信号线
- 信号保护缚住无要求
- cULus Listed (UL and CSA)
- CE (EMC and LVD)

温度范围:
存储:-40°C···+70°C
操作:-25°C···+70°C

DELCON

实体尺寸和其它数据

击穿电压	minimum	4300 VAC rms
包装材料	thermoplastic	UL 94 V-0
重量	typical	40 g
Air/creepage 距离	minimum	6/8 mm

Block diagram

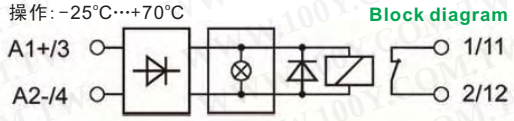

100Y 编号	厂商编号	制造厂商	说明	Vrms 负载电压
37056	SRO 24B	DELCON	Output Plug-in Mechanical Relay 24 VDC/0...240 VAC 3(6) A NC	24VDC

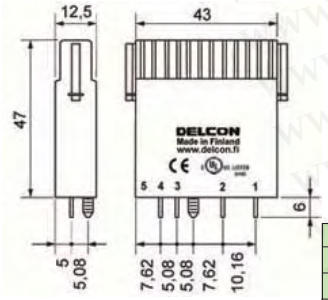

- 插入式输出继电器为AC 负载
- 6 A 连续电流
- 0...240 VAC/250 VDC 一般负载电压
- 机械接点，通常闭合
- AgSnO2 接点材料
- 状态 LED
- 免疫对干扰在信号线
- 信号保护缚住无要求
- cULus Listed (UL and CSA)
- CE (EMC and LVD)

DELCON

实体尺寸和其它数据

击穿电压	minimum	4300 VAC rms
包装材料	thermoplastic	UL 94 V-0
重量	typical	40 g
Air/creepage 距离	minimum	6/8 mm

Block diagram

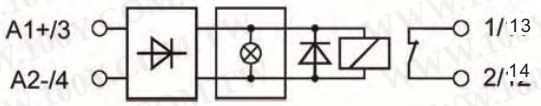

100Y 编号	厂商编号	制造厂商	说明	Vrms 负载电压
37057	SRO 24M	DELCON	Output Plug-in Mechanical Relay 24 VDC/0...240 VAC 6 A NO	24VDC

http://cn.100y.com.
胜特力电子目录