电表+仪表头

掌上型被动元件测试器
LCR 电表系列

详细产品规格－请点击cn.100y.com.tw

3 1/2 RC 数位电表

100Y 编号	厂商编号	说明
11110	APPA-76	3 1/2 RC 数位电表

特性:

- 符合CE(EN61010-1)安全规格认证
- 最专业耐用型LCR 电表
- 高精确量测功能
- 最大读值锁定功能
- 电阻量测从0.01Ω-20MΩ
- 电容量测从0.1pF-200μF
- 电感量测从0.1μH-200H

一般规格:

- 滞留电压
- 范围:20Ω,200Ω,2KΩ,20KΩ,200KΩ,2MΩ,20MΩ
- 解析度:100mΩ在20Ω档
- 精确度:±(1.0%读值+10位)在20Ω档
  ±(0.3%读值+3位)在200Ω档
  ±(0.3%读值+1位)在2KΩ档-2MΩ档
  ±(2.0%读值+2位)在20MΩ档
- 开路电压:6.5VDC 在20Ω-200Ω档
  1.2VDC 在其他档位

100Y 编号	厂商编号	制造厂商	说明
20517	CHY-24	Chy	3 1/2 数位 LCR 电表
49978	CHY-24C	Chy	3 1/2 专业数位 LCR 电表

3,1/2位 大字幕液晶显示:

电阻:	(0.3%+3d)±20Ω±(1%+10dgt)/2002K/20K/200K/2M±(0.3%+1dgt) 20MΩV(2%+2dgt)
电容	200p/2n/20n/200nF±(1%+3dgt) 2u/20u/200uF±(2%+3dgt) 2000uF±(3%+3dgt)
电感:	200u/2m/20m/200m±(3%+3dgt) 2/20/200H±(5%+10dgt)
二级体测试:	3mA 8VDC
尺寸:	200HX90WX40D/mm

100Y 编号	厂商编号	制造厂商	说明
6286	CHY-24CR	Chy	3 1/2 专业数位 LCR 电表

ELC-132A
ELC-133A

- 完整手枪皮套被造在外壳中
- 双屏和背光照明的大LCD显示(ELC-133A)
- Resolution: 20,000 Count for L, C, R 和1,000 Count for D, Q, 和 q
- 测量参数:R, L, C, D, Q, 和 q (q for ELC-133A only)
- 精选测试频率:ELC-133A - 100Hz / 120Hz / 1kHz / 10kHz ELC-132A - 120Hz / 1kHz
- 测量范围:
  L: 2mH to 1,000H; C: 2,000pF to 10mF; R: 20Ω to 10MΩ
  Q: .000 to 999 Auto; D: .000 to 999 Auto; q: ± 90°
- 串列测试模式
- 自动和手动范围
- 0.5% 抵抗测量的基本准确性
- 0.7% 电容和感应性测量的基本的准确性
- 差值:1%, 5%, 10%, and 20%
- Max / Min / Avg动态记录
- 读值交互作用和比较应用的相对方式
- 自动防护保险丝检查
- 校准的仪表内部参量自定和外在连接器残余

100Y 编号	厂商编号	制造厂商	说明
48417	ELC-132A	ESCORT	ESCORT_数位 LCR 电表 10KHz
23414	ELC-132A	ESCORT	20,000 Counts 数位 LCR 电表
37342	ELC-133A	ESCORT	数位 LCR 电表 10KHz

功能及特点:

- 双显示, 20,000/1,000计数
- 参数包含有L/C/R/D/Q/θ
- 自动/手动量程可选择
- 0.3% 基本精准度
- 测试频率:100/120/1k/10kHz
- 并联/串联测试模式
- 数据存储功能(最大值, 最小值, 平均值)
- 相对模式
- 公差范围:1%,5%,10%,20%
- 光电RS-232接口
- 数据处理软件支持Windows系统(选购)
- SMD表面粘合设备夹(选购)

100Y 编号	厂商编号	制造厂商	说明
48419	ELC-3133A	ESCORT	ESCORT_台式数位 LCR 电桥表

电表+仪表头

LCR 电表系列

详细产品规格－请点击cn.100y.com.tw

特点:

- 数字显示&电池操作，感应性、电容抵抗和二极管测量。
- LSI-电路提供高可靠性和耐久性。
- LCD 显示为清楚的读出甚而在明亮的四周采光条件。
- 输入超载保护。
- 轮循交换机起作用选择器。
- 低电池显示。

100Y 编号	厂商编号	制造厂商	说明
28994	LCR-9083	LUTRON	LCR 电表

特点:

- 0.1μ H to 200H 感应测量
- 0.1pF to 20,000μF 电容测量
- 1MΩ to 20MΩ 电阻测量
- 功耗因数测量
- 零位调整
- 快反应测量

100Y 编号	厂商编号	说明
12591	MIC-4070D	LCR 电表

微电阻表(测低电阻)

微电阻表(测低电阻)

详细产品规格－请点击cn.100y.com.tw

特点:

- 具有四个档位,多样化的量测选择
- 高精度数位式显示
- 条图及声音指示辅助量测
- 可记忆20点资料
- 可量测各式不同的阻抗
- 具量测交流电压及低电阻(一般)功能.

100Y 编号	厂商编号	制造厂商	说明
16083	HIOKI-3453	HIOKI	数位式高阻计

100Y 编号	厂商编号	制造厂商	说明
46140	HIOKI-3560	HIOKI	HIOKI_欧姆计

特点:

- 最大5V 的测试电流
- 四线式的量测法
- 7个档位(16mΩ-6KΩ)
- 最佳解析度1μ Ω
- 准确度:0.05%
- 可测试电感性的电阻
- 附带电线长度量测功能

规格:

电池类型	1.2V AA 充电电池*8(2700mAh)
AC 电流转换器	交流 110V 或220V 输入,
	直流 12V/3A 输出
尺寸	257（L）*155（W）*57(H) cm
	10.1（L）*6.1（W）*2.2(H) inch
重量	1160公克/40.9盎司(含电池)
附件	使用手册*1
	1.2V AA 充电电池*8
	1组鳄鱼夹(四线式量法,最大5A)

100Y 编号	厂商编号	制造厂商	说明	电池类型	尺寸	准确度	档位	解析度
50567	PROVA700	PROVA	Milli 欧姆表(5A max. 的测试电流)	1.2V AA 充电电池 x 8(2700mAh)	257*155*57mm	±0.05%	7 个档位(16mΩ 到 6KΩ)	最佳解析度 1μΩ

显示:

- 4位LCD 显示
- 极性显示:自动极性， “-” 消极输入显示。
- 标准:EN61557/EN61010-1 CAT IV 600V.
- 超载显示:LCD 在左边显示"OL".
- 低电池显示:替换电池当LCD显示" [+ -] "

100Y 编号	厂商编号	说明
49288	TM-507	数位高阻计

cn.100y.com.tw
胜特力电子有限公司

电表+仪表头

微电阻表(测低电阻)

详细产品规格－请点击cn.100y.com.tw

- 量测范围:10^3-10^{11}, PVC 可携带式皮带.
- 显示精度:±0.5
- 10个LED 灯显示容易读取
- 可量测任何物体表面阻抗值
- 符合美国标准量测ASTMD-257 平衡电击棒探测标准
- 电源:9V 电池
- 尺寸:70*27*130
- 重量:0.14KG

100Y 编号	厂商编号	说明
23238	ZS-400-499	量测表面电阻系数接地电阻 测试器

ABM_微欧姆计

详细产品规格－请点击cn.100y.com.tw

功能:

- 使用3个数位显示器可同时显示读值, HI Limit, LO Limit.
- 读值使用4-1/2位大型(0.5″)七段显示器.
- 使用4-1/2位类别数位转换器提高量测的准确度.
- 手动或自动换档选择.
- 提供HI/GO/LO 与BUZZER 比较功能.
- MULLFUNCTION
- 每秒高达10次掠取速度,并提供可选的掠取熟读设定.
- 提供1A 测试电流,可量测到luohm 解析度.
- 标准 RS-232 界面
- 提供4组面板设定储存功能.
- 具有保存开机前之设定状态,因此将机器开机后,再次开机亦会恢复到上一次开机前之设定值.

100Y 编号	厂商编号	说明
15684	3245	微欧姆计

校正器

校正器

详细产品规格－请点击cn.100y.com.tw

特点:

- 校准处理设备和测量处理信号的便携式的仪器。
- 调整 0-24mA 电流来源。
- 调整-199.9mV to +199.9mV DCV 来源。
- 电流定标器驱动装载500 ohms.
- 仪器力量或测量一个双线的电流线圈。
- 四个作用提供手扶的定标器的质量和准确性:
  1. 精密电流来源,
  2. 一个当前信号的测量
  3. 双线的圈电源和测量
  4. 精确度DC m V来源

100Y 编号	厂商编号	制造厂商	说明
28986	CC-421	LUTRON	4-20mA 电压/电流校正器

- 同时mA和%
- mA准确性的0.02%
- 措施，来源和模拟mA
- 电钮25%为快速，易线性检查跨步
- 快速的确认零和间距的“跨度检查”
- 可选择的慢舷梯、快速的舷梯和阶梯函数
- 24伏特内部圈供应
- 0-20mA或4-20mA缺省开始方式

100Y 编号	厂商编号	制造厂商	说明
48434	FLUKE705	FLUKE	福禄克_705 环路校准器

- 4-20mA 之分辨率为1μA
- 基本精确度为0.025% +5μA
- 有自动扫描,自动阶段输出,操作简单等功能.
- 可直接输入1-100% 之数值.
- 0-20mA, 0-24mA 之选择.
- 直接输入数值,操作简单.

100Y 编号	厂商编号	制造厂商	说明
19805	PROVA-100	PROVA	4-20mA 程 校正器

服务专线:台湾:886-3-5753170 深圳:86-755-83298787 上海:86-21-34970699
传 真:台湾:886-3-5753172 深圳:86-755-83640655 上海:86-21-64605107
E-mail:台湾:sale@100y.com.tw 深圳:100y@163.com 上海:100y-1@163.com

电表+仪表头

校正器

详细产品规格－请点击cn.100y.com.tw

- 4-20mA, 0-20mA, 0-24mA 等档位解析度为1μA.
- 0-100mV 解析度为10μV.
- 0-12V 解析度为1mV.
- K型, J型, E型, T型热电偶1°C1°F解析度.
- 频率2-50, 000Hz

100Y 编号	厂商编号	制造厂商	说明
12107	PROVA-123	PROVA	多功能程控校正器

- 11型热电偶(K, J, E, T, R, S, N, L, U, B, C)
- 可°C, °F, °K, 输出
- 分辨率为0. 1°C, 0. 1°F, 0. 1°K
- 内/外温度参考
- 温度差值, 温度递增/递减量之功能.
- 直接输入数值, 操作简单.

100Y 编号	厂商编号	制造厂商	说明
40828	PROVA-125	PROVA	多功能程控校正器

大地阻抗测量器
接地电阻计

详细产品规格－请点击cn.100y.com.tw

- 具有测量接地电阻极大电压功能
- 测量范围:接点电阻0. 01-1999欧姆 ±2%
- 大地电压:0-199. 9V ±1%
- 手动开关及自动关机功能
- 读值锁定及过载保护功能
- 遥测端子尺寸:160*120*65mm

100Y 编号	厂商编号	制造厂商	说明
38889	ET-3000	LUTRON	接地电阻计

- 非接触式测量接地电阻
- 欧姆测量范围1-1500欧姆
- 可钩接地棒直径23mm

100Y 编号	厂商编号	制造厂商	说明
11440	PROVA 5600	PROVA	钩式接地电阻计

- 非接触式量测法，两侧时间只需传统方式的1/10，准确度2%(100Ω内)
- 不需要传统的辅助电极棒
- 量测范围:0. 025-1500Ω(欧姆)
- 钩部直径最大Ω35mm(5637)
- 钩部直径最大Ω23mm(5601)
- 可设定时间自动记录
- 量测范围:0. 2mA-35A(5637)
- 量测范围:0. 2mA-30A(5601)
- 116组记忆容量
- 可程式上下限设定
- 超出上下限,自动哔哔声警告
- 记录资料可从LCD 直接读取
- 附赠标准电阻板

100Y 编号	厂商编号	制造厂商	说明
48415	PROVA 5601	PROVA	钩式接地电阻计
48416	PROVA 5637	PROVA	钩式接地电阻计

- 具有量测大地电压功能
- 资料锁定,最大值/最小值锁定功能
- 自动关机功能: 当电表操作约3分钟,将会自动关机,节省电源.
- 测量电流输出:2mA
- 可作精密的三极式测量，也可自行作方便简易的二线式测量。
- 当辅助接地钉接地电阻过高，LCD 将显示“HΩ”警告
- 设计符合IEC1010-1安全规范

100Y 编号	厂商编号	制造厂商	说明
12617	TES-1700	TES	数位式接地电阻计(打钉式)

电表+仪表头

钩表

TES_ 系列-交流/直流钩表

详细产品规格－请点击cn.100y.com.tw

钩表330系列钳位仪表提供您需要适合方式您工作的所有特点。 小型外体和狭口完全适合在您的手和入紧的地方。安置仪表控制，以便当前测量可以单手完成。 一台大后照显示器(在多数模型)易看且得心应手的显示举行保留在显示的测量。马达、照明设备等等的测量的开始的电流对流入流函数是容易(在多数模型)。 所有模型支持与一张3年保单。

100Y 编号	厂商编号	制造厂商	说明
15491	FLU336	FLUKE	福禄克_TRUE RMS 钩表

MODEL PROVA 19, 21, 23

- 电流电压都是真均方根值(True RMS)
- 漏电电流分辨率最小是10μA
- 电流电压谐波分析可高达99次
- 99次谐波分析可更了解高频谐波影响（可高达5/6 KHz）
- 钩表方式，可做线上谐波分析，不影响正常操作
- 谐波总量百分比（%THD-F）分析
- 波形因素(C.F.)分析
- 高速峰值(Peak)量测（33μs and 39μs）
- 可设定CT比(1 to 250)

Model 21(50A) and 23(100A)

- 瓦特（W，KW），马力（H.P.）
- 视在功率（VA，KVA），虚功率（VAR，KVAR）
- 功率因素（PF），相角（Φ）
- 瓦特小时，耗电度数（mWH，WH，KWH）
- 分析IT待机时的耗电量（W，mWH，WH）
- 测量平衡三相电力
- 测量三相电力相序

100Y 编号	厂商编号	制造厂商	说明
40836	TES-19	TES	谐波及漏电钩表
40841	TES-21	TES	电力谐波及漏电钩表
40842	TES-23	TES	电力谐波及漏电钩表

- ACA:20A, 200A, 600A
- 倒通测试
- 峰值锁定
- 读值锁定
- 二极体检测

100Y 编号	厂商编号	制造厂商	说明
2404	TES-3010	TES	3-1/2 数位交流钩表
21859	TES-3012	TES	数位交流钩表

- 自动换档
- 袖珍型包装
- 单边华东开关控制

交流电压

档位:200V/750V
准确度:1.2% rdg + 5 dgts (40Hz to 500Hz)
解析度:0.1V
输入阻抗:10MΩ
过载保护:AC 750Vrms

档位: 交流气流

档位:200A/400A
准确度:1.5% rdg + 5 dgts (50/60 Hz)
解析度:0.1A
过载保护:AC 500Arms

导通测试:

动作范围- below 600Ω
最大开路电压≦ 0.5V
过载保护: 35Vrms

操作温度:

0°C to 50°C ＜80% R.H.
-10°C to 60°C ＜70% R.H.
显示:3-1/2 液晶显示最大读值1999
电源:2个1.5纽扣电池
钓部直径:28mm(最大)
取样率：2 times/sec
尺寸及重量：175mm(L)x43mm(W)x29mm(H) & 200g
附件：皮套，测试棒，电池，使用说明书

100Y 编号	厂商编号	制造厂商	说明
2405	TES-3030	TES	3-1/2 迷你交流数位钩表

- 3-3/4位液晶显示
- 自动开闭电源
- 归零调整/相对读值

电压(AC/DC)

档位	DC - 400mV/4V/40V/400V/1000V
	AC - 4V/40V/400V/750V
准确度	DC - 0.75% rdg + 2 dgts
	AC - 1.5%rdg + 5dgts
解析度	0.1mV(DC); 0.001V (AC)
输入阻抗	11MΩ
过载保护	DC 1100V & AC 800V

导通测试

动作范围	below 40Ω
最大开路电压	0.5V
过载保护	600Vrms

欧姆(电阻)

档位	400Ω/4KΩ/40KΩ/400KΩ/4MΩ/40MΩ
准确度	0.1Ω
解析度	1% rdg + 5dgts
过载保护	600Vrms
最大开路电压	0.5VDC

电流(AC)

档位	400/1000A
准确度	2% rdg + 10 dgts
解析度	0.1A
过载保护	1100A

100Y 编号	厂商编号	制造厂商	说明
21860	TES-3040	TES	交流钩表

电表+仪表头

TES_ 系列-交流/直流钩表

详细产品规格－请点击cn.100y.com.tw

- 3-3/4位液晶显示LCD
- 自动换档/读值锁定/最大最小读职锁定
- 归零调整/相对读值

电压(AC/DC)

档位	DC - 400mV/4V/40V/400V/1000V
	AC - 4V/40V/400V/750V
准确度	DC - 0.75% rdg + 2 dgts
	AC - 1.2%rdg + 5dgts
解析度	0.1mV(DC); 0.001V (AC)
输入阻抗	11MΩ
过载保护	DC 1100V & AC 800V

频率(Hz)

档位	100Hz/1KHz/10KHz/100KHz/800KHz
准确度	0.1% rdg + 2dgts
解析度	0.01Hz
最高输入灵敏度	100mV
过载保护	600Vrms

欧姆(电阻)

档位	400Ω/4KΩ/40KΩ/400KΩ/4MΩ/40MΩ
准确度	0.1Ω
解析度	1% rdg + 3dgts
过载保护	600Vrms(同导通测试及二极体)
最大开路电压	0.5V

电流(AC)

档位	400/1000A
准确度	2% rdg + 10 dgts
解析度	0.1A
过载保护	1100A

导通测试

动作范围	below 40Ω
最大开路电压	0.5V
二极体:解析度	0.001V
准确度	1% rdg + 2dgts

100Y 编号	厂商编号	制造厂商	说明
21862	TES-3050	TES	真均方根值,交直流钩表

- 3-3/4位液晶显示
- 频率测量自动换档
- 读值锁定
- 峰值锁定

电压(AC/DC)

档位	DC - 600V
	AC - 400V/600V
准确度	DC - 0.75% rdg + 2 dgts
	AC - 1.2%rdg + 5dgts
解析度	0.1mV(DC); 0.001V (AC)
输入阻抗	10MΩ
过载保护	DC 1000V & AC 750V

频率(Hz)

档位	4KHz/40KHz
准确度	0.5% rdg + 5dgts
解析度	0.1Hz/1Hz
最高输入灵敏度	5A/1V
过载保护	800A/750V

欧姆(电阻)

档位	4KΩ
准确度	1% rdg + 5dgts
解析度	0.001Ω
过载保护	600Vrms
最大开路电压	0.5VDC

电流(AC)

档位	40/400/1000A
准确度	2% rdg + 5 dgts
解析度	0.01/0. 1/1A
过载保护	800A

导通测试

动作范围	40Ω以下
最大开路电压	3. 2V
过载保护	660Vrms

100Y 编号	厂商编号	制造厂商	说明
21867	TES-3070	TES	交流钩表

- 交流电流,交流电压量测.
- 电容,电阻,导通测量.
- 三相电源相序指示.
- 读值锁定,峰值锁定.
- 最大值,最小值,频率量测.

100Y 编号	厂商编号	制造厂商	说明
16147	TES-3074	TES	检相器附钩表

- 有效功率(三相三线及三相四线平衡,不平衡测量)
- 交流有效功率
- 真均方根交流电压,交流电流
- 双显示(有效功率+功率因素,电流+频率,电压+频率)
- 资料锁定,峰值锁定功能
- 电容,电阻及导通测量
- 相序指示
- 自动跳档功能

一般测量:

- 交流电流:范围1,000A,解析度0.1A,准确度±(1.5%+5)
- 交流电压:范围600V,解析度0.1V,准确度±(0.5%+5)
- 有效功率:范围600KW,解析度10W
- 相序指示:范围80-480V,频率影响45Hz-500Hz
- 电阻:范围999.9MΩ,解析度0.1Ω
- 电容:范围999.9mF,解析度0.1mF

100Y 编号	厂商编号	制造厂商	说明
21869	TES-3076	TES	TRUE RMS 交流三相瓦特钩表

- 交流电流,交流电压,直流电压量测.
- 温度测量.
- 电容,电阻,二极体测量.
- 同时测量交流电压及电流.
- 读值锁定模式.
- 最大值模式.

100Y 编号	厂商编号	制造厂商	说明
21870	TES-3078	TES	数位钩表

电表+仪表头

TES_ 系列-交流/直流钩表

详细产品规格－请点击cn.100y.com.tw

一般规格:

读值显示	四位液晶双显示器,最大读值9999
电池寿命	约80小时
低电池电压显示	电池电压低于工作电压时显示 [+ -] 符号
自动开机时间	按键及功能选择开关未动作达约30分钟时(取消自动开机功能请参考 4-9)
取样率	每秒2.5次 KW/KVA 功能档位每秒6一次.
钩部开口直径	直径40mm电力揽线。
工作温湿度	0°C-50°C(32°F-122°F) R.H.<80% 相对湿度
温度系数	0.1*(规格准确度)/°C (<18 or >28°C,<64 or >82°F)
储存温湿度	-10°C-60°C(14°F-140°F) R.H.<70% 相对湿度
尺寸	228(L)*76(W)*39(H)mm.
重量	约465克.
附件	皮套,测试棒,电池(006p 9V),2支鳄鱼夹及使用说明书。

100Y 编号	厂商编号	制造厂商	说明
21871	TES-3079	TES	真均方根值交流钩表(1000A)

特点:

- 十合一多功能钩表
- 电压,电流,瓦特,马力,电阻,视在功率,虚功率,相角,频率,温度,电容,二极体,功率因数
- 真均方根读值/双液晶显示自动关机
- 交直流电压自动切换

适用:省电电器工程,家电马达厂,电器电子厂,教育研发机构,水电工程,冷冻空调.

100Y 编号	厂商编号	制造厂商	说明
44300	TES-3079K	TES	真有效值交流瓦特钩表(1000A) HVAC Trms

- 频率测量自动换档.
- 自动归零模式.
- 读值锁定.
- 峰值锁定.

100Y 编号	厂商编号	制造厂商	说明
21872	TES-3080	TES	交直流钩表

- 频率测量自动换档.
- 自动归零模式.
- 读值锁定.
- 峰值锁定.
- True RMS Reading

100Y 编号	厂商编号	制造厂商	说明
21873	TES-3082	TES	真均方根值数位交流/直流钩表

- 3-1/2 位数液晶显示器
- 携带方便
- 读值锁定

100Y 编号	厂商编号	制造厂商	说明
21874	TES-3091	TES	交流数位钩表

- 自动换档,钩部最大开口直径25.4mm
- 交流电流:400A
- 交流电压:600V
- 直流电压:600V
- 电阻:0.3-400Ω
- 读值锁定,导通测量,过载指示,低电力指示
- 尺寸/重量:长192*宽64*高31mm/250g

100Y 编号	厂商编号	制造厂商	说明
20246	TES-3091R	TES	数字式钩表

cn.100y.com.tw

电表+仪表头

TES_ 系列-交流/直流钩表

详细产品规格－请点击cn.100y.com.tw

- 3-1/2 位数液晶显示器
- 携带方便
- 读值锁定

100Y 编号	厂商编号	制造厂商	说明
14511	TES-3092	TES	交直流数位钩表

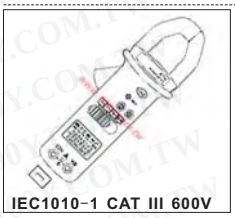

- 3-3/4 4000位读值，自动换档.
- 真均方根值交流瓦特测量，真均方根值交流电流测量，真均方根值交流电压测量，
- 0.1A 至 700A 交流电流测量.
- 电阻测量及导通测试.
- 读值锁定及最大读值锁定功能.
- 体积小，口袋型.
- 自动关机功能.

100Y 编号	厂商编号	制造厂商	说明
21875	TES-3095	TES	交流瓦特钩表
21876	TES-3095T	TES	Trms 交流瓦特钩表

- 3-1/2 位数液晶显示器
- 携带方便
- 读值锁定
- 最大值锁定功能
- 电流频率测量

100Y 编号	厂商编号	制造厂商	说明
21877	TES-3097	TES	交流 钩 表

交流电流

档位：6/15/60/150/300/600A

准确度：±3% of f. s

交流电压.

准确度：±3% of f. s

电阻：

档位：0-2KΩ（midscale 40 ohm）

0-200KΩ（midscale 4K ohm）

准确度：±3% of scale length

温度测量：

档位：-50°C to 200°C

准确度：±3% of scale length

频率：50/60 Hz

电源："AA"1.5V*1

保险丝：0.5A/250V 5*20mm fast blow type

尺寸及重量：198mm(L)x84mm(W)x35mm(H) & 380g

附件：皮套，测试棒，电池，使用说明书

100Y 编号	厂商编号	制造厂商	说明
5603	TES-500	TES	指针式交流钩表

CYH_系列-交流/直流钩表

详细产品规格－请点击cn.100y.com.tw

产品特色：

- 最大读值3999
- 交流电流可测至600A
- 钩部开口口径：35mm
- 欧姆，二极体，短断路测试，频率，电容及Duty档可输入保护至600V DC/Acrms.
- 电阻读值从0.1O 至40MO.
- 二极体测试及短断路测试
- 频率值从0.500Hz-5MHz
- 自动关机功能
- 背光显示功能
- 读值锁定，归零键功能
- 符合EN61010-1的安全规格认证及过电压（CAT III）1000V

100Y 编号	厂商编号	制造厂商	说明
29288	CHY-9001	Chy	AC 600A 数位交流钩表 (uF,Hz,%)

产品特色：

- 最大读值 9999
- 交流电流可测至600.0A
- 高速微处理器运作
- 瞬间电流（100ms）功能，测试马达，照明设备，无熔丝开关等之启动电流
- 良好PWM 故障排除和便于吵杂环境量测
- 低电流量测
- 温度补偿
- 读值锁定，归零键功能
- 最大值及最小值功能
- A-Hz 及 V-Hz 功能
- 自动关机功能
- 大型 背光显示容易读阅
- 钩部开口口径：35mm
- 符合EN61010-1的安全规格认证及过电压（CAT III）1000V
- 另有1000A 机种 CHY-9105 请来段洽询

100Y 编号	厂商编号	制造厂商	说明
29289	CHY-9005	Chy	AC/DC 600A T-Rms 钩表

CYH_系列-交流/直流钩表

详细产品规格－请点击cn.100y.com.tw

- 3, 1/2 位液晶显示
- 斜口钩部最大开口 Φ35mm
- 电压：DC1000V±(1.5%+1dgt)　AC 200V/750V ±(2.9%+4dgt)
- 交流电流:20A/200A/600A ±(1.5%+4dgt)
- 电阻:2K/200KΩ ±(1.5%+3dgt)
- 频率:2KHz/20KHz ±(0.5%+3dgt)
- 温度:-20°C--750°C ±(2%+3dgt)
- 导通蜂鸣,二极体测试
- 最大值锁定: MAX HOLD
- 尺寸:192H*82W*33D/mm

100Y 编号	厂商编号	制造厂商	说明
5482	CHY-902C	Chy	数位多功能钩表(可测温度)
20544	CHY-903	Chy	数字钩表

- 斜口钩部最大开口 Φ50mm
- 电压：DC1mV-600V, AC 1mV-600V
- 交流电流:AC 0.0-1000A
- 电阻:0.1-40MΩ,电容:10p-100μF
- 频率:0.001-5Mz
- 自动换档,DATA HOLD 功能

100Y 编号	厂商编号	制造厂商	说明
29290	CHY-9101	Chy	AC 1000A 数位交流钩表 (Uf,Hz,%)

- LCD 最大显示位数 100000
- 自动换档设计,测量工作不怕用错档位烧毁
- 内建瞬间峰值锁定(100ms)及值值锁定
- 超大钩部口径设计,最大范围达50Φ
- 针均方根值积分测量电路,量正玄波以外波形信号数值不失准
- 内建电容/频率/温度测量,一机多用,超级划算

100Y 编号	厂商编号	制造厂商	说明
29291	CHY-9105	Chy	数位式交直流钩表

产品特色:

- 符合CE(EN61010-1)的安全规格认证
- 钩部口径:Φ48.5mm
- 电阻读值从0.1Ω 至4.MΩ
- 二极体测试及蜂鸣导通测试
- 最大值,最小值,平均值及正常值的循环记录功能
- 频率值从0.1Hz 至4.3Hz
- 自动开机功能以维持电池寿命
- 欧姆,二极体及蜂鸣导通及频率可保护至600V DC/AC ms

100Y 编号	厂商编号	制造厂商	说明
12131	CHY-96	Chy	4300 位 AC/DC 钩表

- 3, 1/2 位液晶显示
- 斜口钩部最大开口 Φ52mm
- 瞬间最大启动电流抓取PEAK
- 电压：DC600V±(0.5%+1dgt)　AC 200V/600V ±(1.2%+4dgt)
- 交流电流:20A/200A/1000A ±(1.5%+4dgt)
- 电阻:2K/200KΩ ±(1.2%+1dgt)
- 频率:2KHz/20KHz ±(0.1%+3dgt)
- 导通蜂鸣,二极体测试
- 尺寸:250H*100W*46D/mm

100Y 编号	厂商编号	制造厂商	说明
20543	CHY-98	Chy	1000A 数字钩表

cn.100y.com.tw
胜特力电子有限公司

电表+仪表头

FLUKE_系列-直流/交流钩表

详细产品规格－请点击cn.100y.com.tw

- 自动关机功能最大限度地延长电池的使用寿命,从而在需要时仪表可以工作
- 小巧的体积以及钳口费城符合您的手掌以及其它窄小的位置
- 大型的背景灯显示器便于您的观看
- 冲击电流功能可以测量诸如电机和照明设备的启动电流
- 采用新型微处理技术,低电流测量的精度从而得到改善
- 仪表控制装置被定位后,电流测量可以用单手来完成
- 边界的显示保留功能可把测量结构保留在屏幕上
- 三年保修期

100Y 编号	厂商编号	说明
49216	FLUKE-337	1000A AC/DC True-rms 钩表

PROVA_ 系列-直流/交流钩表

详细产品规格－请点击cn.100y.com.tw

- 电流电压都是真均方根值
- 电流:3,000A
- 电流电压谐波分析(%或大小)可高达50次
- 挠性方式,可作线上谐波分析,不影响正常操作
- 谐波总量百分比(% THD-F)分析及波型因素(C.F.)分析
- 高速峰值量测
- 可设定PT比(1 to 250)
- 自动关机:30分钟

100Y 编号	厂商编号	制造厂商	说明
44315	AFLEX 3005	PROVA	交流电力及谐波分析挠性钩表

- 解析度DC/AC 10mA
- 测量导线线径可达 32mm
- DCA 自动归零

100Y 编号	厂商编号	制造厂商	说明
2841	CM-01	PROVA	3-3/4 数位交直流 10mA/200A 钩表

- DC/AC 电流量测分辨率0.01A
- AC/DC 电流量测范围0.01A-200A
- 钩部直径23mm
- 按键归零
- 温度测量和电容值测量.
- 3 3/4 数字显示(读值显示最大至4000位)
- 0-9999rpm 转速测量(CM-04)

100Y 编号	厂商编号	制造厂商	说明
40837	CM-02	PROVA	"PROVA"数位交直流 10mA/200A 钩表
40844	CM-04	PROVA	PROVA_ 系列-直流/交流钩表

- 极高解析度AC 10μA
- 测量导线线径可达 30mm
- 五组ACA 档,(40mA,400mA,4A,40A,100A)

100Y 编号	厂商编号	制造厂商	说明
2073	CM-03	PROVA	3-3/4 数位交流漏电钩表

- 低误差/解析度
- 测量导线线径可达23mm
- DCA 自动归零

100Y 编号	厂商编号	制造厂商	说明
16727	CM-05	PROVA	电流钩表

- 分辨率DC 10mA,AC 1mA
- 测量导线线径可达23mm
- 真均方根值，感应式频率测量

100Y 编号	厂商编号	制造厂商	说明
40845	CM-07	PROVA	"PROVA"数位交直流 10mA/200A 钩表

cn.100y.com.tw

电表+仪表头

PROVA_ 系列-直流/交流钩表

详细产品规格－请点击cn.100y.com.tw

特点：

- 准确精密的电流量测。
- 1200A 交直流电流量测。
- 类比输出，可观测或记录电流波形。
- DCA 按键归零功能。
- 23mm 直径钩部。
- 大型的3 3/4 位数位液晶显示器。
- 快速类比显示（20次/秒）。
- 最大/最小值记录与读值锁定。
- 单旋钮操作。
- 适用于测量电线电缆密布地区或电器箱。

100Y 编号	厂商编号	制造厂商	说明
28053	PROVA 1200	PROVA	直流交流钩表

- 直流2500A, 交流2100A
- 钩部直径55mm, 导流板72mm*22mm
- 真均方根值
- 按键归零
- 电压，电流，电阻，全自动档
- 导通测试
- 最大，最小值测量
- 读值锁定
- 相对值测量
- 附电流类比输出，可解示波器记录器

100Y 编号	厂商编号	制造厂商	说明
2696	PROVA 2000	PROVA	大电流 TRUE RMS 交直流钩表

- 交直流1200KW
- DC/AC 2000A 和模拟输出
- 钩部直径55mm
- 真均方根值测量
- 温度测量（°C or °F）
- 0.1°C /°f分辨率

100Y 编号	厂商编号	制造厂商	说明
40947	PROVA 2009	TES	PROVA 400 交直流瓦特表

- Ture Power AC/DC 240KW
- 真均方根值(Ture RMS),ACA 400A, AVA 400V
- 测量导线线径可达 23mm

100Y 编号	厂商编号	制造厂商	说明
40946	PROVA 400	PROVA	PROVA 400 交直流瓦特表

一般规格：

钩部直径	约55mm, 64*24mm(板状)
电池规格	2个1.5V SUM-3
显示	128*64 点矩阵
耗电量	约10mA
自动关机	30分钟
LCD 显示更新速度	约每秒2次
每周期取样速度	512次（电压电流），256次（瓦特）
操作温度	-10°C to 60°C
操作湿度	<85% RH
储存温度	-20°C to 60°C
储存湿度	<75% RH
尺寸	210mm(L)*62mm(W)*35.6mm(H), 8.3″(L)*2.5(W)*1.4(H)
附件	测试棒*1, 携带式背包*1, 说明书*1, 电池1.5V*2
重量	640g

100Y 编号	厂商编号	制造厂商	说明
44308	PROVA 6200	PROVA	绘图示电力及谐波分析仪

在任何地方都能得到帮助。请与我们联络。将能帮助您寻找所需产品

cn.100y.com.tw

胜特力电子有限公司

服务专线:台湾:886-3-5753170 深圳:86-755-83298787 上海:86-21-34970699
传　　真:台湾:886-3-5753172 深圳:86-755-83640655 上海:86-21-64605107
E-mail:台湾:sale@100y.com.tw 深圳:100y@163.com 上海:100y-1@163.com

电表+仪表头

PROVA_ 系列-直流/交流钩表

详细产品规格－请点击cn. 100y. com. tw

- 电力量测，三相四线，三相三线，三相平衡，单相二线，单相三线.
- 真实功率, 真均方根值.
- 2000A(交流+直流). 600V(交流), 800V(直流).
- 液晶双显示, 瓦特+功因, 电压+频率, 视在功率+虚功率, 电压+电流.
- 相角量测, 自动显示相序.
- 可记录四组电力资料.
- 开机时电流自动归零.
- 交直流自动侦测显示.
- 自动档

100Y 编号	厂商编号	制造厂商	说明
40954	PROVA 6600	PROVA	三相钩式电力计

- 三相三线, 三相四线, 单相二线功率/功因测量
- AC+DC 2000A. 600V 功因测量
- AC+DC 1200KW(1Φ)
  AC+DC 2000KW(3Φ)
- AC/DC 自动侦测
- 双重显示 V+HZ, A+V, KW+PF, KVA+KVAR.

100Y 编号	厂商编号	制造厂商	说明
40955	PROVA 6601	PROVA	三相钩式电力计

特点:

- 精确的 DC/AC数位钩表电流量测.
- 1mADC/0. 1mAAC 高。
- DCA 调节器快速归零。
- 钳夹为23 mm 直径。
- 大3 3/4 数位 LCD。
- 快速显示（20 times/sec.）瞬时观测.
- 最大/最小值和数据资料储存功能.
- 简单的单一旋转开关适合于任何功能选择.
- 是理想化的工作在拥挤的开关阀或电缆领域.

100Y 编号	厂商编号	说明
8303	PROVA-11	微电流交直流钩表 True RMS

- 超高分辨率 DC 1mA, AC 0. 1mA
- 输出可直接由示波器观察被量测电流波形
- 输出可直接 由三用电表/分析仪/记录器分析被量测电流值

100Y 编号	厂商编号	制造厂商	说明
40847	PROVA15	PROVA	PROVA_ 系列-直流/交流钩表

- 电流电压都是真均方根值(True RMS)
- 漏电但刘解析度最小是10μA
- 电流电压谐波分析可高达99次.
- 99次谐波分析可更了解高频谐波影响(可高达5/6KHz)
- 钩表方式, 可做在线谐波分析, 不影响正常操作
- 谐波总量百分比(% THD-F)分析
- 波形因数(C. F.)分析.
- 高速峰值(Peak)量测(33μs 及39μs)
- 可设定CT 比(1-250).

100Y 编号	厂商编号	制造厂商	说明
44217	PROVA21	PROVA	电力谐波及漏电钩表

DM_系列-直流/交流钩表

详细产品规格－请点击cn. 100y. com. tw

- 3 ½ 位数, LCD 液晶读值, 最大显示 ±1999
- 具交流/直流电压, 交流/直流电流, 电阻, 频率. 二极体, 短路蜂鸣, 自动归零, 读值锁定, 最大值锁定等测量功能.
- 安全规范符合IEC, UL, CE 认证合格.
- 具电流档输入错误警示声功能.
- 具安全输入插座和测试头
- 各档都有过载保护功能

100Y 编号	厂商编号	说明
13084	DM2605	3-1/2 交/直流二用数字钩表

在任何地方都能得到帮助。请与我们联络。将能帮助您寻找所需产品

cn. 100y. com. tw

胜特力电子有限公司

服务专线:台湾:886-3-5753170 深圳:86-755-83298787 上海:86-21-34970699
传　　真:台湾:886-3-5753172 深圳:86-755-83640655 上海:86-21-64605107
E-mail:台湾:sale@100y.com.tw 深圳:100y@163.com 上海:100y-1@163.com

电表+仪表头

DM_系列-直流/交流钩表

详细产品规格－请点击cn.100y.com.tw

- 3 ½ 位数, 真均方根读值, 最大显示 ±1999
- 具交流/直流电压, 交流/直流电流, 电阻, 电容, 频率. 二极体, 短路蜂鸣, 类比式条码读值显示,
- 最大值/最小值/启动电流峰值锁定, 自动归零, 手动/自动换档, 自动关机. . . . . 等测量功能.
  安全规范符合IEC1010-1, UL-1244/3111, CE 认证合格.
- 具电流档输入错误警示声功能.
- 具安全输入插座和测试头,各档都有过载保护功能

100Y 编号	厂商编号	说明
14408	DM2608	3-3/4 交/直流多功能钩表

其他系列-直流/交流钩表

详细产品规格－请点击cn.100y.com.tw

- 3 ½ 位数, LCD显示, 最大显示 ±1999.
- 自动负极性指示。
- 自动归零
- 当低电池时, 显示:″ ▯+ - ″.
- 资料储存: 显示″DH″.
- 自动关机.
- 钳位开头尺寸：40mm

100Y 编号	厂商编号	说明
49871	A-3380	3-1/2 数字钩表+三用表

- 3 3/4 位数, LCD显示, 最大显示 3999.
- 控制范围:自动/手动控制.
- 极性:自动负极性指示。
- 自动归零.
- 当低电池时, 显示:″ ▯+ - ″.
- 在范围内指示: 只显示″OL″ or ″-OL″.
- 自动关电： 30分钟在停止开关或电钮以后，仪表不自动地输入到停电方式电钮或运行开关，自动停电功能失效。
- 钳位开头尺寸：38mm

100Y 编号	厂商编号	说明
49872	A-3383	数字钩表 附频律+温度

100Y 编号	厂商编号	制造厂商	说明
21333	FLU321	FLUKE	福禄克_TRUE RMS 钩表
21335	FLU322	FLUKE	福禄克_300 系列钳型仪表

钩表330系列钳位仪表提供您需要适合方式您工作的所有特点。 小型外体和下钳完全适合在您的手和入紧的地方。 仪表控制被安置，以便当前测量可以完成单手。 一台大后照显示器(在多数模型)是容易看和得心应手的显示保留在显示测量。 马达、照明设备等的测量的开始的电流对流入流函数是容易(在多数模型)。 所有模型支持与一张3年保单。

100Y 编号	厂商编号	制造厂商	说明
21338	FLU333	FLUKE	福禄克_TRUE RMS 交直流钩表
21336	FLU334	FLUKE	福禄克_TRUE RMS 交直流钩表
21340	FLU335	FLUKE	福禄克_TRUE RMS 交直流钩表
21341	FLU337	FLUKE	福禄克_TRUE RMS 钩表

钩表电流钳位是扩大钩表工具功能的理想的工具。 i400是与输出电流的唯一范围400A Ac电流钳位通过安全被覆盖的香蕉插头。 钳位是与多数钩表多用电表或接受4mm被覆盖的香蕉插头并且有AC范围的其他电流测量设备兼容。 标度比是 1000：1.

100Y 编号	厂商编号	制造厂商	说明
47898	FLUKEi400	FLUKE	AC 交流钩表 For DMM's
47273	FLUKEi400s	FLUKE	福禄克_AC 交流钩表 BNC 输出

其他系列-直流/交流钩表

详细产品规格－请点击cn.100y.com.tw

- 交直流电流：0.1A-200.0A ±2%
- 交直流电压：0V-600V ±0.8%
- 电阻：0.1-200.0M 欧姆 ±1%
- 叉式电流测量，操作快速简易
- 叉式测量口径 15mm
- 峰值/读值锁定及导通蜂鸣测试
- 尺寸：176*60*36mm

100Y 编号	厂商编号	制造厂商	说明
38750	FT-9950	LUTRON	AC/DC 叉式电流表

- 斜口钩部最大开口 Φ30mm
- 电压：DC600V, AC450V
- 交流电流：AC 2A/20A/200A/600A
- 导通蜂鸣，二极体测试，DATA HOLD 功能
- 尺寸：198H*63W*28D mm

100Y 编号	厂商编号	制造厂商	说明
29294	HA-8200	HILA	数字交流钩表

- 100A，钳位开口 ：33mm（1.30 in）dia.
- 轻便 100g（3.5 oz），薄 16mm（0.63 in）
- 独立开头双杆设计
- 薄型体设计
- 没有金属（铁芯）曝光。

100Y 编号	厂商编号	制造厂商	说明
13073	HIOKI-3280	HIOKI	迷你数字交流钩表

- 交流电压：200V/750V
- 交流电流：200A/600A
- 电阻：0-2000Ω
- 频率测试：AUTO 5MHz
- 读值锁定
- 峰值保持
- 钩部开口：34mm

100Y 编号	厂商编号	制造厂商	说明
42293	KILTER2000	KILTER	基本型钩表

KILTER2003

说明：基本型钩表

100Y 编号	厂商编号	制造厂商	说明
18631	KILTER2003	KILTER	基本型钩表

- 大陆生产
- 交流电流：6/16/60/150/300A
- 交流电压ACV：150/300/750V
- 电阻：2KO-200KO
- 指针固定开关
- 电阻归零调整
- 指针归零调整

100Y 编号	厂商编号	制造厂商	说明
27361	KILTER2005	KILTER	指针型钩表

cn.100y.com.tw
胜特力电子有限公司

电表+仪表头

其他系列-直流/交流钩表

详细产品规格－请点击cn.100y.com.tw

- 3 ½ 位液晶显示
- 最大开口 Φ35mm
- 交流电流:600A
- 直流电流:600A
- 交流电压:600V
- 直流电压:600V
- 频率:40KHz
- 导通蜂鸣
- 电阻:200KΩ
- 瞬间最大值
- 读值锁定
- DCA 自动归零调整

100Y 编号	厂商编号	制造厂商	说明
27360	KILTER2100	KILTER	交直流钩表

- 3 ½ 位数, LCD显示, 最大显示 1999.
- 自动负极性指示。
- 自动归零
- 当低电池时, 显示:″ [+ -] ″.
- 过载显示：LCD 显示“OL”在左侧.
- 自动关机.

100Y 编号	厂商编号	制造厂商	说明
18175	TM-1012	TENMARS	数位 AC 钩表

- 3 3/4 位数, LCD显示, 最大显示 3999.
- 自动负极性指示。
- 自动归零
- 当低电池时, 显示:″ [+ -] ″.
- 过载显示：LCD 显示“OL”在左侧.
- 自动关机.

100Y 编号	厂商编号	制造厂商	说明
18176	TM-1014	TENMARS	数位 AC 钩表

- 背光 3 3/4 位数, LCD显示, 最大显示 3999.
- 自动负极性指示。
- 自动归零
- 当低电池时, 显示:″ [+ -] ″.
- 过载显示：LCD 显示“OL”在左侧.

100Y 编号	厂商编号	制造厂商	说明
18177	TM-1015	TENMARS	数位 AC/DC 钩表

- 3 3/4 位数, LCD显示, 最大显示 3999.
- 自动负极性指示。
- 自动归零
- 当低电池时, 显示:″ [+ -] ″.
- 过载显示：LCD 显示“OL”在左侧.

100Y 编号	厂商编号	制造厂商	说明
20218	TM-1016	TENMARS	数位 AC 钩表

特点:

- 测试范围: ACA
- 最大控制尺寸为30mm.
- 安全储存功能。
- 操作高度： 高达2000m.

辅助部件

- 说明书
- 信号连接器。

100Y 编号	厂商编号	制造厂商	说明
16235	TM-13E(62)	TENMARS	数位钩表

特点:

- 为在民用和工厂设备的电子测量。

显示

- 3 1/2数位 LCD显示, 最大读值 1999，加上小数点，单位标志征兆。
- 超载征兆： LCD在左上部位置将显示“1”。
- 低电池征兆： 替换电池当LCD显示“[+ -]”。

100Y 编号	厂商编号	制造厂商	说明
16243	TM-16E	TENMARS	3 1/2 数位钩表

电表+仪表头

其他系列-直流/交流钩表

详细产品规格－请点击cn.100y.com.tw

特点：
- TM-22E与真实的RMS 测试.
- 功能要点：DATA HOLD
- 测试范围：ACA, ACV, O
- 最大指挥大小是35mm。

显示
- 3 1/2数位 LCD显示,最大读值 1999，加上小数点，单位标志征兆。
- 超载征兆： LCD在左上部位置将显示“1”。
- 低电池征兆： 替换电池当LCD显示“[+ -]”。

100Y 编号	厂商编号	制造厂商	说明
16241	TM-21E	TENMARS	3 1/2 数位钩表
16239	TM-23E	TENMARS	数位钩表

显示
- 3 3/4 数位 LCD显示,最大读值 3999，加上小数点，单位标志征兆。
- 背光(TM-27E).
- 超载征兆：LCD在左上部位置将显示“OL”。
- 低电池征兆： 替换电池当LCD显示“[+ -]”。

100Y 编号	厂商编号	制造厂商	说明
16242	TM-27E	TENMARS	3 3/4 数位钩表

BRYMEN_4000 COUNTS钩表系列

详细产品规格－请点击cn.100y.com.tw

- 显示：3 3/4 数位 LCD显示读值为4000.
- 操作温度：0°C to 40°C.
- 储存温度：-20°C to +60°C, <80%R. H.
- 低电池：低于大约 2. 4V。

100Y 编号	厂商编号	制造厂商	说明
15716	BM-111	BRYMEN	BRYMEN_ 数位钩表
15717	BM-112	BRYMEN	BRYMEN_ 数位钩表

- 显示：3 3/4 数位 LCD显示读值为4000.
- 操作温度：0°C to 40°C.
- 储存温度：-20°C to +60°C, <80%R. H.
- 低电池：低于大约 2. 4V。

100Y 编号	厂商编号	制造厂商	说明
15718	BM-125	BRYMEN	BRYMEN_ 双显示数位钩表
15719	BM-126	BRYMEN	BRYMEN_ 双显示数位钩表

检相计
检相器

详细产品规格－请点击cn.100y.com.tw

功能及特点:
- 识别三相电源的相序
- 指示电机转向
- 检查断相
- 耐压600V
- 符合IEC-1010(EN61010)安全规范
- 5年保质
- 配便携包

100Y 编号	厂商编号	制造厂商	说明
48438	61-521	IDEAL	IDEAL_三相相序电机转向测试仪

基本规格:
- 电压范围:110-480VAC
- 时间限制: 连续/110VAC, 30分/220VAC, 4分/480VAC
- 频率: 40-70Hz
- 外体长度: 1. 2m(3. 94ft)
- 尺寸及净重: 70 mm(2. 76 in)W* 95 mm(3. 74 in)H* 55 mm(2. 17 in)D, 280 g (9. 9 oz).
- 外部配件: SOFT CASE (1)

100Y 编号	厂商编号	制造厂商	说明
9830	HIOKI-3126	HIOKI	三相交流检相器

cn. 100y. com. tw
胜特力电子有限公司

电表+仪表头

检相器

详细产品规格－请点击cn.100y.com.tw

电子式检相计
三相交流电源相位检测
三相交流电源欠相状况声音

100Y 编号	厂商编号	制造厂商	说明
27363	KILTER2208	KILTER	电子检向计

100Y 编号	厂商编号	说明
20553	MFA-840	检相计

- 信号输入电压：100V AC 至 660V Ac。但若输入电压超过 500V Ac。则使用时间不能超过 3分钟。
- 输入信号的消耗电流的：于信号电压为500V AC 时大约为7 mA 左右.
- 频率：45 Hz to 70 Hz.
- 电源：不需要。
- 线路结构：电子式（不是机械式）。
- 工作温度：摄氏0 到 50 度。
- 工作湿度：低于80% RH。
- 尺寸：100*50*25 mm, 3. 9*1. 9*1. 0 inch.
- 重量：150公克/0. 33磅.
- 保险丝规格:250mA /250V.
- 标准配件：说明书一本 及附40公分导线的测试夹子3支。

100Y 编号	厂商编号	制造厂商	说明
38892	RT-606	LUTRON	三相电源检知器

绝缘测试设备
数位绝缘测试

详细产品规格－请点击cn.100y.com.tw

产品特色:
- 制动关机：十分钟后,开闭电源.
- 外观尺寸：77*44*160
- 输入保护：保险丝 0. 25*250V 保护.
- 调整范围：±20pF 归零调整.
- 测试电压：小于3. 5V.
- 电池寿命：约300小时.
- 电源供给：单颗方形9V
- 产品配件：测试棒, 9V 电池, 保证卡.

100Y 编号	厂商编号	制造厂商	说明
11620	KILTER369	KILTER	3 位数静电仪表

- 2000MΩ/1000V, 200MΩ/500V, 200MΩ/250V
- 自动锁定电源, 3分钟后算动关掉电源, 方便双手操作
- 读值锁定功能
- 导通测试

交流电压
档位：600V
解析度：1V
准确度:0. 8% rdg+3dgts
输入阻抗：10MΩ
过载保护：1100VDC & 800VAC

电阻:
档位:200MΩ/250V, 200MΩ/500V, 2000MΩ/1000V
解析度:0. 1MΩ
准确度:3% rdg+3dgts
端电压:250V-1000V ±10%
最大输出电流：0. 4mA/0. 9mA/1. 7mA max
操作及储存温湿度：0°C-40°C<80% R. H.
-10°C-60°C<70% R. H.

100Y 编号	厂商编号	制造厂商	说明
2840	TES-1600	TES	3 1/2 绝缘测试器

- 4000MΩ/1000V, 4000MΩ/500V, 4000MΩ/250V
- 自动锁定电源, 3分钟后算动关掉电源, 方便双手操作
- 读值锁定功能
- 导通测试
- 3 3/4 位大型LCD 显示及背光显示

交流电压
档位：600V
解析度：1V
准确度:1. 5% rdg+3dgts
输入阻抗：4. 5MΩ
过载保护：750Vrms

100Y 编号	厂商编号	制造厂商	说明
10967	TES-1601	TES	3 3/4 绝缘测试器

电表+仪表头

数位绝缘测试

详细产品规格－请点击cn.100y.com.tw

TES-1604

- 3-3/4位液晶显示器.
- Mega欧姆高祖档位自动换档.
- 50格类比刻画.
- 绝缘测试有负载电压1mA 电流
- 蜂鸣器短路电流200 mA
- 设计 VED0413

100Y 编号	厂商编号	制造厂商	说明
21879	TES-1604	TES	记忆型高阻器 RS-232，4000mΩ

TES-1605

- 具有量测大地电压功能
- 资料锁定
- 自动关机功能：当电表操作约三分钟，将会自动关机，节省电源.
- 测量电流输出：2mA
- 可作精密的三极式测量，也可自行作方便简易的二线式测量。
- 当辅助接地钉接地电阻过高，LCD 将显示“◇”警告。
- 设计符合IEC1010-1安全规范。

100Y 编号	厂商编号	制造厂商	说明
21880	TES-1605	TES	接地电阻器

TES-1800

- 超大数字显示
- 测试祖康过热时自动锁住
- 电压指示
- 回路阻抗最低档解析度0.01Ω
- 高回路阻抗量测
- 微处理器控制

回路阻抗档位	20/200/2000Ω
回路阻抗准确度	±(2%+3位数) at 1Ω on 20Ω Range
最小解析度	0.01Ω
电压显示	± 2% +2位数
交流测试电流	25A 一般在20范围内
交流测试周期	16.67ms
预期短路电流	200A/2000A/20KA
操作电压	230V±10%, 50Hz ±1%
低档电压	3000V AC for 1分钟
保险丝保护	快速溶断陶瓷器保险丝
尺寸	200（L）*140（W）*90（H）cm
重量	约 900g
显示	3 ½ 液晶显示器和最大读值1999
过载显示	当电表量测过载档位显示器显示"OL"
操作温度及湿度	0°C-40°C(32°F-104°F),Below 80% RH
储存温度	-10°C-60°C(14°F-140°F)
温度过载	"OL" on" 🌡"显示
附件	电源线，外部接地测试棒

100Y 编号	厂商编号	制造厂商	说明
21881	TES-1800	TES	回路阻抗/预期短路电流测试器

TES-1900

- 微处理器控制
- LED 检视线路状态
- 面板指示0 度和180 度相位选择
- 数位显示跳脱时间
- 超大数字显示

额定跳脱电流	10/20/30/100/300/500mA
故障条件设定	*1/2, *1, *5
故障跳脱时间	2000ms, 40ms(*5)
最小解析度	1ms(*½, *1), 0.1ms(*5)
跳脱时间准确度	±(1%rdg+2dgts)
作业电压	230V±10%, 50/60Hz
抵抗电压	3000V AC for 1分钟
尺寸	200（L）*140（W）*95（H）cm
重量	约800克
操作温度及湿度	0°C-40°C(32°F-104°F),Below 80% RH
储存温度	-10°C-60°C(14°F-140°F)
附件	电源线

100Y 编号	厂商编号	制造厂商	说明
21882	TES-1900	TES	数位漏电断路器测试器

电表+仪表头

数位绝缘测试

详细产品规格－请点击cn.100y.com.tw

- 3 ½ 数位, 2000 LCD 显示
- 归零功能
- DATA HOLD
- 尺寸:160(L)*101(W)*75(H) mm
- 范围：200MΩ 2Ω 20Ω 200Ω 2KΩ 20Ω

100Y 编号	厂商编号	说明
5388	YF-508	数位微欧姆计

显示

- 3 1/2 数位 LCD显示, 最大读值 1999，加上小数点，单位标志征兆。
- 背光(TM-27E).
- 超载征兆：LCD在左上部位置将显示“OL”。
- 低电池征兆： 替换电池当LCD显示“[+ -]”。

100Y 编号	厂商编号	制造厂商	说明
5387	YF-509	YFE	3 1/2 数位绝缘测试计

指针式绝缘测试器

详细产品规格－请点击cn.100y.com.tw

应用：

- DC 测量电线和电设备绝缘电阻的绝缘电阻测试器。

特点：

- 这个测试器根据修改过的标准JIS C1302-1994绝缘电阻测试器。
- 它是用来放电作用装备。
- 其装备使能一次和连续的测量的MΩ (绝缘电阻)测量的开关。

100Y 编号	厂商编号	制造厂商	说明	ACV
48235	DM-1008S	SANWA	三和_日制指针式高阻计	0~500V
42860	DM-508S	SANWA	三和_日制指针式高阻计	0~500V

- 轻量小型设计
- 高雅发生确认指示
- 内部电池检测
- 额定 500V/100MΩ
- 量程有电源锁
- 可测定 AC600V
- H150*W100*D45mm 350g

100Y 编号	厂商编号	制造厂商	说明	ACV
48217	DM-1527	SANWA	三和_日制指针式高阻计	0~600V
48215	DM-507	SANWA	三和_日制指针式高阻计	0~600V

特性：

- 大型LCD双数字显示及模拟指示。
- 250V、500V、1000V 三种测试电压，测量绝缘电阻。
- 4000MΩ绝缘测试可自动切换至电压测量确保安全性。
- 低电阻功能测试连接点 。
- 电容性充电电压自动放电。
- 最后读值自动锁定。
- 交直流电压1000V测量。
- 资料记忆及读取功能。（9 组）
- 符合 EN61557 及 IEC1010-1、CAT III 1000V标准。
- 尺寸：235(长) x 116(宽) x 54(高)mm
- MΩ至电压功能文件自动保护切换，当外加交流及直流电压存在于测试端时。
- LoΩ低电阻测量档供测试连接端可靠度使用。
- 1000V交流 / 直流电压测试。
- 读值记忆储存及读取功能（9组）。
- LoΩ文件归零功能。

100Y 编号	厂商编号	制造厂商	说明	ACV
40839	TES-3660	TES	3660 自动换档绝缘测试器	1000V

cn.100y.com.tw 胜特力电子有限公司

电表+仪表头

指针式绝缘测试器

详细产品规格－请点击cn.100y.com.tw

- 出电压：0-5KV, AC or DC Continuous Variable
- 绝缘范围：500MΩ/1000MΩ
- 准确度：RCut-OFF Current 0.1, 0.5, 1, 3, 5, 10mA
- 电源供应：AC115V/230V/240V ±10%，60Hz/50Hz

100Y 编号	厂商编号	制造厂商	说明	ACV
46137	TPT-500ADRT	TOPWARD	TOPWARD_耐压绝缘测试器	AC110V

三段式高阻计

100Y 编号	厂商编号	制造厂商	说明
13074	YF-510	YFE	三段式高阻计

功率测量器
功率分析仪

详细产品规格－请点击cn.100y.com.tw

- RS-232 通信界面
- 4000笔连续纪录，25笔单笔纪录
- 有效功率(KW)视在功率(KVA)/功率因素(PF)测量
- 最小值/最大值锁定功能
- 峰值锁定功能
- LCD双显示：KW+PF, KVA+PF, V+A
- LCD双显示：A+HZ, V+HZ
- 符合安规 EN-61010-1, IEC 1010-2-32 的安全规范

100Y 编号	厂商编号	制造厂商	说明	ACV
18030	TES-3063	TES	数位夹式功率表	600V

- RS-232 通信界面
- 4000笔连续纪录，25笔单笔纪录
- 有效功率(KW)视在功率(KVA)/功率因素(PF)测量
- 最小值/最大值锁定功能
- 峰值锁定功能
- LCD双显示：KW+PF, KVA+PF, V+A
- LCD双显示：A+HZ, V+HZ
- 符合安规 EN-61010-1, IEC 1010-2-32 的安全规范

100Y 编号	厂商编号	制造厂商	说明
18031	TES-3064	TES	软体介面 (瓦特钩表用)

特性：

- 10组资料显示于大LCD，易于读取。
- 可连接4组夹式电流感应器。
- 1P2W、1P3W、3P3W2M、及3P4W式功率测量。
- 真有效值测量。
- 电力 KW, KVAR, KVA, PF, θ, HZ 及能量 KWH, KVARH 及KVAH 测量。
- 相序指示功能。
- 背光显示功能。
- 手动资料记忆及读取功能。(99 组)
- 自动连续资料记录（512KB内存，20,000笔）
- 可设定开始记录及结束记录时间。
- RS-232光接口传输，具有三相电压、电流波形显示及谐波分析功能。
- 易于使用之按键操作。
- 掌上型设计、重量轻。

100Y 编号	厂商编号	制造厂商	说明	ACV
40827	TES-3600	TES	三相电力分析仪	600V

钩部直径Φ(6801)：约30mm
钩部直径Φ(6802)：约55mm(approx.)，64 X 42mm(Bus Bar)
电池规格：1.5V SUM-3 x 8
显示：带有背光的大型点矩阵LCD
外部直流电源：直流12V的变压器(为了操作安全，一定要有600V耐压保护)
每周期取样速度：1024　LCD显示更新速度：1 times / sec.
操作温度：-10C to 50C　操作湿度：< 85% relative
储存温度：-20C to 60C　储存湿度：< 75% relative
重量：(6800)：1160g (包括八个电池)
尺寸：(6800)：257 (L) x 155 (W) x 57 (H) mm，10.1″(L) x 6.1″ (W) x 2.3″ (H)

100Y 编号	厂商编号	制造厂商	说明	ACV
40831	TES-6800	TES	电力及谐波分析仪	600V

电表+仪表头

功率分析仪

详细产品规格－请点击cn.100y.com.tw

显示

- 3 3/4 数位 LCD显示,最大读值 3999，加上小数点，单位标志征兆。
- 背光(TM-27E).
- 超载征兆：LCD在左上部位置将显示“OL”。
- 低电池征兆： 替换电池当LCD显示“[+ -]”。

100Y 编号	厂商编号	制造厂商	说明	ACV
18038	TM-28E	TENMARS	AC/DC True RMS Watt Meter	600V

- 4 LCD 显示 带有 W, PF, V, A
- 操作和测试简单.
- RS-232 计算机接口

100Y 编号	厂商编号	制造厂商	说明	ACV
17651	WM-01	PROVA	瓦特功率计	750V
14288	WM-02	PROVA	瓦特功率计	110V

ABM_2010系型瓦特表

详细产品规格－请点击cn.100y.com.tw

产品特点:

- 基本±0.1%的准确度
- 电压,电流与瓦特皆为True RMS 量测
- 电压及电流具有手动或自动的换档功能,及自动换档之频率量测
- 使用4 1/2 位类比数位转换器为基准,提供高准确度,高解析度及高稳定度的量测
- 使用3个多工的显示器,可依所需求选择,且均可选择所有的量测功能(Vrms, Arms, Vrms, PF, VA, VAR, Hz)
- 具有电压三段,电流三段及瓦特九段的输入档位选择
- 自动保存关机前之设定状态,开机后自动恢复原先设定
- 输入电流峰值超过档位警告

100Y 编号	厂商编号	制造厂商	说明	ACV
15679	2014		瓦特表	600V
48545	ABM-2012	ABM	瓦特表	600V

名片型数位电表

名片型电表

详细产品规格－请点击cn.100y.com.tw

- 显示: 3 3/4 位LCD 4000 Count，自动换档
- 交直流电压：600V
- 电阻：40.00MΩ
- 频率: 1MHz
- 电容: 500μF-3000μF
- 具二极体/蜂鸣导通测试功能
- 最大值/读值锁定
- 电源供应: CR2032*1(3V 纽扣电池)
- 尺寸:114*53*10.5

100Y 编号	厂商编号	制造厂商	说明	Range Manual/Auto	Diode Y/N	Frequency(Hz)	Batt. Test Yes/No	Buzzer Yes/No	Auto off Yes/No
20139	BM-22	BRYMEN	BRYMEN_ 4000 Counts 名片型电表	Manual	Y	5.000Hz~1.000MHz	N	N	N

- 显示: 3 3/4 位LCD 6000 Count，自动换档
- 交直流电压：600V
- 电阻：6.000MΩ
- 频率: 999.9Hz
- 电容: 2000μF
- 具蜂鸣导通测试功能
- 最大值/读值锁定
- 电源供应: CR2032*1(3V 纽扣电池)
- 尺寸:114*53*10.5

100Y 编号	厂商编号	制造厂商	说明	Range Manual/Auto	Diode Y/N	Frequency(Hz)	Batt. Test Yes/No	Buzzer Yes/No	Auto off Yes/No
20140	BM-25	BRYMEN	BRYMEN_ 6000 Counts 名片型电表 (有自动量测功能)	Auto	N	10.00Hz~30.00KHz	N	N	Y

电表+仪表头

名片型电表

详细产品规格－请点击cn.100y.com.tw

- 显示：3 3/4 位LCD 6000 Count，自动换档
- 交直流电压：600V
- 电阻：6.000MΩ
- 频率：999.9Hz
- 电容：2000μF
- 具蜂鸣导通测试功能
- 最大值/读值锁定
- 电源供应：CR2032*1(3V 纽扣电池)
- 尺寸:114*53*10.5

100Y 编号	厂商编号	制造厂商	说明	Range Manual/Auto	Diode Y/N	Frequency(Hz)	Batt. Test Yes/No	Buzzer Yes/No	Auto off Yes/No
20141	BM-27	BRYMEN	BRYMEN_ 6000 Counts 名片型电表 (有自动量测功能)	Auto	Y	10.00Hz~30.00KHz	N	N	Y

- 3 ½ 位数, LCD 液晶读值, 最大显示 ±3200
- 具交流/直流电压, 电阻, 二极体, 短路蜂鸣, 读值锁定.
- 类比式条码读值显示, 自动换档, 手动换档, 自动开机. . . . . 等测量功能
- 安全规范符合IEC1010-1, UL, CE, 认证合格
- 功能档未被操作达10分钟时, 电表将自动关机
- 类比式条码读值显示, 每秒取样12次(34节)
- 具安全输入插座和测试器, 各档都有过载保护功能.

100Y 编号	厂商编号	说明	Range Manual/Auto	Diode Y/N	Frequency(Hz)	Batt. Test Yes/No	Buzzer Yes/No	Auto off Yes/No
2873	DM113	名片型数字电表	Auto	Yes	No	No	Yes	Yes

- 3 ½ 位液晶显示
- 自动换档
- 电压:DC 200m/2/20/200/400V
  AC 2/20/200/400V
  DC ±(0.8%+3dgt) AC ±(1%+3dgt)
- 电阻：200/2K/20K/200K/2000K ±(1%+3dgt) 20MΩ ±(3%+3dgt)
- 导通蜂鸣，二极体测试
- 尺寸：108H*50W*11D/mm

100Y 编号	厂商编号	制造厂商	说明	Range Manual/Auto	Diode Y/N	Frequency(Hz)	Batt. Test Yes/No	Buzzer Yes/No	Auto off Yes/No
2001	EZ-5	HILA	名片型电表	Auto	Yes	No	No	Yes	Yes

- 3 3/4 位大字幕液晶显示，类比条码显示，自动换档，自动开机
- 电压:DC 400m/4/40/400/500V
  AC 4/40/400/500V
  DC ±(0.8%+3dgt) AC ±(1%+3dgt)
- 电阻：400/4K/40K/400K/4m ±(1%+3dgt) 40MΩ ±(3%+3dgt)
- 电容：4n/40n/400n/4u/40u/400uF ±(3%+3dgt)/4m/4mF ± 5%+3dgt
- 频率：4K/40K/400K/4M/40MHZ
- 导通蜂鸣，二极体测试
- 尺寸：116H*81W*13D/mm

100Y 编号	厂商编号	说明
29278	EZ-9	名片型数字电表

- 大字幕,类比显示(具自动换档功能)
- DCV：0-320m/3.2/32/320/500V±1.3%
- ACV：0-3.2/32/320/500V±2.3%
- Ω：0-320/3.2K/32K/320K/3.2M/32M ±2%
- 导通蜂鸣，二极体测试
- 过载保护：GAT II 500V，GAT III 300V
- 尺寸：117H*76W*8D/mm

100Y 编号	厂商编号	制造厂商	说明	Range Manual/Auto	Diode Y/N	Frequency(Hz)	Batt. Test Yes/No	Buzzer Yes/No	Auto off Yes/No
10939	PM-10	SANWA	三和_新式口袋型电表	Auto	Yes	No	No	Yes	No

cn.100y.com.tw
胜特力电子有限公司

烧录器用 IC 转换座

详细产品规格－请点击cn.100y.com.tw

- 用途:支援 44-pin PLCC 的8741A/8742/8744/8748/49H/8751/8752&16bit EPROM, 27C1024, 2048, 4096
- 转换方式:44-Pin PLCC 转接40P DIP 1/23 为空角, 12, 13;33, 34 Short Pin
- 44-PIN PLCC socket
- 支援 8741A, 8742, 8744, 8748/48H, 8751, 8752, 16bit EPROM, 27C1024, 2048, 4096
- NC pin:1, 23, short pin:12&13;33&34
- convert 40-pin DIP to 44-pin PLCC socket
- ADAPTABLE: 所有产品

100Y 编号	厂商编号	制造厂商	说明	用途	转换方式
12969	PLCC-MPU51S	YAMAICHI	弹跳式 PLCC-44 转接座	支援 44P PLCC 的 8741A/8742/8744/8748/49H/8751/8752 &16Bit EPROM 27C1024/2048/4096	44P PLCC 转接 40P DIP 1/23 为空角, 12/13/33/34 Short Pin

掀盖式 烧录IC转接座

100Y 编号	厂商编号	制造厂商	说明	用途	转换方式
39809	PLCC32-DIP28-Y	YAMAICHI	掀盖式 烧录 IC 转接座	支援 32P PLCC 的 E/EPROM(从 2764~27512)	32P PLCC to 28P DIP 1/12/17/26 为空角

- 用途:烧录器转换接板
- 转换方式: PLCC32 Pin 转32Pin DIP

100Y 编号	厂商编号	说明	用途	转换方式
8061	RWLCC32	烧录器转接板 PLCC32	烧录器转接板	PLCC32 Pin 转 32Pin DIP

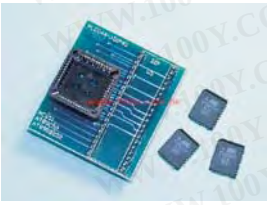

- 用途:烧录器转换接板
- 转换方式: PLCC44-DIP40

100Y 编号	厂商编号	说明	用途	转换方式
8060	RWLCC44	烧录器转接板 PLCC44	烧录器转接板	PLCC44-DIP40

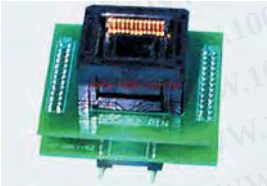

- 用途: For LP-10 支援 Motorola Mc68 Series
- 转换方式: Pin to Pin 52 Pin PLCC

100Y 编号	厂商编号	说明	用途	转换方式
11853	SDP-6811-52	PLCC-52 烧录 IC 转接座	For LP-10 支援 Motorola MC68 Series	Pin to Pin 52Pin PLCC

- 用途: 支援所有300mil EPROM, PIC16C55/57/63
- 转换方式:28- Pin SOP 转接至 28P DIP Pin to Pin
- 28-Pin SOP 300mil socket
- 支援所有 28-pin SOP EPROM 从 2764 到 27512 EPROM, AND PIC16C63, 16C57 (55)
- pin to pin for 20-pin--28-pin DIP socket
- ADAPTABLE: 所有产品

100Y 编号	厂商编号	说明	用途	转换方式
2690	SOP-28B-30	SOP-28-300mil 转接座	支援所有 300mil EPROM,PIC16C55/57/63	28P SOP 转接至 28P DIP Pin to Pin

100Y 编号	厂商编号	制造厂商	说明	用途	转换方式
13305	VSOP-32PIN	LEAP	弹跳式烧录器转接座 (SU2000-8BIT 专用)	For SU2000-8BIT 支援 E/EPROM:27/28010~080, FLASH:29/39/49 Series	Stadard pinout 32Pins VSOP

在任何地方都能得到帮助。请与我们联络。将能帮助您寻找所需产品

cn. 100y. com. tw

胜特力电子有限公司

电表+仪表头

Fluke_80 系列三用电表

详细产品规格－请点击cn.100y.com.tw

- 交直流电压，交直流电流，电阻，电容，蜂鸣,二极管测试功能
- 在所有输入和量程具有安全牢固的设计
- 频率测量至100KHZ
- 随机测试导线,电池和用户手册

100Y 编号	厂商编号	制造厂商	说明	最高电压(DCV)	数字显示字数	准确度(DCV)	最高电压(ACV)	准确度(ACV)	最大电流(DCA)	准确度(DCA)	最大电流(ACA)	准确度(ACA)	最大电阻(Ω)	准确度(Ω)	电容	频率
41417	FLUK-020-136	FLUKE	福禄克_F15B 数字多用表	1000V	4000 字	±(0.5%+3)	1000V	±(1%+3)	10A	±(1.5%+3)	10A	±(1.5%+3)	40M	±(0.5%+2)	0.01nF~100uF ,±(2.0%+5)	100KHZ

- 0.025% 的基本直流准确度
- 50,000 字高分辨率显示模式,并带有瞬间读数的详细分析,模拟指针,双层背景光
- 100KHz交流带宽,dBm/dBV 测量，及真有效值电压电流测量
- 快速响应
- 更宽的量程，高阻值测量达500MΩ，导电量程达500ns.
- 电容相对模式可以清楚读数中的杂散电容
- 最大,最小值功能可以纪录最大值,最小值并带有实时时间标记.快速最大,最小值功能可以捕获250μs 尖峰。
- 利用K 型热电偶选件进行摄氏或华氏温度测算
- 量程更宽,交流电压可低至10μV,电容可达50μF
- 多种读值同时显示,并带有模拟指针,双层背景光在任何照明条件下都更加易于阅读
- 自动接触保持(Touch-Hold),捕获稳定读数
- 30分钟自动睡眠模式,节约电池寿命

100Y 编号	厂商编号	制造厂商	说明	最高电压(DCV)	数字显示字数	准确度(DCV)	最高电压(ACV)	准确度(ACV)	最大电流(DCA)	准确度(DCA)	最大电流(ACA)	准确度(ACA)	最大电阻(Ω)	准确度(Ω)	电容	频率	温度 ℃和
15642	FLUKE-189	FLUKE	福禄克_187/189 数字万用表	1000V	50,000 字	±(0.025%+5)	1000V	±(0.4%+40)	10A	±(0.15%+2)	10A	±(0.75%+5)	500M	±(0.05%+2)	0.001nF~50mF	0.5Hz~1000kHz	-200℃~1350℃

- TL75 试铅 .
- AC72 弹簧夹。
- 可移动的手枪皮套。
- 9V 电池 (内置).
- 操作指南。
- CD-ROM 用户手册。
- 温度传感器 (87 only).

100Y 编号	厂商编号	制造厂商	说明	最高电压(DCV)	数字显示字数	准确度(DCV)	最高电压(ACV)	最大电流(DCA)	最大电流(ACA)	电容	频率
28738	FLUKE 87-5	FLUKE	福禄克_5 Digital Industrial True-rms Multimeter with Temperature	Measure up to 1000 Vdc	4-1/2 digit mode	0.05% dc accuracy	Measure up to 1000 Vac	Measure up to to 10A, 20A for up to 30 seconds	Measure up to 10A, 20A for up to 30 seconds	10,000 μF capacitance range	Frequency to 200 kHz and % duty cycle

Fluke_电表附件

详细产品规格－请点击cn.100y.com.tw

福禄克_压力模块

100Y 编号	厂商编号	制造厂商	说明
41052	700P23	FLUKE	福禄克_压力模块
41053	700P24	FLUKE	福禄克_700P 24 压力模块

- 80PK-1:通用应用的类型K热电偶
- 80PJ-1:操作与J类型温度计
- 测量范围: -40 to 260 C

100Y 编号	厂商编号	制造厂商	说明	Type
48128	80PK-1	FLUKE	福禄克_K 型温度测棒	-40~260℃

服务专线:台湾:886-3-5753170　深圳:86-755-83298787　上海:86-21-34970699
传　　真:台湾:886-3-5753172　深圳:86-755-83640655　上海:86-21-64605107
E-mail:台湾:sale@100y.com.tw　深圳:100y@163.com　上海:100y-1@163.com

Fluke_电表附件

详细产品规格－请点击cn.100y.com.tw

- 平或曲面的类型K热电偶例如板材和路辗
- 测量范围:0 to 260 C

100Y 编号	厂商编号	制造厂商	说明	Type
14913	80PK-3A	FLUKE	福禄克_K 型表面探头	0-260℃

- 立即测量温度从 -18°C 至 260°C (0 to 500°F) 没有接点。
- 高度反复性的读数。
- 感觉和从对象散发的改变信仰者红外能量入信号可读一个DMM.
- 被显示的结果 为 °C or °F: 1 mV dc per °C or °F output.
- 自动关闭在10分钟操作以后保存电池寿命。
- 被测量的对象是危害接触的维护应用的理想，是移动的，容易地沾染或者难到达。

100Y 编号	厂商编号	制造厂商	说明	Type
23968	80T-IR	FLUKE	福禄克_非接触式红外温度探棒(for DMMs)	-18°C to 260°C (0 to 500°F)

- 转换DMM 到热电偶
- 在低电压环境,接受K 型热电偶(<24Vac, 60Vdc)
- 测量范围:-50-1000°C(不含热电偶)
- 准确度:
  2. 5%± 2°C(-50°C-20°C)
  0. 5%± 2°C(-20°C-350°C)
  1. 75%± 2°C(350°C-500°C)
- 2%± 2 读数值(500°C-1000°C)
- 适用仪器:10系列, 20系列. 70系列. 8060/8062A, 80系列, 123. 715, 741B, 743B

100Y 编号	厂商编号	制造厂商	说明	Type
12045	80TK	FLUKE	福禄克_热电偶模块	80TK

- 内部为填料且带有拉链口袋的便携包。
- 一年保单

推荐为所有20, 50, 70和80系列仪表在或在其手枪皮套外面。 并且适合8025A. 8060A/62A 和PV350.

100Y 编号	厂商编号	制造厂商	说明	Type
50924	C25	FLUKE	FLUKE_C25-数字表包	C25

- 小外形设计舒适并且允许可及性对坚固到达测试点
- 来与5套可替换的技巧(包括3套弹簧支撑镀金的和2套不锈钢替换技巧)
- 探针长是 102 mm (4") 并且包括 1m (39") 导线
- 与接受标准的所有仪器 4 mm (.160"), 被覆盖的香蕉插头兼容
- CAT IV, 600V; CAT III, 1000V, 3A
- 替换技巧可用钩表模型 TP912
- 一年保单

100Y 编号	厂商编号	制造厂商	说明
15959	TL910	FLUKE	福禄克_Electronic Test Probe Set

Fluke_其他三用电表系列

详细产品规格－请点击cn.100y.com.tw

- 交直流电压、交直流电流、电阻、电容、峰鸣、二级管测试功能
- 在所有输入和量程具有安全牢固的设计
- 频率测量至100KHz
- 随机测试导线，电池和用户手册

福禄克公司自1977年推出世界第一台手持数字表以来，在该领域不断创新、发展已成为世界各地万用表 场的领导者。
同时福禄克的产品也深入人心，成为广大从事维护、维修、测试和研究工作者的首选品牌。

100Y 编号	厂商编号	制造厂商	说明	Frequency
41424	F15B	FLUKE	Fluke_数字万用表	100KHz

cn.100y.com.tw

Fluke_其他三用电表系列

详细产品规格－请点击cn.100y.com.tw

当尺寸重要时，110系列明显地是最佳的选择。 这些小仪表比许多多用电表两次包装更多体现他们的大小。 真实的RMS AC测量， 6000计数显示，并且分钟最大平均录音对所有模型是标准的。并且测量频率和电容的能力使他们真正地强有力。 紧凑外壳有一个可移动的防护手枪皮套和允许一个电池的门电池,容易替换。

100Y 编号	厂商编号	制造厂商	说明	Dim. Size	Frequency	Type
21348	FLU110	FLUKE	福禄克_Ture-rms Multimeter	46*96*16mm	9,999 counts	
17740	FLU111	FLUKE	福禄克_Ture-rms Multimeter	46*96*16mm	9,999 counts	DC10A±(1%+3);AC10A±(1.5%+3)
16157	FLU112	FLUKE	福禄克_Ture-rms Multimeter	46*96*16mm	9,999 counts	背光显示/DC10A±(1%+3);AC10A±(1.5%+3)

- 在钩表的2个不同模型10系列对第一层的查明故障是理想的。
- VChek作用提供用户以抵抗测量最后舒适给交流电压、直流电压或者抵抗测量根据输入。
- 范围从基本的钩表10延长对高档的钩表12，以它的随着时间的推移测量，电容的额外能力，加上极小值录音和最大价值与一台相对计时打印机。

100Y 编号	厂商编号	制造厂商	说明	Dim. Size	Type
14234	FLU12	FLUKE	福禄克_12/16 系列 三用电表	L142.3*W70.5*H34.6mm	UL3111,ANS/ISA-S82,CSA C22.2 No 231 e VDE0411
39500	FLU16	FLUKE	福禄克_12/16 系列 三用电表	L142.3*W70.5*H34.6mm	UL3111,ANS/ISA-S82,CSA C22.2 No 231 e VDE0411

新的170系列的三个模型是通用多用电表的新的基准。 他们规定与精确度、特点、易用、安全和可靠性的组合的标准。 所有模型提供真实的RMS交流电压，和电流读值， 6000计数，最大平均录音，并且频率和电容范围。尽管所有这些和许多其他有用的特点， 170系列保持易使用。 与联合手枪皮套的人体工程的案件在概略和坚韧环境里保护单位。

100Y 编号	厂商编号	制造厂商	说明	Dim. Size	Frequency	Type
21352	FLU175	FLUKE	福禄克_数字多用表	185(L)*90(W)*40(H)mm	19,999 计数，>10Hz	Fluke 17 型 /DC1000V±(0.15%+2),AC1000V±(1%+3)/DC10A±(1%+3),AC10A±(1.5%+3)
21351	FLU177	FLUKE	福禄克_数字多用表	185(L)*90(W)*40(H)mm	19,999 计数，>10Hz	Fluke 17 型 /DC1000V±(0.09%+2),AC1000V±(1%+3)/DC10A±(1%+3),AC10A±(1.5%+3)
15121	FLU179	FLUKE	福禄克_数字多用表	185(L)*90(W)*40(H)mm	19,999 计数，>10Hz	Fluke 17 型

强大的数据记录功能

Fluke 54 II 系列可以记录500点的测量数据

- 用户可调记录间隔
- 实时时间,精确定位事件时
- 回叫功能可方便地在显示屏上回顾记录数据
- 为更进一步分析和绘图,可用测温表的红外通讯接口把数据传到可选的 Fluke View 软件中（需一台计算机）

100Y 编号	厂商编号	制造厂商	说明	Type
21344	FLU51-2	FLUKE	福禄克_接触型温度表	51-54 系列
21345	FLU52-2	FLUKE	福禄克_接触型温度表	51-54 系列
21346	FLU53-2	FLUKE	福禄克_接触型温度表	51-54 系列

特点包括：

- 抵抗，连续性，频率，电容，和二极管测试
- 测量10A(20A overload for 30)
- 工作的大白色LED背后照明在不足被点燃的区域
- 单手操作的紧凑人体工程的设计
- 与任意磁性挂衣架兼容 (ToolPak™)
- 准确测量的True-rms在非线性装载
- 最小或最大或者平均与记录信号波动的共用的时间
- CATIII600V安全认证

100Y 编号	厂商编号	制造厂商	说明	Dim. Size
48552	FLUKE115	FLUKE	福禄克_115 数字万用表	167 x 84 x 46 mm

电表+仪表头

Fluke_其他三用电表系列

详细产品规格－请点击cn.100y.com.tw

钩表1587和1577绝缘材料多用电表与在一个单一，紧凑，手扶的单位的一个全面貌特征，真实的RMS数字式多用电表结合一个数字式绝缘材料测试器，为查明故障和预防维护提供最大通用性。

无论您工作在马达，发电器、缆绳或者互换机，钩表1587/1577绝缘材料多用电表理想地说适合帮助您,和您的任务和比买二个产品费用较少。

100Y 编号	厂商编号	制造厂商	说明	Dim. Size	Frequency
47274	FLUKE1587	FLUKE	福禄克_1587 绝缘万用表	203*100*50	100 kHz

- 在钩表的2个不同模型10系列对第一层的查明故障是理想的。
- VChek作用提供用户以抵抗测量最后舒适给交流电压、直流电压或者抵抗测量根据输入。
- 范围从基本的钩表10延长对高档的钩表12，以它的随着时间的推移测量，电容的额外能力，加上极小值录音和最大价值与一台相对计时打印机。

100Y 编号	厂商编号	制造厂商	说明	Dim. Size	Type
21332	FLUKE16	FLUKE	福禄克_12/16 系列 三用电表	L142.3*W70.5*H34.6mm	UL3111,ANS/ISA-S82,CSA C22.2 No 231 e VDE0411/DC200μA±(1%+2); AC200Ma ±(2%+3)

强大的数据记录功能

Fluke 54 II 系列可以记录500点的测量数据

- 用户可调记录间隔
- 实时时间,精确定位事件时
- 回叫功能可方便地在显示屏上回顾记录数据
- 为更进一步分析和绘图,可用测温表的红外通讯接口把数据传到可选的 Fluke View 软件中（需一台计算机）

100Y 编号	厂商编号	制造厂商	说明	Type
19496	FLUKE54-2	FLUKE	福禄克_50 接触型温度表	51-54 系列

TES/PROVA_系列电表

TES_数位式电容表

详细产品规格－请点击cn.100y.com.tw

- 3 ½ 位液晶显示
- 测量范围：0.1pF-20000uF
- 精确度：0.5%
- 9个选档范围
- 过载保险丝保护
- 用测棒或直接插入测试均可
- 测试电压=4.5V max
- 输入保护：0.25A/250V 快速熔断型保险丝

档位	解析度	准确	最大显示值	测试频率	过载保护
200pF	0.1pF	(0.5%+1+0.5pF)	199.9pF	800Hz	0.25A/250 Fuse Protection
2nF	1pF	(0.5%+1)	1.999nF		
20nF	10pF		19.99nF		
200nF	100pF		199.9nF		
2μF	1nF		1.999μF		
20μF	10nF		19.99μF	80Hz	
200μF	100nF		199.9μF	8Hz	
2000μF	1μF	(1%+1)	1999μF		
20mF (20000μF)	10μF	(2%+1)	19.99mF		

100Y 编号	厂商编号	制造厂商	说明	手排 / 自排档	电容范围值	自动关机
7581	TES-1500	TES	3 1/2 数字式电容表	Manual	0.1pF~20000uF	No

TES_数位三用电表系列

详细产品规格－请点击cn.100y.com.tw

电压，电流，电晶体数位电表

100Y 编号	厂商编号	制造厂商	说明
40832	TES-2204	TES	电压，电流，电晶体数位电表

- 35个档位
- 电容测量
- 电晶体测量
- 二极体,蜂鸣器导通测试,电晶体(0-1000)
- 电阻：200/2K/20K/2M/20MΩ(0.8% rdg+2dgts)
- 3 ½ 液晶显示
- 电容：2000P/200n/2/20F(3%rdg+10dgts)

100Y 编号	厂商编号	制造厂商	说明
2842	TES-2206	TES	3 1/2 电(压流容)数位电表

电表+仪表头

TES_数位三用电表系列

详细产品规格－请点击cn.100y.com.tw

- 自动开闭电源3 3/4 位液晶显示, 4000 count DMM with Peak Hold
- 频率测量(自动换档)
- 电感, 电容, 温度测量(diode type)

电压(AC/DC)
档位：400m/4/40/400/750V(AC)/1000V(DC)
准确度：DC −0.5% rdg +1 dgts
AC −1% rdg + 3 dgts
解析度：0.1mV(AC/DC)
输入阻抗：10MΩ
过载保护：1100VDC & 800VAC

电容：
档位：4nF/40nF/400nF/4μF/40μF/400μF
准确度：3% rdg + 10 dgts
解析度：1pF
频率
自动换档：4K/40K/400K/4000KHz
准确度：0.5% rdg +1 dgt
解析度：1Hz
灵敏度：1V

100Y 编号	厂商编号	制造厂商	说明
11288	TES-2360	TES	3 3/4 数位式 LCR 电表

- 3 3/4 位液晶显示及背灯
- 防水装置
- 自动换档
- 最大值最小值锁定;MEM and READ;RE Land data OLD mode

电压(AC/DC)
档位：400m/4/40/400/750V(AC)/1000V(DC)
准确度：DC −0.5% rdg +1 dgts
AC −1% rdg + 3 dgts in 40−500Hz
解析度：100μV
输入阻抗：10MΩ
过载保护：1100VDC & 800VAC

电容：
档位：4n/40n/400n/4μ/40μF
准确度：1.5% rdg + 10 dgts
解析度：1pF
频率
自动换档：100/1K/10K/100K/500KHz
准确度：0.5% rdg +1 dgt
解析度：0.01Hz
灵敏度：100mV/1V/10V

100Y 编号	厂商编号	制造厂商	说明
21852	TES-2600	TES	数字式三用电表
21853	TES-2610	TES	数字式三用电表

- 自动换档及自动开闭电源
- 3200 count LCD with analog bar-graph
- Data-hold mode available at ohms
- 600 Vrms 过载保护

100Y 编号	厂商编号	制造厂商	说明
14899	TES-2700	TES	数字式三用电表

- 3 ½ LCD
- 峰值锁定及读值锁定功能
- 电感, 电容及欧姆测量

电压(AC/DC)
档位：200m/2/20/750V(AC)/1000V(DC)
准确度：DC −0.5% rdg +1 dgts
AC −1% rdg + 5 dgts
解析度：0.1mV
输入阻抗：10MΩ(min)

电流(AC/DC)
档位：200μ/2m/20m/200m/20A
准确度：DC −1% rdg +1 dgts
AC −1.2% rdg + 3 dgts(50−500Hz)
解析度：0.1μV

100Y 编号	厂商编号	制造厂商	说明
16146	TES-2712	TES	LCR 数位式电表

TES_电表附件

详细产品规格－请点击cn.100y.com.tw

TES-32A 测试棒

100Y 编号	厂商编号	制造厂商	说明
33160	TL-E60	TES	TES-32A 测试棒

Description	RS 232
说明	TES-2804 电脑传输线

100Y 编号	厂商编号	制造厂商	说明
16956	XTES-2804A	TES	TES-2804 电脑传输线

电表+仪表头

TES_电表附件

详细产品规格－请点击cn. 100y. com. tw

100Y 编号	厂商编号	制造厂商	说明
32949	XTES-32B	TES	TES-32A 电脑传输线

PROVA_数位三用电表系列

详细产品规格－请点击cn. 100y. com. tw

- 30, 000解析度(4 5/6 位)
- 0. 04% 直流及0. 2% 交流最佳准确度
- 10KHz频宽(最大)
- 快速ACV/ACA 反映
- 双通道量测如同双通道示波器(电压+电压, 电压+电流)
- 频率(Hz)+波宽(%)同时显示
- 记录器功能(803 可记10, 708 笔资料)
- RS-232C 电脑界面
- 选购应用软体(801)
- 电阻: 0. 01Ω-40MΩ
- 电容: 0. 01nF-600μF
- 交直流电压: 0. 001mV-1, 000V
- 交直流电流: 0-10A

100Y 编号	厂商编号	制造厂商	说明
38783	PROVA 803	PROVA	PROVA_双通道可记忆万用表

节省空间与成本/ 行动式桌上型电表

- 0.02% 直流及0. 1% 交流最佳准确度
- 60,000分辨率 (4 5/6 位)
- 200KHz频宽(最大)
- 真均方根值和快速ACV/ACA反应
- 双信道量测如同双信道示波器 (电压 + 电压 或 电压 + 电流)
- 频率 (Hz) + 波宽 (%) 同时显示
- RS-232C 计算机接口
- 记录器功能 (903 可记10, 708笔资料)
- 电容量测功能

100Y 编号	厂商编号	制造厂商	说明
40834	PROVA-901	PROVA	TRUE RMS 双通道电表 (可记忆)
17972	PROVA903	PROVA	TRUE RMS 双通道电表

YF_系列电表

YF_系列数位电表

详细产品规格－请点击cn. 100y. com. tw

- 3 ½ 位LCD 显示，最大读值为2000
- 自动极性指出
- 当电池电量低时，显示“[+ -]”

100Y 编号	厂商编号	制造厂商	说明	Range Manual/Auto	Tr.(hFE)	Diode Y/N	Frequency(Hz)	Capacitance	Auto off Y/N	Batt. Test Y/N	Buzzer Y/N	Temp. Y/N
39562	YF-1000	YFE	3 1/2 Digital 电表	Manual	0~1000	Yes	No	No	No	Yes	Yes	No

- 3 ½ 位LCD 显示，最大读值为1999
- 自动关闭。
- 自动范围选择。
- 紧凑大小，口袋便携式。
- 测试范围： ACV， DCV， Ω， 电池测试，连续性测试，二极管测试(YF-110)，电容测试(YF-220)。

100Y 编号	厂商编号	制造厂商	说明	Range Manual/Auto	Diode Y/N	Frequency(Hz)	Capacitance	Auto off Y/N	Batt. Test Y/N	Buzzer Y/N	Temp. Y/N
40247	YF-110	YFE	3 1/2 Digital 电表	Auto	Yes	No	No	Yes	Yes	Yes	No

在任何地方都能得到帮助。请与我们联络。将能帮助您寻找所需产品

cn. 100y. com. tw

胜特力电子有限公司

电表+仪表头

YF_系列数位电表

详细产品规格－请点击cn.100y.com.tw

特点:

- 3 ½ 位, 0.9英寸(22mm)数位显示最大值 1999
- 具电晶体(hFF)上极体（—▸）测试功能
- 具电源自动开关及蜂鸣通测功能

100Y 编号	厂商编号	制造厂商	说明	Range Manual/Auto	Tr.(hFE)	Diode Y/N	Frequency(Hz)	Capacitance	Auto off Y/N	Batt. Test Y/N	Buzzer Y/N	Temp. Y/N
2834	YF-3120	YFE	3-1/2 位 Digital 电表	Auto	0~1000	Yes	No	No	Yes	No	Yes	No

特点:

- 3 ½ 位, 0.9英寸(22mm)数位显示最大值 1999
- 具电容(F).具电晶体(hFF)上极体（—▸）测试功能
- 具电源自动开关及蜂鸣通测功能

100Y 编号	厂商编号	制造厂商	说明	Range Manual/Auto	Tr.(hFE)	Diode Y/N	Frequency(Hz)	Capacitance	Auto off Y/N	Batt. Test Y/N	Buzzer Y/N	Temp. Y/N
2047	YF-3140	YFE	3 1/2LCD 数位电表 3	Manual	0-1000	Yes	No	Yes	Yes	No	Yes	No

- 3 ½ 位, 0.9英寸(22mm)数位显示
- DCV, DCA, ACV, ACA, hFe, F, Hz, Temp
- 自动开闭
- 尺寸及重量: 184*84*41mm. 297g

100Y 编号	厂商编号	制造厂商	说明	Range Manual/Auto	Tr.(hFE)	Diode Y/N	Frequency(Hz)	Capacitance	Auto off Y/N	Batt. Test Y/N	Buzzer Y/N	Temp. Y/N
2048	YF-3180	YFE	3 1/2LCD 数位电表 3	Manual	0~1000	Yes	Yes	Yes	Yes	No	Yes	Yes

- 20A交直流电流(ACA/DCA)及蜂鸣道通测试功能.
- 具电池(BATT),电晶体(hFE)，二极体测试功能.
- 0.77英寸(20mm)超大型数字显示.

100Y 编号	厂商编号	制造厂商	说明	Range Manual/Auto	Tr.(hFE)	Diode Y/N	Frequency(Hz)	Capacitance	Auto off Y/N	Batt. Test Y/N	Buzzer Y/N	Temp. Y/N
2835	YF-3502	YFE	3-1/2 Digital 电表	Manual	0~1000	Yes	No	No	No	Yes	Yes	No

- 20A交直流电流(ACA/DCA)及蜂鸣道通测试功能.
- 具逻辑及电容测试功能.
- 具电池(BATT),电晶体(hFE)，二极体测试功能.
- 0.77英寸(20mm)超大型数字显示.

100Y 编号	厂商编号	制造厂商	说明	Range Manual/Auto	Tr.(hFE)	Diode Y/N	Frequency(Hz)	Capacitance	Auto off Y/N	Batt. Test Y/N	Buzzer Y/N	Temp. Y/N
2836	YF-3503	YFE	3 1/2 Digital 电表	Manual	0~1000	Yes	No	Yes	No	Yes	Yes	No

- 0.55英寸LCD 3-3/4位数位显示
- 自动开闭
- DCV, DCA, ACV, ACA, 电阻, 蜂鸣器, 二极体, F, Hz
- 尺寸及重量: 186*86*39mm. 380g

100Y 编号	厂商编号	制造厂商	说明	Range Manual/Auto	Diode Y/N	Auto off Y/N	Batt. Test Y/N	Buzzer Y/N	Temp. Y/N
10019	YF-3700A	YFE	3-3/4 Digital 电表	Auto Range/ Power off	No	Yes	No	Yes	No

DM_系列电表

DM_系列数位三用电表

详细产品规格－请点击cn.100y.com.tw

- 3 ½ 位液晶显示
- 电压: DC 200m/2V/20V/200V/1000V（0.8%+2dgt） AC 200V/750V（2%+10dgt）
- 电流: DC 200u/2mA/200mA（2%+2dgt)/10A（3%+2dgt）
- 电阻: 200/2K/20K/200K/2MΩ(0.8%+2dgt)
- 蜂鸣, 二极体, 晶体测试
- 尺寸:130H*74W*25Dmm

100Y 编号	厂商编号	说明
20550	DM-1200	数位电表 (晶体/蜂鸣)

电表+仪表头

DM_系列数位三用电表

详细产品规格－请点击cn.100y.com.tw

- 3 ½ 位 大字幕背光液晶显示,防震耐摔,全保护,读值锁定
- 电压:DC2V/20V/200V/1000V±(0.8%+1dgt)
  AC200/750V±(1.2%+3dgt)
- 电流:DC2m/20mA/200mA±(1%+1dgt)/10A±(2%+1dgt)
- 电阻:200O/2K/20K/200K/2MO±(1%+2dgt)
- 导通蜂鸣,二极体,晶体测试
- 尺寸:153H*74W*45D/mm

100Y 编号	厂商编号	说明
29261	DM-1210	3 1/2 Digital 电表

- 3 ½ 位 大字幕背光液晶显示,防震耐摔,全保护,读值锁定
- 电压:DC 200m/2/20/200/1000V
  AC 200/2/20/200/750V
  DC ±(0.5%+1dgt)
  AC ±(1.2%+3dgt)
- 电流:200u/2m/20mA/200m/10A
  DC ±(1%+1dgt)
  AC ±(1.5%+3dgt)
- 电阻:200/2K/20K/200K/2MO±(1%+2dgt)/20MO (2%+4dgt)
- 频率:1Hz-20MHz 自动选档±(0.5%+2dgt)
- 导通蜂鸣,二极体,晶体测试
- 尺寸:153H*74W*45D/mm

100Y 编号	厂商编号	说明
29260	DM-1220	3 1/2 数字三用电表

DM-1230

DM-1240

- 3 ½ 位 大字幕背光液晶显示,防震耐摔,全保护,读值锁定
- 电压:DC 200m/2/20/200/1000V
  AC 200/2/20/200/750V
  DC ±(0.5%+1dgt)
  AC ±(1.2%+3dgt)
- 电流:200u/2m/20mA/200m/10A
  DC ±(1%+1dgt)
  AC ±(1.5%+3dgt)
- 电阻:200/2K/20K/200K/2MO±(1%+2dgt)/20MO (2%+4dgt)
- 频率:1Hz-20MHz 自动选档±(0.5%+2dgt)
- 导通蜂鸣,二极体,晶体测试
- 尺寸:153H*74W*45D/mm

100Y 编号	厂商编号	说明
29262	DM-1230	3 1/2 Digital 电表
29263	DM-1240	3 1/2 Digital 电表

- 大字幕,防震耐摔,全保护不烧毁
- 温度: -50°C-1370°C ±1.8%
- 电容: 0-2n/20n/200n/2u/20uf ±3%
- 频率: 1Hz-20MHz ±0.5%
- DCV: 0-200m/2/20/200/1000V ±0.8%
- ACV: 0-200m/2/20/200 ±1.2%/750V ±1.5%
- DC/ACA: 0-200u/2m/20m/200m ±1%/10A
- 电阻: 0-200/2K/20K/200K/2M ±1%/20M ±2%
- 导通蜂鸣,电池,二极体,晶体测试

100Y 编号	厂商编号	说明	Capacitance
23831	DM-1250	3 1/2 Digital 电表	YES

在任何地方都能得到帮助。请与我们联络。将能帮助您寻找所需产品

cn.100y.com.tw

胜特力电子有限公司

电表+仪表头

DM_系列数位三用电表

详细产品规格－请点击cn.100y.com.tw

- 3 ½ 位 大字幕背光液晶显示,防震耐摔,全保护,读值锁定
- 电压:DC 200m/2/20/200/1000V AC 200/2/20/200/700V
  DC ±(0.5%+1dgt) AC ±(0.8%+5dgt)
- 电流:AC/DC 2m/20m/200m/20A DC ±(0.8%+3dgt) AC ±(1%+5dgt)
- 电阻:200/2K/20K/200K/20M/200MO ±(0.8%+3dgt)
- 电容:2n/20n/200n/2u/200uF ±(2.5%+20dgt)
- 导通蜂鸣,二极体,晶体测试
- 尺寸:190H*88.5W*27.5D/mm

100Y 编号	厂商编号	说明
29264	DM-2610	3 1/2 Digital 电表

- 3 ½ 位 大字幕背光液晶显示,防震耐摔,全保护,读值锁定
- 电压:DC 200m/2/20/200/1000V AC 200/2/20/200/700V
  DC ±(0.5%+3d) AC ±(1%+4d)
- 电流:AC/DC 2m/20m/200m/20A DC ±(0.8%+4dgt) AC ±(0.8%+5dgt)
- 电阻:200/2K/20K/200K/20M/200MΩ ±(0.8%+3dgt)
- 电容:2n/20n/200n/2u/200uF ±2.5%
- 电感:2m/20m/200m/2/20h ±2.5%
- 温度:-40°C-+1000°C ±(0.8%+4dgt)
- 频率:1Hz-10MHz ±(0.8%+3dgt)
- 导通蜂鸣,二极体,晶体测试

100Y 编号	厂商编号	说明
29265	DM-2630	3 1/2 Digital 电表

- 3 ½ 位 大字幕背光液晶显示,防震耐摔,全保护,读值锁定
- 电压:DC 200m/2/20/200/1000V
  AC 200/2/20/200/700V
  DC ±(0.1%+5dgt) AC ±(0.8%+25dgt)
- 电流:AC/DC 2m/20m/200m/20A DC ±(0.5%+4dgt) AC ±(1.5%+25dgt)
- 电阻:200/2K/20K/200K/2M/20M ±(0.4%+5dgt)
- 电容:2n/20n/200n/2u/200uF ±3.5%
- 频率:1Hz-200KNz ±(1.5%+25dgt)
- 电导:0.1nS-100nS ±(1%+30dgt)
- 导通蜂鸣,二极体,晶体测试
- 尺寸:190H*88.5W*27.5D/mm

100Y 编号	厂商编号	说明
29266	DM-2650	3 1/2 Digital 电表

- 经济实用,超低价
- 防震耐摔,全保护不烧毁
- DCV:0.2±0.5%/20/200/600V ±1.5%
- ACV:0-200/600V ±2.5%
- DCA:0-2m/20m/200m/10A ±2%
- 欧姆;0-200/2K/20K/200K/2M ±1%/20M ±3%
- 导通蜂鸣,二极体,晶体,LED 测试
- 内阻 10MΩ
- 尺寸:126*70*26 mm

100Y 编号	厂商编号	说明	Range Manual/Auto	Diode Y/N	Frequency(Hz)	Capacitance	Auto Power off Y/N	Batt. Test Yes/No	Buzzer Yes/No
2250	DM-3000	3 1/2 Digital 电表	Manual	Yes	No	No	No	No	Yes

- 3 ½ 大型液晶显示器
- 测量范围:0.1Pf-20000uF
- 分为9个选择档
- 精确度:±0.5%
- 有归零调整功能,提高精确度.
- 输入保护:200mA/DC 50V
- 尺寸:185*87*39 mm

100Y 编号	厂商编号	制造厂商	说明
28983	DM-9023	LUTRON	电容表

电表+仪表头

DM_系列数位三用电表

详细产品规格－请点击cn.100y.com.tw

- 与长条图显示的自动范围DMM。
- 3200数字显示计数。与电铃机的 LCD显示。
- 大型LCD显示，容易读出。
- 与可用范围控制作用手工范围的操作。
- 自动关闭特点。
- IEC1010 安全认证。
- 紧凑&坚固外壳。

100Y 编号	厂商编号	制造厂商	说明
28997	DM-9092	LUTRON	自动换档电表

- 3 ½ 位数, LCD 液晶读值, 最大显示 ±1999
- 具交流/直流电压. 交流/直流电流, 电阻, 电容, 频率, 二极体, 电晶体, 短路蜂鸣, 逻辑. . . . . 等测量功能
- 安全规范符合 IEC1010-1, UL, CE 认证合格
- 具电流档输入错误警示声功能
- 具安全输入插座和测试头
- 各档都有过载保护功能

100Y 编号	厂商编号	说明	Range Manual/Auto	Tr.(hFE)	Diode Y/N	Frequency(Hz)	Capacitance	Auto Power off Y/N	Batt. Test Yes/No	Buzzer Yes/No
2231	DM122	3 1/2LCD 数字电表	Manual	电阻-2000MΩ	Yes	Yes	Yes	No	No	Yes
2233	DM124	3 1/2LCD 数字电表	Manual	电阻-2000MΩ	Yes	Yes	Yes	No	No	No

- 3 ½ 位数, LCD 液晶读值, 最大显示 ±3200
- 具交流/直流电压. 交流/直流电流, 电阻, 短路蜂鸣, 二极体, 读值锁定, 类比试条码读值显示, 自动/手动换档, 自动开机. . . . . 等测量功能
- 安全规范符合 IEC, CAT111, CE 认证合格
- 具安全输入插座和测试头
- 各档都有过载保护功能

100Y 编号	厂商编号	说明	Range Manual/Auto	Diode Y/N	Auto Power off Y/N
8282	DM132	3 1/2 自动换档数字电表	Auto	Yes	Yes

- 3 ½ 位数, LCD 液晶读值, 最大显示 ±1999
- 具交流/直流电压. 交流/直流电流, 电阻, 电容, 电感, 频率, 二极体, 电晶体, 逻辑, 工作周期, 自动关机. . . . . 等测量功能
- 安全规范符合 IEC1010-1, UL, CE 认证合格
- 功能档未被操作达45分钟时, 电表将自动关机
- 具电流档输入错误警示声功能
- 具安全输入插座和测试头, 各档都有过载保护功能

100Y 编号	厂商编号	说明	Range Manual/Auto	Diode Y/N	Frequency(Hz)	Capacitance	Auto Power off Y/N	Buzzer Yes/No
2230	DM8007	3 1/2 多功能数位电表(附 LCR 测试功能)	Manual	Yes	20MHz	200uF	Yes	Yes

- 3 ½ 位数, LCD 液晶读值, 最大显示 ±1999
- 具交流/直流电压. 交流/直流电流, 电阻, 电容, 频率, 二极体, 电晶体, 短路蜂鸣, 逻辑, 最大读值锁定, 自动关机. . . . . 等测量功能
- 安全规范符合 IEC1010-1, UL, CE 认证合格
- 功能档未被操作达45分钟时, 电表将自动关机
- 具电流档输入错误警示声功能
- 具安全输入插座和测试头, 各档都有过载保护功能

100Y 编号	厂商编号	说明	Tr.(hFE)	Diode Y/N	Frequency(Hz)	Capacitance	Auto Power off Y/N	Buzzer Yes/No
25839	DM8020	多功能型数字电表	0-1000	Y	4kHz/40kHz/400kHz/4000kHz	4nF/40nF/400nF/4uF/40uF	Y	Y

在任何地方都能得到帮助。请与我们联络。将能帮助您寻找所需产品

cn. 100y. com. tw

胜特力电子有限公司

电表+仪表头

DM_系列数位三用电表

详细产品规格－请点击cn.100y.com.tw

- 4 ½ 位数, True RMS 均方根读值, 最大显示 ±1999
- 具交流/直流电压. 交流/直流电流, 电阻, 频率, 二极体, 逻辑, 工作周期, 读值锁定, 自动关机. . . . . 等测量功能
- 安全规范符合 IEC-348, UL-1244, CE 认证合格
- 功能档未被操作达45分钟时, 电表将自动关机
- 具电流档输入错误警示声功能
- 具安全输入插座和测试头, 各档都有过载保护功能

100Y 编号	厂商编号	说明	Range Manual/Auto	Diode Y/N	Auto Power off Y/N	Buzzer Yes/No
9271	DM8050	4 1/2TRUE RMS 数位电表	Manual	Yes	Yes	Yes

APPA_系列电表
APPA_系列数位三用电表

详细产品规格－请点击cn.100y.com.tw

APPA-101

自动换档三用电表

100Y 编号	厂商编号	制造厂商	说明	手排 / 自排档	二极体测试	电容范围值	自动关机 Y/N	短路声音 Y/N
8576	APPA-101	APPA	自动换档三用电表	Auto	Yes	4nF,400nF,4uF,40uF	Yes	Yes

- 显示:4 ½ 位数, 20000/4000 count
- 电压DCV：20mV-1000V
- 电压ACV：20mV-750V
- 电流DCA/ACA：20mA-10A
- 电阻：200Ω-2GΩ RANGE
- 频率：20Hz-1MHz
- AC+DC Ture RMS, 资料记忆功能
- RS-232 界面/WinDMM 软体(107须另外选购)

100Y 编号	厂商编号	制造厂商	说明	频率范围值(Hz)	电容范围值
32249	APPA-107N	APPA	The Toughest Multimeters	20Hz ~ 1MHz	4nF ~ 40mF

- 显示：LED 显示, 最大读值为3200和 65分割条线图 .
- 极性征兆： 自动，正极暗指，被表明的阴性。
- 采样： 数字的2次秒。 模式条线图的12次秒。
- DC Volts：300mV-1000V
- AC Volts：3V-750V
- 电流DC：300μA-20A
- 电压AC：300μA-20A
- 电阻:300Ω-30MΩ

100Y 编号	厂商编号	制造厂商	说明	手排 / 自排档	二极体测试	自动关机 Y/N	电池测试 Y/N	短路声音 Y/N
7483	APPA-97	APPA	三用电表	Auto	Yes	Yes	No	Yes

替换试铅为APPA 30/60/90/100/200 系列， 坚硬舒适夹子，安全覆盖，直角插座 48″(1. 2m),1000V，10A，CAT III。

100Y 编号	厂商编号	制造厂商	说明
26498	ATL-3	APPA	APPA-101 用测试棒

CHY_系列电表
CHY_系列数位三用电表

详细产品规格－请点击cn.100y.com.tw

产品特色：

- 符合EN61010-1 的安全规格认证
- 坚固且易操作型电表
- 频率档自动换档，可量测至20MHz
- 二极体测试及蜂鸣道通测试
- 电晶体 hFE测试。
- 欧姆，二极体及蜂鸣导通可输入保护至500V
- 直流/交流均方根值量测。
- 设计符合IEC-348 及 UL-1244 安全规范

100Y 编号	厂商编号	制造厂商	说明	手排 / 自排档
20518	CHY-14	Chy	3 1/2 位多功能电表	自动换档

电表+仪表头

CHY_系列数位三用电表

详细产品规格－请点击cn.100y.com.tw

- 3 ½ 位最大显示值 1999
- 具有归零调整更精确
- 200p±(0.5%+1dgt+0.5pF)测试频率820Hz
- 2000p/20nF/200nF/2uF/20uF/200uF ±0.5%
- 2000uF ±(2%+1dgt) 20mF ±(4%+1dgt)
- 200p-2uF档, 测试频率82Hz
- 200uF-20mF档, 测试频率8.2Hz
- 尺寸:151(H)*70(W)*38(D) mm

100Y 编号	厂商编号	制造厂商	说明	手排 / 自排档	电容范围值	自动关机
11118	CHY-15	Chy	3-1/2 Digital 电容表	手排	0.1pf-20mf	NO

产品特色:

- 符合EN61010-1 的安全规格认证
- 坚固且易操作型电表
- 频率档自动换档，可量测至20MHz
- 二极体测试及蜂鸣道通测试
- 电晶体 hFE测试。
- 欧姆，二极体及蜂鸣导通可输入保护至500V
- 直流/交流均方根值量测。
- 设计符合IEC-348 及 UL-1244 安全规范

100Y 编号	厂商编号	制造厂商	说明	手排 / 自排档	电容范围值
20519	CHY-17	Chy	3 1/2 位多功能电表	Auto	2000pF、20nF、200nF、2μF、20μF

- 3200 进位最大显示值3200
- DCV: 0-320m/3.2/32/320/600V ±1.2%
- ACV: 0-320m/3.2/32/320/600V ±2%
- DCA: 0-320m/3.2m/32m/320m= ±2%/10A ±3%
- ACA: 0-320m/3.2m/32m/320m= ±2.5%/10A ±3%
- 电阻: 0-310/3.1K/31K/310K/3.1M/31M ±1.5%
- 导通蜂鸣, 二极体测试, 10A保险丝保护
- 尺寸: 151(H)*70(W)*38(D) mm

100Y 编号	厂商编号	制造厂商	说明	手排 / 自排档
20520	CHY-19	Chy	3200 位多功能自动换档电表	Auto

- 3 3/4 位, 大字幕液晶显示
- 电压: DC 400m/4/40/400/1000V
  AC 400m/4/40/400/750V
  DC ±(0.5%+1dgt) AC ±(1%+4dgt)
- 电流:4m/400m/10A
  DC ±(1%+1dgt) AC ±(1.5%+4dgt)
- 电阻: 400/4K/40K/400K/4000K/40M±/4000MΩ ±(0.8%+2dgt)
- 电容: 4n/40n/400n/4u/400uF
- 电感: 4m/40m/400m/4/40H ±(5%+10dgt)
- 频率: 1Hz-4MHz ±(0.1%+1dgt)
- 导通蜂鸣, 二极体, 晶体, 逻辑测试.
- 尺寸:200H*90W*40D/mm

100Y 编号	厂商编号	制造厂商	说明	手排 / 自排档	电容范围值
20658	CHY-21	Chy	多功能数位表 (LCR 逻辑)	Auto	4nF, 40nF, 400nF, 4uF, 400uF

- 此款电表具有4 1/2 位显示, 最高读值为 1999
- 可以量测交直流之电压电流, 电阻, 导通测试, 二极体以及hFE测试
- 直流电压: 0V-1000V ±(0.05%rdg+4digit)
- 交流电压: 20mV-750V ±(1.5% rdg+10digit)
- 交流电流: 0A-10A ±(2.5% rdg+10digit)
- 直流电流: 0A-10A ±(2% rdg+10digit)
- 电阻: 0Ω -20MΩ ±(2% rdg+3digit)
- 附加功能: 弱电指示
- 使用电源: DC 9V电池 *1

100Y 编号	厂商编号	制造厂商	说明
20521	CHY-23	Chy	高精度数字电表

CHY_系列数位三用电表

详细产品规格－请点击cn.100y.com.tw

- DC电压：200m/2/20/200/1000V ±(0.05%+4dgt)输入阻抗 10MΩ
- AC电压：200m/2/20V 频率响应 50-20KHz ±(1.5%+10dgt)
  200V/750V 频率响应 50-1 KHZ ±(1.5+10dgt)
- 电阻:20/200/2K/20K/200K/2MΩ ±(0.2%+2dgt)20MΩ ±(2%+3dgt)
- 蜂鸣,二极体,晶体测试
- 尺寸:200H*90W*40D/mm

100Y 编号	厂商编号	制造厂商	说明
35297	CHY-23T	Chy	高精度数字电表

产品特色：

- 符合EN61010-1 的安全规格认证
- 坚固且易操作型电表
- 频率档自动换档，可量测至15MHz
- 电容量测从0.1pF 至20μF
- 电阻量测从0.01Ω 至2000MΩ
- 二极体测试及蜂鸣道通测试
- 逻辑测试功能
- 电晶体 hFE测试。
- 欧姆，二极体,蜂鸣导通,逻辑及频率可保护至500V DC/AC rms

100Y 编号	厂商编号	制造厂商	说明	手排 / 自排档	电容范围值
20522	CHY-26	Chy	3 1/2 位多功能电表	Auto	200pF、2nF、20nF、200nF、2μF、200μF

3,3/4 液晶显示4300进位

- 电压：DC430m/4.3/43/430/1000V
  AC430m/4.3/43/430/750V
  DC±(0.25%+1dgt)AC±(0.75%+2dgt)
- 电流:430u/43m/430m/10A
  DC±(0.5%+1dgt)AC±(1%+2dgt)
- 电阻:430/4.3K/43K/430K/4300K /43MΩ±(0.3%+3dgt)
- 电容:4.3n/43n/430n/4.3u/430uF
- 电感:4.3m/43m/430m/4.3/43H ±(5%+10dgt)
- 频率:0.1Hz-430KHz±(1%+3dgt)
- 温度：-20～1370°C±(2%+3dgt)
- 蜂鸣,二极体,逻辑,自动关机

100Y 编号	厂商编号	制造厂商	说明	手排 / 自排档	电容范围值	自动关机
39369	CHY-29	Chy	多功能数字表	自动换档	4.3n/43n/430n/4.3u/430uF	Yes

数字型三用电表

- 全系列SMD 制成制造
- 电阻测试可达20MΩ
- DCV 精确度 ±0.5%
- 另可测量电晶体及二极体

100Y 编号	厂商编号	制造厂商	说明
20523	CHY-36A	Chy	数字三用电表
20524	CHY-36B	Chy	数字三用电表

数字型三用电表

- 全系列SMD 制成制造
- 电阻测试可达20MΩ
- DCV 精确度 ±0.5%,另可测量温度

100Y 编号	厂商编号	制造厂商	说明	自动关机
20525	CHY-36C	Chy	数位多用电表	No

在任何地方都能得到帮助。请与我们联络。将能帮助您寻找所需产品
cn.100y.com.tw
胜特力电子有限公司

CHY_系列数位三用电表

详细产品规格－请点击cn.100y.com.tw

数字型三用电表
- 全系列SMD 制成制造
- 电阻测试可达20MΩ
- DCV 精确度 ±0.5%
- 另可测量电容及频率

100Y 编号	厂商编号	制造厂商	说明	电容范围值	自动关机
20526	CHY-38	Chy	数位多用电表	2nF, 20nF, 200nF, 2uF, 20uF	No

- 4 ½ 位二视窗背光显示，RS232 电脑界面附软体
- 电阻:20/200/2K/20K/200K/2M/20MΩ±(0.5% +3dgt)
- 电容:2000p/20n/200n/2000nF/20u/200u/2000u/20mF
- 电感:2000u/20m/200m/2000mH/20H/200H/2000H/20000H
- 测试频率:120Hz/1KHz 选择
- 串并联等效电路选择 PLA/SER
- 测试参数:D/Q/R 选择（副显示）
- TOL 测试：误差正负% 值
- 设定高低值,相对值,误差%值
- 尺寸:192H*91W*53D/mm

100Y 编号	厂商编号	制造厂商	说明
29252	CHY-41R	Chy	专业型 LCR 表

CHY-42 3,3/4智慧型高精度电表

- DCV：0-400mV/4/40/400/600V ±0.25%
- ACV：0-400mV/4/40/400/600V ±0.75%
- DCA：0-4m/4/40m/400mA/10A ±0.5%
- ACA：0-4m/4/40m/400mA/10A ±1%
- 电阻：0-400/4K/40K/400K/4M/40M ±3%
- 频率：100HZ/1K/10K/100K/700KHZ ±0.05%
- 电容：0-40nf/40nf-20uf ±2%/200uf ±5%
- 具自动关机功能及自动换档功能
- 有记忆 MAX/MIN，HOLD,REL 类比显示

100Y 编号	厂商编号	制造厂商	说明	手排 / 自排档	电容范围值	自动关机
20532	CHY-42	Chy	自动换档电表(uf , Hz)	Auto	4nF, 40nF, 400nF, 4uF, 40uF	Yes

CHY-42 3,1/2 万用数字表

- DCV：0-320mV/3.2/32/320/600V ±0.3%
- ACV：0-320mV/3.2/32/320/600V ±1%
- DCA：0-320m/3.2/32m/320mA/10A ±0.5%/10A
- ACA：0-320m/32 ±1.5%/10A ±2%
- 电阻：0-310/3.1K/31K/310K/3.1M/31M ±0.4%
- 电容：0-3.2nf/32nf/320uf ±2%
- 导通蜂鸣，晶体，二极体测试
- 10A保险丝保护 具自动换档功能
- 尺寸：151(H)*70(W)*38(D) mm

100Y 编号	厂商编号	制造厂商	说明	电容范围值
20533	CHY-47	Chy	自动换档电表	3.2nF, 32nF, 320nF, 3.2μF, 32μF

CHY-42 3,1/2 多用数字表

- DCV：0-200mV/2/20/200/600V ±0.35%
- ACV：0-200mV/600V ±1%
- DCA：0-200u/20m/200mA/10A ±0.5%
- 电阻：0-200/2K/20K/200K/2M/20M ±0.4%
- 温度：-20°C-750°C ± 2-3%（含温度率）
- 频率：0-15MHZ ±0.1%（自动换档）
- 电容：0-2n/200nf/20uf ±2%
- 导通蜂鸣，二极体，晶体hfe测试
- 大字幕，高精度，最大值及读值锁定

100Y 编号	厂商编号	制造厂商	说明	电容范围值
20534	CHY-48C	Chy	多功能数字表	2nF, 200nF, 20uF

电表+仪表头

CHY_系列数位三用电表

详细产品规格－请点击cn.100y.com.tw

规格：

- 显示方式：4 1/2 位液晶显示器（LCD）表示,最大读值19999
- 取样率：10次/秒(一般)
- 连续记录：最大6500组
- 警示记录：最大5400组
- 单笔记录：32000笔
- 操作环境：温度0至40°C,相对湿度<70%
- 储存环境：温度-20至60°C,相对湿度<80%(电池需自表内取出)
- 安规：符合EN61010-1 protection class II over voltage category（CAT II 600V)pollution degree 2
- 电源：9V*1（NEDA 1604, JIS 006P, IEC 6F22）
- 电池寿命：40hr(碳锌电池)
- 尺寸：19.2cm*9.1cm*5.25cm
- 重量：约335g(含电池)

100Y 编号	厂商编号	制造厂商	说明
38648	CHY-48R	Chy	CHY-48R 多功能储存型电表

各款三用电表系列

各款三用电表系列

详细产品规格－请点击cn.100y.com.tw

产品特点

真有效值测量
测量精度：3 3/4位
自动/手动量程，易于操作
背光大显示屏，塑胶保护外套，自动关机功能
可选光电隔离RS232通信接口，配合PC机分析软件进行数据分析
可与钳形适配器配合使用，测量大电流

测试指标

320系列万用表		61-320	61-322	61-324
	量程	基础精度		
交流电压	400.0m/4.000/40.00/400.0/750V	0.9%	1.2%	1.2%
直流电压	400.0m/4.000/40.00/400.0/1000V	0.5%	0.5%	0.5%
交流电流	400.0μ/4000μ/40.00m/400mA	--	1.5%	1.5%
直流电流	400.0μ/4000μ/40.00m/400mA	1.0% *	1.0%	1.0%
电阻	400.0/4.000k/40.00k/400.0k/4.000M/40.00MΩ	0.7%	0.7%	0.7%
电容	4.000n/40.00n/400.0n/4.000μ/40.00μ/ 400.0μ/4.000m/40.00mF	2.0%	2.0%	2.0%
频率	4.000k/40.00k/400.0k/4.000M/40.00MHz	0.01%	0.01%	0.01%

100Y 编号	厂商编号	制造厂商	说明
48430	61-320	IDEAL	IDEAL_专业级万用表
48432	61-322	IDEAL	IDEAL_True RMS 专业级万用表
48433	61-324	IDEAL	IDEAL_True RMS 专业级万用表

320系列万用表		61-494	61-495
	量程	基础精度	
AC电压	20.000m/200.00m/2.0000/20.000/200.00/750.0 V	0.7%	0.7%
DC电压	20.000m/200.00m/2.0000/20.000/200.00/1000.0 V	0.06%	0.06%
AC电流	20.000m/200.00m/2.0000/10.000 A	0.1%	0.1%
DC电流	20.000m/200.00m/2.0000/10.000 A	0.3%	0.2%
电阻	200.00/2.0000k/20.000k/200.00k/2.0000M/20.000M/200.00M/2.0000G Ω	0.6%	0.6%
LV 电阻	2.0000k/20.000k/200.00k/2.0000M/20.000M/200.00M Ω	0.3%	0.3%
电容	4.000n/40.00n/400.0n/4.000μ/ 40.00μ/400.0μ/4.000m/40.00mF	0.9%	0.9%
频率	20.000/200.00/2.0000k/20.000k/200.00k/1.0000M Hz	0.01%	0.01%
DUTY FACTOR	20% - 80%	1.0%	1.0%
温度	-150°F to 2200°F (-100°C TO 1200°C)	0.1%	0.1%

100Y 编号	厂商编号	制造厂商	说明
48435	61-494	IDEAL	IDEAL_工业级万用表

电表+仪表头

各款三用电表系列

详细产品规格－请点击cn.100y.com.tw

100Y 编号	厂商编号	制造厂商	说明
48436	61-495	IDEAL	IDEAL_工业级万用表

1. 组合精确度定标器和True RMS DMM
2. 多功能定标器提供：电流，电压和频率(矩形波)来源
3. 装载恒定的输出电流为500 ohms
4. 双极电流(2 5mA)和电压(输出的 1 .5V, 1 5V)
5. 大范围与可调整的脉冲宽度的频率来源和使用率
6. 28频率范围
7. 与连续的斜坡或台阶输出可编程序记忆
8. DMM作用：交直流电压和电流，AC+DC配齐RMS，抵抗，温度，频率，使用率，脉冲宽度，二极管测试和连续性寻呼机

100Y 编号	厂商编号	说明
36269	72-6665	TENMA2000 数位电表

- 附加作用：自动举行、超电压和电流警告
- 显示：数字显示： 4300计数读值
- 测量率：数字显示： 大约2次/秒
- 操作温湿度：0 to 50°C; 80% RH or less at 0°C to 40°C, or 70% RH or less at 40°C to 50°C (非浓缩)
- 储存温湿度：-20°C to 60°C, 70 RH or less (非浓缩)
- 温度系数：Add accuracy x 0.1/ °C to the basic accuracy at a temperature within 0°C to 18°C and 28°C to 50°C
- 耐电压：3.7 kV AC for 1 minute (between input terminals and casing, for 73201,73202, 73203)
  5.55 kV AC for 1 minute (between input terminals and casing, for 73204)
- 电源：Two AAA (LR03 or R03) dry cells
- 电池寿命：Approx. 600 hours (for continuous DC voltage measurement with alkaline cells)
- 尺寸：74 (W) x 155 (H) x 31 (D) mm
- 重量：Approx. 240 g (包括电池)
- 标准：Safety EN61010-1 (1995) + Amend; EN61010-2-031 (1995)
  (600 V, CAT II; 300 V, CAT III; contamination level 2,
  indoor use: 73201,73202, 73203)
  (600 V, CAT III; contamination level 2, indoor use: 73204)
  EMC EMI: EN55011 (1991) (Class B, Group 1)
  EMS: EN50082-1 (1997)

100Y 编号	厂商编号	制造厂商	说明
45859	73202	YOKOGAWA	YOKOGAWA_73202 Digital Multimeter

产品介绍：

3 3/4 位液晶显示，自动换档，自动关机

- 电压：DC：400m/4/40/400/600V
  AC：4/40/400/600V
- 电流：40m/400Ma
  DC±(2. 2%+5dgt)
  AC±(2. 8%+5dgt)
- 电阻：400/4K/40K/400K/4M/40MO±(1. 2%+5dgt)
- 电容：4n/40n/400n/4u/40u/400nF
- 频率：5Hz-100Hz, Duty Cycle
- 导通蜂鸣，二极体测试
- 尺寸：176H*104W*46D/mm

100Y 编号	厂商编号	制造厂商	说明
29282	CD-800a	SANWA	三和_数字表

- Auto Hold !!!
- 自动关机选择自动范围&手工范围
- 电容量测(DE-200)
- 橡胶手枪皮套保护
- 双重绝缘试验导线
- 警告哔哔散发超出11A测试

100Y 编号	厂商编号	说明
17191	DE-2002	三用电表

电表+仪表头

各款三用电表系列

详细产品规格－请点击cn.100y.com.tw

直流电压:
- 档位: 200m/2/20/200/600V (93B/97 1000V)
  400m/4/40/400/1000V (98/99).
- 准确度: ±(1.0%读值+3位)
- 输入阻抗:100MΩ
- 过载保护: 直流/交流 1000V.

交流电压:(97/98/99自动换档)
- 档位: 20/200/600V (93B 1000V)
  200m/2/20/200/1000V (97)
  400m/4/40/400/1000V (98/99).
- 准确度: ±(2.5%读值+5位)
- 输入阻抗:4.5MΩ(85B, 93B)
  10MΩ(95, 97, 98, 99)
- 过载保护: 直流/交流 1000V.

直流电流:(97/98/99自动换档)
- 档位: 200m/2/20/200/2000mA;10A
  DCuA:200/2000uA(97)
  400/4000uA(98/99)
  DCmA:20/200mA(97)
  40/400mA(98/99)
- 准确度: ±(1.5%读值+3位)在uA, mA档
  ±(3.0%读值+5位)在10A档
- 输入阻抗:100MΩ
- 过载保护: 500mA/250V 保险丝.

100Y 编号	厂商编号	说明
48357	DMM-93B	多功能数位电表

- Auto Hold !!!
- 自动关机选择自动范围&手工范围
- 电容量测(DE-200)
- 橡胶手枪皮套保护
- 双重绝缘试验导线
- 警告哔哔散发超出11A测试

100Y 编号	厂商编号	说明
20551	EZ-8	迷你型数字表

- 防止受到瞬变电压 250 V AC, 在他们可以发生之前防止电击事故
- 下落证明设计承受滴下在一个水泥地板上从高度1米
- LED 检查作用
- 温度测量支持(与任意探针)
- CE 标号

100Y 编号	厂商编号	制造厂商	说明
39613	HIOKI-3030-10	HIOKI	数字三用表

产品特色:
- 方便实用的笔式万用笔
- 可测量直流/交流电压, 阻抗, 导通与二极体的检查
- 最大4199显示
- 体积虽小, 欲具备了 CAT III 600V 的安全要求
- 探头卷收以及对测量物的照明功能等
- 体积小, 有自动范围设定和资料保持的功能, 使得测量电机, 电子电路特别容易.

100Y 编号	厂商编号	制造厂商	说明
50288	HIOKI-3246	HIOKI	"HIOKI"_笔型电表

- 极插安全设计, 具自动换档功能
- DCV:0-560m/5.6/56/560/1000V ±0.35%
- ACV:0-560m/5.6/56/560/750V ±1.5%
- DCA:0-56u/560u/5600u/56m/560mA/10A ±1.5%
- ACA:0-56u/560u/5600u/56m/560mA/10A ±2.5%
- 电阻:0-560/5.6K/56K/560K5.6M/56MΩ ±0.5%
- 频率:0-150/1500/15K/150K/400KHz ±0.02%
- 导通蜂鸣, 二极体测试
- 尺寸:167(H)*(W)*33(D) mm

100Y 编号	厂商编号	制造厂商	说明
12129	HIOKI-3256	HIOKI	日制数字电表

cn.100y.com.tw
胜特力电子有限公司

服务专线:台湾:886-3-5753170 深圳:86-755-83298787 上海:86-21-34970699
传 真:台湾:886-3-5753172 深圳:86-755-83640655 上海:86-21-64605107
E-mail:台湾:sale@100y.com.tw 深圳:100y@163.com 上海:100y-1@163.com

电表+仪表头

各款三用电表系列

详细产品规格－请点击cn.100y.com.tw

- 3 ½ LCD 荧幕显示
- 电压 DCV：200mV/2000mV/20V/200V/1000V
- 电压 ACV：200V/750V
- 电流 DCA：200μA/2000μA/20mA/200mA/10A
- 电阻 Ohms：200/2000/20K/200K/2000KΩ
- 电晶体导通蜂鸣测试

100Y 编号	厂商编号	说明
14837	MT-903B	迷你数字电表

特长

- IEC61010安全设计
- 机箱及电路基板使用
- 电流机能是由于保险丝的保护
- 使用了难燃烧木材实体保护
- 易懂的大的数字的表示部
- 快的应答速度(数字部5次/秒，障碍区域约 60次/秒)
- 频率(5个灵敏度选择可能)，广泛的容量测量
- 0.01Ω/0.01mV AC/DC 分辨率
- RS-232C接口附着

本电器设计为弱电电路的测量，数字手机、多用表。小型通讯机器和家电产品，不用说电灯线电压和各种电池的测量等，使用补充机能电路分析等发挥威力。

100Y 编号	厂商编号	制造厂商	说明
41299	PC20	SANWA	三和_Digital 电表
41303	PC500	SANWA	三和_三用电表系列
41308	PC5000	SANWA	三和_TRUE RMS 数位三用电表
41305	PC510	SANWA	三和_Digital 电表

BRYMEN_系列电表

BRYMEN_BM850系列5-4/5位双显示电表

详细产品规格－请点击cn.100y.com.tw

功能/规格:

- 直流电压 5-4/5 位显示，500，000 Counts 高解析度量测
- 频率计数 6位显示，999，999 Counts 高解析度及0.002% 高精准度量测
- 0.02% 0.03% 高精密电压量测及每秒5次跨四量测
- 100KHz 20KHz 高频宽，交流/直流混合 True RMS 电压量测功能
- 1000V 500V 20A 电流输入端提供 HBC Fuse(IR 10KA)保护

100Y 编号	厂商编号	制造厂商	说明	手排 / 自排档	电容范围值	自动关机
15713	BM-857	BRYMEN	BRYMEN_ 掌上型多功能数位电表	AUTO	10pF to 9999μF	YES
15712	BM-859CF	BRYMEN	BRYMEN_ 掌上型多功能数位电表	AUTO	10pF to 9999μF	YES

- 频率，电容，温度测量功能
- 大型背光LED 5000 Count
- 0.05秒-480秒的取样时间，可自由设定
- 独立式的资料收集系统，显示器可阅览过程
- 可测试项目：温度，电压，频率，抗阻，交/直流电压，电流
- 光导RS-232界面，适合 Window 95/98/2000/ME/XP

100Y 编号	厂商编号	制造厂商	说明
16789	BR-859X	BRYMEN	"BRYMEN" For BM850 Series 软体+光纤 Cable

BRYMEN_BM510系列独立式资料记录器3-4/5位电表

详细产品规格－请点击cn.100y.com.tw

- 具有可选择取样间隔时间，从0.05秒到480秒1
- 光导RS-232界面，可与电脑连接的能力
- 大型背光式 LCD 显示器，5000 COUNTS
- 适合WIN 95/98的软体
- 独立式的资料收集系统，显示器可阅览过程，记忆深度：43，000笔
- 温度测量 -50°C to 1000°C 0.3%+3d
- 电容 10pF to 1999μF 0.8%+2d

100Y 编号	厂商编号	制造厂商	说明	手排 / 自排档	电容范围值	自动关机
15686	BM-515	BRYMEN	BRYMEN_ 独立资料记录器 3 4/5 位	Auto	10pF TO 9999μF	YES

电表+仪表头

BRYMEN_BM810系列3-4/5位双显示电表

详细产品规格－请点击cn.100y.com.tw

功能与特点:

- 光导RS-232界面,可与电脑连接的能力
- 适合Win95/98系统的软体
- 具有记录极大值,极小值,极大-极小值之功能(BM815, BM-817 Only)
- 具有Peak Hold极大值,极小值,极大-极小值的读值(BM815, BM-817 Only)
- 大型背光式LCD 显示器5000 COUNTS
- 温度测量 -50°C-1000°C 0.3%+3d
- 电容 10pF to 9999μF0.8%+2d
- 频率 5Hz to 125KHz 0.01%+2d
- 阻抗 0.01Ω to 50MΩ 0.1%+2d
- 直流电压 0.01mV to 1000V 0.06%+2d
- 交流电压 0.01mV to 1000V True RMS 0.5%+3d(BM-811, BM-815:AVE)
- 直流电流0.1μA to 10A 0.2%+4d
- 交流电流0.1μA to 10A True RMS 0.6%+3d (BM-811, BM-815:AVE)
- 二极体,读值锁定,自动关电,全自动换档
- 防震护套,防火外壳
- 快速测量每秒5次,类比条状每秒60次,蜂鸣小于100μS
- 具有微小电压50.00mV 档，微小阻抗50.00Ω
- 测棒阻抗自动归零，微小变化类比放大指示(BM815, BM-817 Only)
- 符合安规 EN61010-1 CAT II 1KV AC/DC CAT III 600V AC/DC
- 雷击保护达到6.5KV 1.2/50μs
- 符合 EMC EN55022/A1 CLASS B, EN50082-1, IEC801-2, 3

100Y 编号	厂商编号	制造厂商	说明	手排 / 自排档	电容范围值	自动关机
15711	BM-812	BRYMEN	BRYMEN_ 3 4/5 5000 读值电表 (不含软体 BR-81X 及光纤 cable)	Auto	10pF to 9999μF	Yes
23791	BM-815	BRYMEN	BRYMEN_3-4/5D Professional Multimeter + RS232PC Interface	Auto	10pF to 9999μF	Yes
15200	BM-817	BRYMEN	BRYMEN_ Digital 3-4/5d 三用电表	Auto	10pF to 9999μF	Yes

- 频率,电容,温度测量功能
- 大型背光LED 5000 Count
- 0.05秒-480秒的取样时间,可自由设定
- 独立式的资料收集系统,显示器可阅览过程
- 可测试项目:温度,电压,频率,抗阻,交/直流电压,电流
- 光导RS-232界面,适合 Window 95/98/2000/ME/XP

100Y 编号	厂商编号	制造厂商	说明
16409	BR-81X	BRYMEN	BRYMEEN- BM810 Series Software+Cable

BRYMEN_BM800系列3-3/4位电表

详细产品规格－请点击cn.100y.com.tw

- 3-3/4位显示，4，000 Counts
- 大型背光式LCD 显示器
- 蜂鸣警示，防止探棒接错造成危险
- 记录极大值（30ms 反映时间）
- 全自动换档设计，方便使用
- 直流电压最大精确度 0.3%
- 相对值归零功能
- 二极体，读值锁定，自动关电，全自动换档
- 测AC 电压的真有效值
- 可测K型温度 -20°C to 300°C
- 交/直流电压 0.1mV to 1000V
- 交/直流电流 0.1μA to 20A
- 阻抗0.1Ω to 40MΩ
- 频率5Hz to 1MHz
- 电容 100pF to 300μF
- 蜂鸣导通
- 防震护套,防火外壳
- 欧姆档及电容档提供600V 的输入电压保护
- 电击保护达到 6.5Kv 1.2/50μS
- 符合安规 EN61010-1 CAT II 1KVAC/DC & CAT III 600VAC/DC
- 符合 EMC61326(97/98A1),EN61000-4-2(95),EN61000-4-3(96)

100Y 编号	厂商编号	制造厂商	说明	手排 / 自排档	电容范围值	自动关机
15685	BM-807	BRYMEN	BRYMEN_ 3 3/4 4000 读值电表	AUTO	10pF-3000μF	NO

在任何地方都能得到帮助。请与我们联络。将能帮助您寻找所需产品

cn.100y.com.tw

胜特力电子有限公司

电表+仪表头

BRYMEN_BM200系列3-2/3 2500 读值电表

详细产品规格－请点击cn.100y.com.tw

100Y 编号	厂商编号	制造厂商	说明	手排 / 自排档	电容范围值	自动关机
15714	BM-201	BRYMEN	BRYMEN_ 3-2/3d Practical Industrial Multimeter Series	AUTO	1pF TO 25μF	YES
15715	BM-202	BRYMEN	BRYMEN_ 3-2/3d Practical Industrial Multimeter Series	AUTO	1pF TO 25μF	YES

- EF 无线式电场侦测
- 二极体导通测试，读值锁定
- 全自动换档，自动开闭电源功能
- 防震护套，防火外壳
- 可测试项目：温度，电压，频率，抗阻，交/直流电压，电流
- 光导RS-232 界面，适合 Window 95/98/2000/ME/XP

100Y 编号	厂商编号	说明
20650	BR-20X	软体+光纤 CABLE

KILTER_系列电表
KILTER_数位式电容表

详细产品规格－请点击cn.100y.com.tw

产品特色：

- 自动换档：容易使用，节省时间.
- 自动关机：十分钟后，开闭电源.
- 自动保护：最高保护，500V.
- 读值锁定：测试数据，均可固定.
- 安全保障：输入阻抗采10ΩM.
- 电源供给：LR44（1.5V）*2个
- 产品配件：测试棒，电池2个，皮套，产品保证卡

100Y 编号	厂商编号	制造厂商	说明	自动关机	手排 / 自排档
48700	KILTER119	KILTER	自动换档型电表	Y	自动

KILTER270

KILTER280

产品特色：

- 坚固耐用：具备可以防震与耐摔得护套
- 桌面脚架：免于平台或工作桌无法固定
- 电池提示：出现电池符号表示更换电池
- 电池寿命：约200小时.
- 自动保护：最高保护，500V.
- 安全保障：输入阻抗采10MΩ.
- 外观尺寸：77*44*160
- 电源供给：单颗方形9V
- 产品配件：测试棒，9V 电池，保证卡

100Y 编号	厂商编号	制造厂商	说明	电容范围值	自动关机	手排 / 自排档
42168	KILTER270	KILTER	专业电容表	200nF	N	手动
42289	KILTER280	KILTER	专业电容表		N	自动

产品特色：

- 自动关机：10分钟后，关闭电源.
- 外观尺寸：77*44*160
- 输入保护：保险丝0.25/250V 保护.
- 调整范围：±20pF归零调整.
- 测试电压：小于3.5V.
- 电池寿命：约300小时.
- 电源供给：单颗方形9V
- 产品配件：测试棒，9V 电池，保证卡

100Y 编号	厂商编号	制造厂商	说明	电容范围值	自动关机	手排 / 自排档
18632	KILTER357	KILTER	专业电容表	20mF	Y	手动

服务专线：台湾：886-3-5753170　深圳：86-755-83298787　上海：86-21-34970699
传　　真：台湾：886-3-5753172　深圳：86-755-83640655　上海：86-21-64605107
E-mail：台湾：sale@100y.com.tw　深圳：100y@163.com　上海：100y-1@163.com

电表+仪表头

KILTER_数位三用电表系列

详细产品规格－请点击cn.100y.com.tw

产品特色:

- 坚固耐用: 具备可以防震与耐摔得护套
- 桌面脚架: 免于平台或工作桌无法固定
- 电池提示: 出现电池符号表示更换电池
- 电池寿命: 约200小时.
- 自动保护: 最高保护, 500V.
- 安全保障: 输入阻抗采10MΩ.
- 外观尺寸: 77*44*160
- 电源供给: 单颗方形9V
- 产品配件: 测试棒, 9V 电池, 保证卡

100Y 编号	厂商编号	制造厂商	说明	电晶体放大值	二极体测试	自动关机 Y/N	电池测试 Y/N	短路声音 Y/N	温度测量 Y/N	手排 / 自排档
18626	KILTER249	KILTER	耐用型电表	0-1000	N	N	Y	N		手动换档
18625	KILTER259	KILTER	工厂型电表		Y	N	Y	Y	N	手动换档

产品特色:

- 坚固耐用: 具备可以防震与耐摔得护套
- 桌面脚架: 免于平台或工作桌无法固定
- 电池提示: 出现电池符号表示更换电池
- 电池寿命: 约200小时.
- 自动保护: 最高保护, 500V.
- 安全保障: 输入阻抗采10MΩ.
- 外观尺寸: 77*44*160
- 电源供给: 单颗方形9V
- 产品配件: 测试棒, 9V 电池, 保证卡

100Y 编号	厂商编号	制造厂商	说明	电晶体放大值	二极体测试	电池测试 Y/N	短路声音 Y/N	温度测量 Y/N	记忆体 Y/N	手排 / 自排档
11619	KILTER269	KILTER	学生型电表	0-1000	Y	N	Y	N	N	手动

产品特色:

- 坚固耐用: 具备可以防震与耐摔得护套
- 桌面脚架: 免于平台或工作桌无法固定
- 电池提示: 出现电池符号表示更换电池
- 电池寿命: 约200小时.
- 自动保护: 最高保护, 500V.
- 安全保障: 输入阻抗采10MΩ.
- 外观尺寸: 77*44*160
- 电源供给: 单颗方形9V
- 产品配件: 测试棒, 9V 电池, 保证卡

100Y 编号	厂商编号	制造厂商	说明	电晶体放大值	二极体测试	电容范围值	自动关机 Y/N	电池测试 Y/N	短路声音 Y/N	温度测量 Y/N	记忆体 Y/N	手排 / 自排档
18633	KILTER275	KILTER	电容频率表	0-1000	Y	20uF	N	N	Y	N	N	手动换档

产品特色:

- 自动换档: 容易使用, 节省时间.
- 自动关机: 十分钟后, 开闭电源.
- 自动保护: 最高保护, 500V.
- 读值锁定: 测试数据, 均可固定.
- 安全保障: 输入阻抗采10ΩM.
- 外观尺寸: 77*44*160
- 电池寿命: 约500小时.
- 电源供给: 单颗方形9V
- 产品配件: 测试棒, 9V 电池, 保证卡

100Y 编号	厂商编号	制造厂商	说明	二极体测试	频率范围值	自动关机 Y/N	短路声音 Y/N	温度测量 Y/N	手排 / 自排档
42290	KILTER325	KILTER	超强型电表	Y	4.1KHz	Y	Y	N	Auto

产品特色:

- 自动换档: 容易使用, 节省时间.
- 自动关机: 十分钟后, 开闭电源.
- 自动保护: 最高保护, 500V.
- 读值锁定: 测试数据, 均可固定.
- 安全保障: 输入阻抗采10ΩM.
- 外观尺寸: 77*44*160
- 电池寿命: 约500小时.
- 电源供给: 单颗方形9V
- 产品配件: 测试棒, 9V 电池, 保证卡

100Y 编号	厂商编号	制造厂商	说明	二极体测试	自动关机 Y/N	电池测试 Y/N	短路声音 Y/N	记忆体 Y/N	手排 / 自排档
18623	KILTER326	KILTER	基本型电表	Yes	Y	N	Y	Y	Auto

服务专线:台湾:886-3-5753170　深圳:86-755-83298787　上海:86-21-34970699
传　　真:台湾:886-3-5753172　深圳:86-755-83640655　上海:86-21-64605107
E-mail:台湾:sale@100y.com.tw　深圳:100y@163.com　上海:100y-1@163.com

电表+仪表头

KILTER_数位三用电表系列

详细产品规格－请点击cn.100y.com.tw

产品特色:
- 自动换档: 容易使用, 节省时间.
- 自动关机: 十分钟后, 开闭电源.
- 自动保护: 最高保护, 500V.
- 读值锁定: 测试数据, 均可固定.
- 安全保障: 输入阻抗采10ΩM.
- 外观尺寸: 77*44*160
- 电池寿命: 约500小时.
- 电源供给: 单颗方形9V
- 产品配件: 测试棒, 9V 电池, 保证卡

100Y 编号	厂商编号	制造厂商	说明	二极体测试	频率范围值	自动关机 Y/N	短路声音 Y/N	手排 / 自排档
18628	KILTER335	KILTER	多功能电表	Y	5Hz~5MHz	Y	Y	Auto

产品特色:
- 自动换档: 容易使用, 节省时间.
- 自动关机: 十分钟后, 开闭电源.
- 自动保护: 最高保护, 500V.
- 读值锁定: 测试数据, 均可固定.
- 安全保障: 输入阻抗采10ΩM.
- 外观尺寸: 77*44*160
- 电池寿命: 约500小时.
- 电源供给: 单颗方形9V
- 产品配件: 测试棒, 9V 电池, 保证卡

100Y 编号	厂商编号	制造厂商	说明	电晶体放大值	二极体测试	频率范围值	电容范围值	自动关机 Y/N	短路声音 Y/N	温度测量 Y/N	手排 / 自排档
18627	KILTER345	KILTER	超强型电表	0-1000	Y	5Hz~5MHz	50nF~100uF	Y	Y	N	Auto
42292	KILTER355	KILTER	强棒型电表	0-1000	Y	9.999Hz~999.9KHz	5uF~500nF	Y	Y	N	Auto

产品特色:
- 自动换档: 容易使用, 节省时间.
- 自动关机: 十分钟后, 开闭电源.
- 自动保护: 最高保护, 500V.
- 读值锁定: 测试数据, 均可固定.
- 安全保障: 输入阻抗采10ΩM.
- 外观尺寸: 77*44*160
- 电池寿命: 约500小时.
- 电源供给: 单颗方形9V
- 产品配件: 测试棒, 9V 电池, 保证卡

电器特性:
- 误差极限: ±(%读值+字数), 保证期1年.
- 工作温度范围: 0-40°C. 相对湿度: <80% RH.
- 确保准确工作温度: 23±5

100Y 编号	厂商编号	制造厂商	说明	电晶体放大值	二极体测试	电池测试 Y/N	短路声音 Y/N	温度测量 Y/N	记忆体 Y/N	手排 / 自排档
50286	KILTER360	KILTER	验电功能型电表	0-1000	Y	N	Y	N	N	手动
50287	KILTER365	KILTER	验电功能型电表	0-1000	Y	N	Y	N	N	手动

指针型电表
- 台湾生产
- 加装减震弹簧
- ACV 1000V
- DCV 1000V
- 电阻 X10K
- DCA 0. 25A
- 电阻归零调整
- 指针归零调整

100Y 编号	厂商编号	制造厂商	说明	自动关机 Y/N	电池测试 Y/N	短路声音 Y/N	温度测量 Y/N	记忆体 Y/N	手排 / 自排档
27356	KILTER370	KILTER	指针型电表	No	No	No	N	N	手排

产品特色:
- 自动换档: 容易使用, 节省时间.
- 自动关机: 十分钟后, 开闭电源.
- 自动保护: 最高保护, 500V.
- 读值锁定: 测试数据, 均可固定.
- 安全保障: 输入阻抗采10ΩM.
- 外观尺寸: 88mm*185mm*38mm
- 电池寿命: 约500小时.
- 电源供给: 单颗方形9V
- 产品配件: 测试棒, 9V 电池, 保证卡

100Y 编号	厂商编号	制造厂商	说明	二极体测试	频率范围值	自动关机 Y/N	短路声音 Y/N	记忆体 Y/N	手排 / 自排档
18629	KILTER767	KILTER	多功能电表	Y	5MHz	Y	Y	Y	Auto
18630	KILTER787	KILTER	超强型电表						

cn.100y.com.tw

电表+仪表头

KILTER_名片型电表

详细产品规格－请点击cn.100y.com.tw

产品特色:

- 自动换档: 容易使用, 节省时间.
- 自动关机: 十分钟后, 开闭电源.
- 自动保护: 最高保护, 250V.
- 超强结构: 度电价保证, 防震耐摔.
- 皮套尺寸: 80*104*16
- 单机尺寸: 60*110*12
- 安全保障: 输入阻抗采10ΩM.
- 电源供给: LR44(1.5V)*2个
- 产品配件: 测试棒, 电池2个, 皮套, 产品保证卡

100Y 编号	厂商编号	制造厂商	说明	Diode Y/N	Batt. Test Yes/No	Buzzer Yes/No	Auto off Yes/No	Range Manual/Auto
11617	KILTER128	KILTER	名片型电表	Yes	No	Yes	No	Auto

产品特色:

- 自动换档: 容易使用, 节省时间.
- 自动关机: 十分钟后, 开闭电源.
- 自动保护: 最高保护, 500V.
- 读值锁定: 测试数据, 均可固定.
- 安全保障: 输入阻抗采10ΩM.
- 电源供给: LR44(1.5V)*2个
- 产品配件: 测试棒, 电池2个, 皮套, 产品保证卡

电器特性:

- 误差极限: ±(%读值+字数), 保证期1年.
- 工作温度范围: 18-28°C. 相对湿度: 不大于75% RH.
- 确保准确工作温度: 0.1*精度/1C

100Y 编号	厂商编号	制造厂商	说明	Diode Y/N	Batt. Test Yes/No	Buzzer Yes/No	Auto off Yes/No	Range Manual/Auto
42161	KILTER159	KILTER	名片型电表	Yes	Yes	Yes	Yes	Auto

产品特色:

- 自动换档: 容易使用, 节省时间.
- 自动关机: 十分钟后, 开闭电源.
- 自动保护: 最高保护, 500V.
- 读值锁定: 测试数据, 均可固定.
- 皮套尺寸: 80*104*16
- 单机尺寸: 60*110*12
- 安全保障: 输入阻抗采10ΩM.
- 电源供给: LR44(1.5V)*2个
- 产品配件: 测试棒, 电池2个, 皮套, 产品保证卡

100Y 编号	厂商编号	制造厂商	说明	Diode Y/N	Batt. Test Yes/No	Buzzer Yes/No	Auto off Yes/No	Range Manual/Auto
11623	KILTER168	KILTER	名片型电表	Yes	Yes	Yes	Yes	Auto

产品特色:

- 自动换档: 容易使用, 节省时间.
- 自动关机: 十分钟后, 开闭电源.
- 自动保护: 最高保护, 500V.
- 读值锁定: 测试数据, 均可固定.
- 安全保障: 输入阻抗采10ΩM.
- 电源供给: LR44(1.5V)*2个
- 产品配件: 测试棒, 电池2个, 皮套, 产品保证卡

电器特性:

- 误差极限: ±(%读值+字数), 保证期1年.
- 工作温度范围: 18-28°C. 相对湿度: 不大于75% RH.
- 确保准确工作温度: 0.1*精度/1C

100Y 编号	厂商编号	制造厂商	说明	Diode Y/N	Batt. Test Yes/No	Buzzer Yes/No	Auto off Yes/No	Range Manual/Auto
42163	KILTER169	KILTER	名片型电表	Yes	Yes	Yes	Yes	Auto

- 交流电压(ACV) MAX: 750V
- 直流电压(DCV) MAX: 750V
- 交流电流(ACmA) 400mA
- 直流电流(DCmA) 400mA
- 交流电流(ACA) MAX 4A
- 直流电流(DCA) MAX 4A
- 电阻(Ω) MAX: 40MΩ
- 二极体
- 到通蜂鸣
- 自动关机
- 读值锁定
- 分离式测试棒

100Y 编号	厂商编号	制造厂商	说明	Diode Y/N	Frequency(Hz)	Batt. Test Yes/No	Buzzer Yes/No	Auto off Yes/No	Range Manual/Auto
45246	KILTER179	KILTER	名片型电表	Yes	No	No	Yes	手动/自动	Auto

在任何地方都能得到帮助。请与我们联络。将能帮助您寻找所需产品

cn.100y.com.tw

胜特力电子有限公司

电表+仪表头

KILTER_名片型电表

详细产品规格－请点击cn.100y.com.tw

产品特色:

- 自动换档: 容易使用, 节省时间.
- 自动关机: 十分钟后, 开闭电源.
- 自动保护: 最高保护, 500V.
- 读值锁定: 测试数据, 均可固定.
- 安全保障: 输入阻抗采10ΩM.
- 电源供给: LR44(1.5V)*2个
- 产品配件: 测试棒, 电池2个, 皮套, 产品保证卡

电器特性:

- 误差极限: ±(%读值+字数), 保证期1年.
- 工作温度范围: 18-28°C. 相对湿度: 不大于75% RH.
- 确保准确工作温度: 0.1*精度/1C

100Y 编号	厂商编号	制造厂商	说明	Diode Y/N	Batt. Test Yes/No	Buzzer Yes/No	Auto off Yes/No	Range Manual/Auto
42165	KILTER189	KILTER	名片型电表	Yes	Yes	Yes	Yes	Auto

规格:

- 电流: AC/DC Max 400mA
- 最大显示: 4000 Count
- Over Range: "OL" Is Displayed
- 大 LCD 尺寸:16mm*48mm
- 大特性尺寸: 5mm*11mm
- 单表尺寸:60mm*110mm*12mm
- 运输容器尺寸:80mm*114mm*16mm
- 电源:LR44*2PCS
- 安全:10mO输入阻抗

100Y 编号	厂商编号	制造厂商	说明	Diode Y/N	Frequency(Hz)	Batt. Test Yes/No	Buzzer Yes/No	Auto off Yes/No	Range Manual/Auto
27354	KILTER199	KILTER	名片型电表	Yes	5MHz	No	Yes	手动/自动	Auto

桌上型数位电表

桌上型数位三用电表

详细产品规格－请点击cn.100y.com.tw

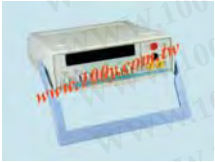

直流电压测量	
范围	±199.9mV, ±1.999V, ±19.99V, ±199.9V, ±1200V, 5 Ranges
准确度	±(0.1% + 1d)
输入阻抗	10MW
交流电压测量(AC or AC + DC TrueRMS)	
范围	±199.9mV, ±1.999V, ±19.99V, ±199.9V, ±1000V, 5 Ranges
准确度	199.9mV ~ 199.9V 4 Ranges 45Hz~ 2KHz ±(0.5%+1d),
	2KHz~ 10KHz ±(1%+1d), 10KHz~ 20KHz ±(2%+1d),
	20KHz~ 50KHz~ 50KHz ±(5%+2d), 1000V Range 45Hz-1KHz ±(0.5%+2d)
输入阻抗	10MW // 100Pf
直流电流	
范围	±199.9mA, ±1.999mA, ±19.99mA, ±199.9mA, ±1999mA, ±19.99A, 6 Ranges
准确度	199.9mA ~ 199.9mA 4 Ranges ±(0.2%+1d),
	1999mA ~ 19.99A 2 Ranges ±(0.3%+1d),
保护	2A 250V DC or RMS [Fuse Protected] for 199.9m A ~ 1999mA
交流电流(AC or AC+DC TrueRMS)	
范围	199.9mA, 1.999mA, 19.99mA, 199.9mA, 1999mA, 19.99A, 6 Ranges
准确度	199.9mV ~ 199.9mA 4 Ranges 45Hz~ 2KHz ±(0.5%+1d),
	2KHz~ 10KHz ±(1%+1d), 10KHz~ 20KHz ±(2%+1d),
	1999mA ~ 19.99A 2 Range 45Hz~ 2KHz ±(0.5%+1d)
保护	2A 250V DC or RMS [Fuse Protected] for 199.9mA ~ 1999mA
欧姆测量	
范围	199.9Ohm , 1.999KOhm, 19.99KOhm 199.9KOhm ,
	1.999MOhm , 19.99MOhm , 6 Ranges
准确度	199.9Ohm range ±(0.1% +1d)
	1.999KOhm ~ 1.999MOhm 4 Ranges ±(0.1% +1d)
	19.99MOhm Range ±(0.25% +2d)
二极管测试	YES
普通	
显示	0.5", 3 1/2 Digits Green LED Display
电源	ACV 115V/230V, ±10%, 60Hz/50Hz
尺寸	10.3"(W) x 3.3"(H) x 10.2"(D)

100Y 编号	厂商编号	制造厂商	说明
38417	1320	TOPWARD	3 1/2 桌上型数位三用电表

电表+仪表头

桌上型数位三用电表

详细产品规格－请点击cn.100y.com.tw

直流电压测量	
范围	±199.9mV, ±1.999V, ±19.99V, ±199.9V, ±1200V, 5 Ranges
准确度	±(0.03% + 4d)
输入阻抗	10MW
交流电压测量(AC or AC + DC TrueRMS)	
范围	±199.9mV, ±1.999V, ±19.99V, ±199.9V, ±1000V, 5 Ranges
准确度	199.9mV ~ 199.9V 4 Ranges 45Hz~ 2KHz ±(0.5%+1d),
	2KHz~ 10KHz ±(1%+1d), 10KHz~ 20KHz ±(2%+1d),
	20KHz~ 50KHz~ 50KHz ±(5%+3d), 1000V Range 45Hz-1KHz ±(0.5%+15d)
输入阻抗	10MW // 100Pf
直流电流	
范围	±199.99mA, ±1.9999mA, ±19.999mA, ±199.99mA, ±1999. 9mA, ±19.999A,
	6 Ranges
准确度	199.99mA ~ 199.99mA 4 Ranges ±(0.2%+1d),
	1999. 9mA ~ 19.999A 2 Ranges ±(0.3%+1d),
保护	2A 250V DC or RMS [Fuse Protected] for 199.99m A ~ 1999. 9mA
交流电流(AC or AC+DC TrueRMS)	
范围	199.99mA, 1.9999mA, 19.999mA, 199.99mA, 1999. 9mA, 19.999A, 6 Ranges
准确度	199.99mV ~ 199.99mA 4 Ranges 45Hz~ 2KHz ±(0.5%+15d),
	2KHz~ 10KHz ±(1%+15d), 10KHz~ 20KHz ±(2%+15d),
	1999. 9mA ~ 19.999A 2 Range 45Hz~ 2KHz ±(0.5%+15d)
保护	2A 250V DC or RMS [Fuse Protected] for 199.99mA ~ 1999. 9mA
欧姆测量	
范围	199.99Ohm , 1.9999KOhm, 19.999KOhm 199.99KOhm ,
	1.9999MOhm , 19.999MOhm , 6 Ranges
准确度	199.99Ohm range ±(0.1% +4d)
	1.9999KOhm ~ 1.9999MOhm 4 Ranges ±(0.1% +2d)
	19.999MOhm Range ±(0.25% +2d)
二极管测试	YES
普通	
显示	0.5", 4 1/2 Digits Green LED Display
电源	ACV 115V/230V, ±10%, 60Hz/50Hz
尺寸	10.3"(W) x 3.3"(H) x 10.2"(D)
总重量	3. 3lbs
附加	ACS-0. 18*1, 操作指南*1

100Y 编号	厂商编号	制造厂商	说明
38418	1330	TOPWARD	4 1/2 桌上型数位三用电表

Meet IEC-1010-1 安全测试
Palent: 051446

100Y 编号	厂商编号	制造厂商	说明
44070	8150	TOPWARD	Topward_桌上型数位三用电表

功能及特点

120,000/40,000/4,000计数可选择双显示 真空荧光管显示（VFD）
真空荧光管显示（VFD）
可选择测试频率：慢速2/秒（120，000），中速5/秒（40，000），快速20/秒（4，000）
120ppm 基本直流电压准确率
120mV到1,000V直流电压量程，解析度可达1μV
120mV到750V直流电压量程，解析度可达1μV
直流电流，交流电流量程从12mA,120mA,1.2A到12A,
解析度可达100nA
交流电及交流+直流电真有效值测量，交流电压20hz-100Khz 带宽，交流电流20hz-10Khz带宽
120Ω到300MΩ电阻测试量程，解析度可达1mΩ
2线/4线选择电阻测试
二极管及有声道通测试功能
1200hz到1Mhz频率测试量程，解析度可达0.01hz
dBm测试，解析度0.01dBm，2Ω到8000Ω参考阻抗

电表+仪表头

桌上型数位三用电表

详细产品规格－请点击cn.100y.com.tw

自动，手动选择量程
数据存储功能，显示读数保持功能
零点偏移参考模式
最大值/最小值动态记录功能
快速公差测试（过大/过小/适中）比较功能
大电流和封箱校验
带有保护皮套的粗线型设计
标准RS-232接口
备选GPIB接口（符合SCPI及IEEE-488.2标准）
19”基架固定架及工具箱
符合IEC-1010-1 600V二类，1000V一类及CE标志

标准配件
英文使用手册
前后灰色保护皮套（ESCORT 3146A/3145A/3136A）
电源线（根据不同地区）

100Y 编号	厂商编号	制造厂商	说明
48414	ESCORT-3146A	ESCORT	ESCORT_台式数字万用表

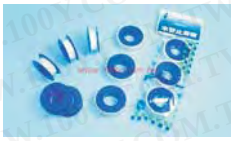

3 3/4 位,大字幕液晶显示
自动换档,自动关机,类比显示
- 电压:DC400m/4/40/400/600V
  AC4/40/400/600 DC±(0.3%+3dgt) AC±(0.5%+3dgt)
- 电流: 400u/4000u/40m/400m/10A DC±(0.8%+3dgt) AC±(0.8%+3dgt)
- 电阻:400/4K/40K/400K/4M Ω ±(0.5+3gt) /40M Ω ±(1.5%+3dgt)
- 电容:4n/40n/400n/4u/40u/400uF ±(1%+3dgt) /4m/40m ±(5%+3dgt)
- 频率: 1Hz～40MHz (0.3%+3d)
- RPM: 10～400M 0.3%+3dgt
- 导通蜂鸣,二极体,晶体测试

100Y 编号	厂商编号	说明
49604	HL-601	多功能数字电表

100Y 编号	厂商编号	制造厂商	说明
49966	TM-87	TENMARS	"TENMARS" _TM-87 数字三用电表

- 4 ½ 位 40mm 背光液晶显示
- AC 频率相应50Hz~50KHz
- DCV : 200m / 2 / 20 / 200 / 1000V 0.05%
- ACV : 200m / 2 / 20 / 200 / 750V 0.8%
- DCA : 20m / 200m / 2A / 20A 0.3%
- ACA : 200m / 2A / 20A 0.8%
- 电阻Ω: 200 / 2K / 20K / 200K / 2M / 20MΩ±0.1%
- 电容:2n/2u/200uF 3.5%+20dgt
- 频率: 20KH / 200KHz 1.5%
- 电源:AC110V/220V 可切换
- 导通蜂鸣,二极体,晶体测试
- 尺寸: 100H x 270W x 215Dmm

100Y 编号	厂商编号	说明
20552	VC-8045	桌上型 Ture RMS 数位电表

各款指针型电表
SANWA_日制指针式电表

详细产品规格－请点击cn.100y.com.tw

尺寸与特性:
- 外形尺寸: 长40mm±0.3mm,宽30mm±0.3mm,厚18mm±0.3mm.
- 总重量不超过35g(不含DC线)。
- 输出功率最大可达21W。
- 具有短路过载自动断电系统；当输出短路或过载状况发生时，输出会自动断电。断电后要再开启电源，只需将AC
- 或DC输入电源切断约50秒后，再接上输入电源即可。
- 工作温度0°C—50°C.
- 外表温度不超过60°C.(室温25°C下测试)
- 输入与输出有隔离，可耐瞬间AC2600V以上的电压（可指定）。
- 整块PC板经环氧树脂EPOXY含浸处理，可耐高压及潮湿。具有类似输入保险丝，目的在于当本产品发生故障而形成
- 短路时，能自动烧断以避免发生危险。
- 外壳使用PC耐燃塑胶再以超音波熔接，耐燃耐击耐高压。
- 输入电压AC110V的型号通FCC过测试。
- 适用 电产品，资讯产品，通讯产品。

100Y 编号	厂商编号	制造厂商	说明
11241	AP-31	SANWA	三和_指针式三用电表

电表+仪表头

SANWA_日制指针式电表

详细产品规格－请点击cn.100y.com.tw

一般信息:

- ■高内阻
- ■自动范围作用
- ■自动极性作用
- ■汽车零欧姆调整
- ■自动停电
- ■内在电池检查范围
- ■在电路修造的系列冷凝器

100Y 编号	厂商编号	制造厂商	说明
36418	AU-31	SANWA	三和_日制指针式电表

特点:

- 自动范围作用 (V & Ohm)
- AC/DC 自动开关作用
- 10M极为准确的测量的欧姆高内阻。
- 手工范围选择通过按范围举行按钮是可用。
- 可以进行欧姆测量，无需调整0欧姆调整器。
- 检查作用的内部电池。

100Y 编号	厂商编号	制造厂商	说明
11859	AU-32	SANWA	三和_指针表

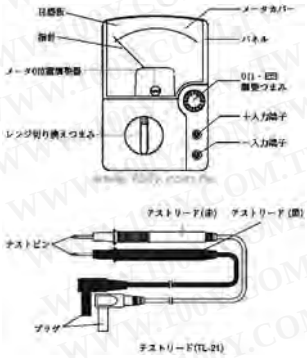

一般规格:

AC 校正方法:	半波整流(平均值被转换的征兆rms价值)
仪表特点:	内在杆类型拉紧带系统， 24μA
电池消耗:	检查由BATTERY CHECK范围。
允许温湿度范围:	18～28 °C，45～75% RH.
保养温湿度范围:	0～40°C，80% RH max., no condensation.
储存温湿度范围:	-10～50°C, 70% RH max., no condensation.
为四周情况服务:	最大高度2000m，环境污染II。
固定电池:	层数建立了类型碱性电池6LR61 x 1 (9V)
最大消耗电源:	大约2.6W (at 1000V/2000MΩ range)
持续服务小时:	Approx 4.0 hours at 1000V/2000MΩ range. Approx 4.5 hours at 500V/1000MΩ range. Approx 5.0 hours at 250V/500MΩ range. Approx 5.5 hours at 125V/200MΩ range.
适用标准:	JIS C 1302-1994 Insulation resistance testers.
安全标准:	IEC-1010-1 Overvoltage category Ⅲ, 600V. protection class Ⅱ. (EN61010-1)
耐电压:	3.7 kV AC (one minute), between measuring terminal and rear case.
尺寸和重量:	144(H) x 99 (W) x 43 (D) mm, approx. 310g
附件:	Test lead TL-508S, 1 set Carrying case C-08S, 1 piece Instruction manual, 1 copy

100Y 编号	厂商编号	制造厂商	说明
39279	DM1528S	SANWA	三和_日制指针式电表
36212	SP21	SANWA	三和_日制指针式电表

一般规格:

下落冲击验证	拉紧带结构在仪表部分被采取。 仪表部分被设计承受震动。
电路保护	保险丝保护的电路，既使当由AC 230V决定电压在每个范围被铭记5秒。
内部电池	R6(IEC) or UM-3 1.5VX2
内部保险丝	0. 5A/250V 5. 2mm dia X20mm
标准可读温度和湿度范围	23±2°C 45~75% RH
操作温度和湿度范围	0~40°C 80% RH max. no condensation
耐电压	3kV AC (1 min.) between input terminal and case
尺寸和重量	159. 5X129X41. 5mm / approx. 320g
附件	说明书，手皮带的一个拷贝

100Y 编号	厂商编号	制造厂商	说明	Buzzer Yes/No	Dim. Size	Frequency	Temp. Yes/No	Tr.(hFE)
2252	YX-360TRF	SANWA	三和_指针式三用表	No	160H*129W*41.5D	No	No	0-1000

brother_指针式电表

详细产品规格－请点击cn.100y.com.tw

- 标准型,经济超低价
- 直流电压:0. 5/2. 5/10/50/250V/1000VDC ±3% F. S(20KΩ/V)
- 交流电压:10/50/250/1000VAC ±4% F. S(8KΩ/V)
- 直流电流:2K/20K/200K/2M/20MΩ ±3% 全刻度
- dB:-10dB--+22dB (AC 10V档)
- hFE:0--1000 L1:0-150mA
- 1. 5V 电池测试
- 尺寸: 148H*99W*41D/mm

100Y 编号	厂商编号	说明	Buzzer Yes/No	Dim. Size	Temp. Yes/No	Tr.(hFE)
2251	YH-370A	指针式三用表	No	147(H)*97(W)*36(D)mm	No	0~100*10 档

电表+仪表头

其他厂牌指针式电表

详细产品规格－请点击cn.100y.com.tw

一般规格:

型号	1110
直流电压	0.3V(16.7KΩ/V)±3%满刻度3/12/30/120/300/600V(20KΩ/V) 3 %满刻度
交流电压	12V(9KΩ/N)±4%满刻度30/120/300/600V(9KΩ/V) 3 %满刻度
直流电流	60 μA/30/300mA ±3%满刻度
交流电流	---
电阻	3/30/300KΩ ±3%刻度长
连续蜂鸣	连续声音在100Ω以下
分贝	—
HFE	—
LED	在0Ω时约10mA(电池电压3V)
温度	-20°C～+150°C 5°C(0°C～+100°C), 10°C(其它范围)(使用7060温度探头)
电池检测	1.5V(0.7～2V) 3% of FS(10Ω load)
最大电路电压	交/直流600V(在线之间),交/直流300V(对地)
国际标准	IEC61010-1CAT.III 300V 污染度2 CAT.III 600V 污染度2, IEC61010-2-031
耐压	3700V AC - 分钟
电池	R6P(AA)(1.5V)×2
体积	94(L)×140(W)×39(D)mm
重量	约280克
附件	7066(测试线),8923(F500mA/600V保险丝) 2 R6P(AA)9103(塑料盒),说明书
可选件	7060(温度探头)

产品介绍:

- ●DC20k Ω/V高灵敏度。
- ●采用1m之内落下保护装置。
- ●线间电压AC600V(对地电压AC300V)测定、用陶瓷保险丝保护。
- ●导通、电池性能、二椎管、温度测试功能。
- ●直流电压: 0.3/3/12/30/120/300/600V
- ●交流电压: 12/30/120/300/600V
- ●直流电流: 60μA/30/300mA

100Y 编号	厂商编号	说明	Buzzer Yes/No	Dim. Size	Temp. Yes/No
44995	1110	KYORITSU 指针型万用表	Y	94*140*39MM	Y

- 直流电压:15/150/1000VDC ±3% F.S(2KΩ/V)
- 交流电压:15/150/1000VDC ±4% F.S(2KΩ/V)
- 直流电流: 150mADC ±3% F.S(2KΩ/V)
- 电阻:100KΩ ±3%全刻度
- 导通蜂鸣大于等于40Ω
- 尺寸:98H*64W*32D/mm

100Y 编号	厂商编号	说明
39816	HA-200	迷你指针电表+蜂鸣器

- 高磁钢稳定型表头(附±切换开关)
- 直流电压:0.3/3/12/30/120/300V/1000VDC 3% F.S(20KΩ/V)
- 交流电压:6/30/120/300/1200VAC 4% F.S (9KΩ/V)
- 直流电流:60u/3m/30m/300mA/12ADC 3% F.S
- 电阻:2K/20K/200K/2M/20MΩ3%全刻度
- dB:-10dB--+17dB (AC6V档)
- hFE:0--1000 LI:0-150mA
- 导通蜂鸣，1.5V电池测试
- 尺寸：150H*102W*40Dmm

100Y 编号	厂商编号	说明	Buzzer Yes/No	Tr.(hFE)
20549	HA-303	指针式三用电表	Yes	±3% 弧长

产品规格:

- 直流电压:0.1/0.5/2.5/10/50/250V/1000VDC ±3% F.S (20KΩ/V)
- 交流电压:10/50/250/1000VAC ±4% F.S (9KΩ/V)
- 直流电流:50u/2.5m/25m/250mADC ±3% F.S
- 电阻: 2K/20K/200K/2M/20MΩ ±3% 全刻度
- dB:-10dB～+22dB(AC10V档)
- hFE:0～1000 LI:0～150mA
- 导通蜂鸣，1.5V/9V电池测试
- SIZE:150H' 102W' 40D/mm

产品介绍:

- 适用型,经济超低价
- 高磁钢稳定型表头

100Y 编号	厂商编号	说明
20547	HA-360	指针三用表 (导通蜂鸣)

- 高磁钢稳定型表头
- 直流电压:0.1/0.5/2.5/10/50/250V/1000VDC 3% F.S(20KΩ/V)
- 交流电压:10/50/250/1000VAC 4% F.S (9KΩ/V)
- 直流电流:50u/2.5m/25m/2500mA/10ADC 3% F.S
- 电阻:2K/20K/200K/2M/20MΩ3%全刻度
- dB:-10dB--+22dB (AC10V档)
- hFE:0--1000
- 导通蜂鸣，1.5V/9V电池测试
- 尺寸：150H*102W*40Dmm

100Y 编号	厂商编号	说明
20548	HA-380	指针电表

电表+仪表头

其他厂牌指针式电表

详细产品规格－请点击cn.100y.com.tw

- DCV:0-0.25/2.5/10/50/250/500V ±3%f.s(W9)
- DCV:0-0.3/3/12/30/300/1000v ±3% F.S(P-7)
- ACV:0-10/50/250/500V ±4%F.S(W-9)
- ACV:0-30/120/300/1000V ±4% F.S(P-7)
- DCA:0-0.25m/25m/500mA ±3% f.s
- Ω:0-5K/500K Ω ±3%
- 导通蜂鸣:小于35Ω(W-9)
- SIZE:100(H)*38(W)*31(D)mm.

100Y 编号	厂商编号	说明
6290	W-9	迷你指针电表+蜂鸣器

电表配件,附件和转接器

电表附件

详细产品规格－请点击cn.100y.com.tw

100Y 编号	厂商编号	说明
8347	0141	高级表棒 2mm 头 3尺
11845	0150	2mm 附夹子表棒 3尺

100Y 编号	厂商编号	说明
10339	1008-B	三用电表测试棒接头/59mm
10338	1008-R	三用电表测试棒接头/59mm

100Y 编号	厂商编号	说明
7691	1010-B	短型表棒-黑色/59mm
7690	1010-R	短型表棒-红色/59mm

100Y 编号	厂商编号	说明
8791	1011-B	长型黑色表棒/99mm
8792	1011-R	长型红色表棒/99mm

- 与标准蕉形插座的类型K热电偶
- 方便建筑
- 与DMM开关温度测量作用兼容
- 测量范围: -40 to 260 C

100Y 编号	厂商编号	制造厂商	说明
12972	80BK	FLUKE	福禄克_集成温度探头

- 一个对(红色，黑色)镀镍层的夹子。
- 外形头部变窄为5.6mm，勾子开头在前边，在基地的2 mm。
- 推荐为使用TL222和TL224导线.
- CAT IV 600V, CAT III 1000V, 3 A rating. UL Li
- 一年保修.

100Y 编号	厂商编号	制造厂商	说明
28435	AC280	FLUKE	福禄克_测棒

- 一个对(红色，黑色)镀镍层的夹子。
- 外形头部变窄为5.6mm，勾子开头在前边，在基地的2 mm。
- 推荐为使用TL222和TL224导线.
- CAT IV 600V, CAT III 1000V, 3 A rating. UL Li
- 一年保修.

100Y 编号	厂商编号	制造厂商	说明
28437	AC283	FLUKE	福禄克_测棒

在任何地方都能得到帮助。请与我们联络，将能帮助您寻找所需产品

cn.100y.com.tw

胜特力电子有限公司

电表+仪表头

电表附件

详细产品规格－请点击cn.100y.com.tw

C-AU

C-CD

C-CP

100Y 编号	厂商编号	制造厂商	说明
11863	C-AU	SANWA	三和_电表袋
11862	C-CD	SANWA	三和_电表盒 PC100/CD100
11864	C-CP		电表盒 CP-7D

FC-07

FC-10

100Y 编号	厂商编号	说明
2901	FC-07	指针电表测试棒
3291	FC-10	电源供应器测试棒

FC-15A

FC-15B

100Y 编号	厂商编号	说明
3292	FC-15A	耐寒防火测试棒-L 型
6288	FC-15B	耐寒防火测试棒-L 型

*30000数位显示
*高准确性0.05%
*Hi/Lo比较器和极限百分之设置
*量测fREL,实际和%价值
*指南或自动排列
*连续或被触发的测量方式
*温度补偿和测量
*四终端计量技术
*在力量以后再断断续续地自动召回前个设置
*警报设置为 PASS/FAIL
*扫瞄，处理接口(标准)
*RS-232C+GPIB(Option)

100Y 编号	厂商编号	制造厂商	说明
33208	GTL-108	GW Instek	GOM-802 测试棒

HVP-40

100Y 编号	厂商编号	说明
12119	HVP-40	PINTEK_高压衰减棒 Vmax : AC28KV/DC40KV
30165	HVP-40DM	数字高压棒 DC40KV

KT-001

KT-002

KT-003

KT-004

KT-005

KT-006

KT-008

KT-009

KT-010

KT-011

KT-012

100Y 编号	厂商编号	说明
48728	KT-001	标准型测试棒
48729	KT-002	口袋型测试棒
48730	KT-003	小夹头测试棒
48731	KT-004	大夹头测试棒
11624	KT-005	电容型专用棒
11625	KT-006	电晶体专用棒
48732	KT-008	双尖头测试棒
48733	KT-009	万向型测试棒
48734	KT-010	长袖型测试棒
48735	KT-011	卷线型测试棒
48736	KT-012	文武型测试棒

cn. 100y. com. tw
胜特力电子有限公司

电表+仪表头

电表附件

详细产品规格－请点击cn.100y.com.tw

规格:
- 最大输入电压/电流-1000V/15A
- 阻抗:20mΩ
- 线长：双绝缘1M PVC
- 接端：Φ4mm diameter pin

100Y 编号	厂商编号	说明
16671	L10-0300-01	标准安规测试棒(标准美式)
16672	L10-0350-03	标准型安规测试棒 (超尖型)

规格:
- 最大输入电压/电流-1000V/15A
- 阻抗:20mΩ
- 线长：双绝缘1M PVC
- 接端：Φ4mm diameter pin

100Y 编号	厂商编号	说明
16670	L11-0350-01	豪华安规测试棒(标准美式)
16673	L11-0400-03	豪华型安规测试棒(超尖型)

规格:
- 最大输入电压/电流-1000V/15A
- 阻抗:2mΩ
- 接端：Φ4mm diameter pin

100Y 编号	厂商编号	说明
17665	L12-0280-03	转换式欧规测棒(红黑各一)
17664	L12-0300-02	转换式超尖测棒(红黑各一)

规格:
- 最大输入电压/电流-1000V/15A
- 阻抗:22mΩ
- 线长：双绝缘1M PVC
- 接端：Φ4mm diameter pin

100Y 编号	厂商编号	说明
16674	L13-0250-01	转换式 L-S 安规导线

规格:
- 最大输入电压/电流-1000V/15A
- 阻抗:22mΩ
- 线长：双绝缘1M PVC
- 接端：Φ4mm diameter pin

100Y 编号	厂商编号	说明
16675	L13-0250-02	转换式 S-S 安规导线

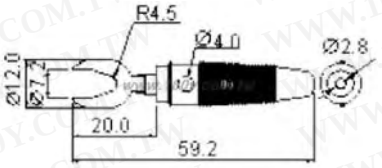

100Y 编号	厂商编号	说明
17271	R8-25D-B	三用电表测试棒接头-Y 型
17270	R8-25D-R	三用电表测试棒接头-Y 型

- 测试棒
- 最大输入电压/电流-1000V/15A
- 阻抗:22mΩ
- 线长：双绝缘1M PVC
- 接端：Φ4mm diameter pin
- 尺寸：3. 6*65*0. 1
- 镀锡芯

100Y 编号	厂商编号	说明
25682	TFC-265G	镀金测试棒 ϕ3.6*65*0.1

SMD 测试棒TL-06
- 为测量SMD 表面黏着电感,电容,电阻零件所设计之最佳特殊工具.
- 亦可适用于其他厂牌之掌上型电表用.

100Y 编号	厂商编号	说明
8237	TL-06	SMT 测试夹(电表用测试表棒)

- 材料： 插座： 镀镍层的热处理的铍铜。
- 把柄: PVC.
- 适合 4mm标准香蕉插口
- 设定长为 100cm PVC 绝缘导线.
- 测试与香蕉插头的探针。

100Y 编号	厂商编号	制造厂商	说明
11861	TL-21	SANWA	三和_电表测试棒

服务专线:台湾:886-3-5753170 深圳:86-755-83298787 上海:86-21-34970699
传 真:台湾:886-3-5753172 深圳:86-755-83640655 上海:86-21-64605107
E-mail:台湾:sale@100y.com.tw 深圳:100y@163.com 上海:100y-1@163.com

电表+仪表头

电表附件

详细产品规格－请点击cn.100y.com.tw

TL-81C:
All models except
PS-8 / PM-7 / PM10 / AP-31 / SD-420C / PM5 / PM3
For IC / Length 0.2m
TL-21, TL-21M, TL-60, TL-61, TL-84, TL-88, TL-91M, TL-95

100Y 编号	厂商编号	制造厂商	说明
48440	TL-435	IDEAL	IDEAL_工业级测试线套件
11860	TL-81C	SANWA	三和_电表测试勾

- AC220 SureGripTM 弹簧夹集合
- TP220 SureGripTM 测试探针集合
- TL220 SureGripTM 硅树脂被设置的试铅
- 一年保修

100Y 编号	厂商编号	制造厂商	说明
28434	TL220	FLUKE	福禄克_测棒,测试线

- TLSM-12 SMD 测试夹
- SMD 零件专用测试夹
- 符合 CAT II 300V/3A 规范
- SMD 测试夹长12公分,线长120公分.

100Y 编号	厂商编号	说明
28974	TLSM-12	SMT 测试夹(电表用测试表棒)

- 这镊子是为室内用/高度 2000m.
- 操作温度：0°C-40°C（32°F-104°F),R. H. 80%
- 储存温度：-20°C-60°C(-4°F--140°F)

100Y 编号	厂商编号	制造厂商	说明
47897	TW-01	ESCORT	SMD Tweezers for LCR Meters

100Y 编号	厂商编号	说明
28356	电容表测试线	电容表测试线

指针式表头
YS-80 指针表头

详细产品规格－请点击cn.100y.com.tw

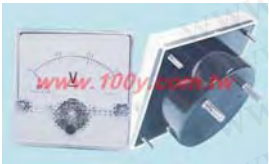

特点:

- 型号:YS-100C, YS-80, YS-65, YS-60, YS-51, YS-45;
- 精度:1. 5-2. 5级;
- 材料: 丙烯酸树脂的前兆,胶木底座.
- 测试电压:2. 3KV 50-60C/S
- 刻度板均为电脑制版印刷,刻度为线性的;
- YS-50有两种安装形式:面式和窗式;
- 仪表防震最大为2. 5g,防冲击最大为15g.

100Y 编号	厂商编号	说明	安装方式	长(A)*宽(B)(mm)	测量范围
20131	YS-80-AC-10A	表头	面板式	81*81mm	AC10A
20132	YS-80-AC-150V	表头	面板式	81*81mm	AC150V
14432	YS-80-AC-30A	表头	面板式	81*81mm	AC30A
20135	YS-80-DC-100mA	表头	面板式	81*81mm	DC100mA
20134	YS-80-DC-1A	表头	面板式	81*81mm	DC1A
39810	YS-80-DC-20V	表头	面板式	81*81mm	DC20V
20137	YS-80-DC-30V	表头	面板式	81*81mm	DC30V
20133	YS-80-DC-3A	表头	面板式	81*81mm	DC3A
20136	YS-80-DC-50V	表头	面板式	81*81mm	DC50V

cn. 100y. com. tw
胜特力电子有限公司

电表+仪表头

YS-10 指针表头

详细产品规格－请点击cn.100y.com.tw

Item	Range	Class
AC-A	1A ~ 50A	1.5
AC-A	1A ~ 5A	1.5
AC-V	150V ~ 600V	1.5
AC-V	1V ~ 600V	1.5
DC-A	50μA ~ 50A	1.5
DC-V	30mV ~ 600V	1.5
RPM	50 ~ 6000	1.5
H.Z	45 ~ 65	1.5

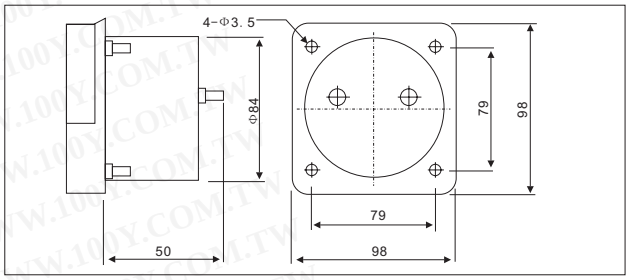

100Y 编号	厂商编号	说明	长(A)*宽(B)(mm)	测量范围	安装方式
17897	YS-10-AC100A	指针表头	100*100mm	AC-100A	面板式

YS-120 指针表头

详细产品规格－请点击cn.100y.com.tw

Item	Range	Class
AC-A	1A ~ 60A	1.5
AC-A	1A ~ 5A	1.5
AC-V	150V ~ 600V	1.5
AC-V	1V ~ 600V	1.5
DC-A	50μA ~ 60A	1.5
DC-V	30mV ~ 600V	1.5
RPM	50 ~ 6000	1.5
H.Z	45 ~ 65	1.5
K.W	1Φ ~ 3Φ	1.5
P.F (COS θ)	1Φ ~ 3Φ	1.5

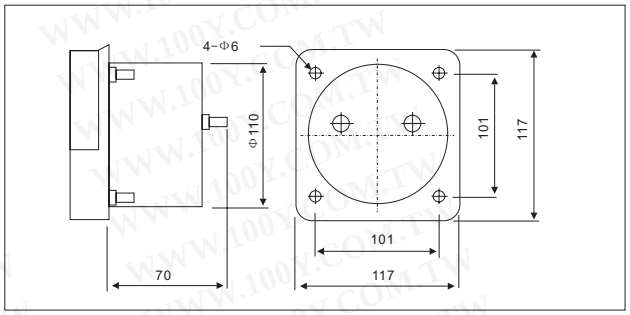

100Y 编号	厂商编号	说明	安装方式	长(A)*宽(B)(mm)	测量范围
12133	YS-12	瓦特表	面式	120mm*120mm	600W/DC, 1200W/AC

YS-670 指针表头

详细产品规格－请点击cn.100y.com.tw

说明：长江的多用表有指标式和数位式多用表.指标式多用表示以表头为核心部件的多用能测量仪表.
测量值由表头指标指示读取.

100Y 编号	厂商编号	说明	安装方式	长(A)*宽(B)(mm)	测量范围
12347	670-AC-10A	AC10A 表头	面式	60*70mm	AC10A
9247	670-AC-150V	AC 0-150V 指针表头	面式	60*70mm	AC 0-150V

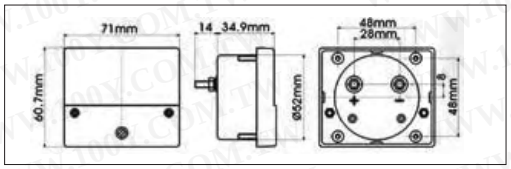

100Y 编号	厂商编号	说明	安装方式	长(A)*宽(B)(mm)	测量范围
45647	670-AC-20A	AC 0~30A 指针表头	面式	60*70mm	AC 0~20A

说明：长江的多用表有指标式和数位式多用表.指标式多用表示以表头为核心部件的多用能测量仪表.
测量值由表头指标指示读取.

100Y 编号	厂商编号	说明	安装方式	长(A)*宽(B)(mm)	测量范围
9244	670-AC-300V	AC 0~300V 指针表头	面式	60*70mm	AC 0~300V

说明：长江的多用表有指标式和数位式多用表.指标式多用表示以表头为核心部件的多用能测量仪表.
测量值由表头指标指示读取.

100Y 编号	厂商编号	说明	安装方式	长(A)*宽(B)(mm)	测量范围
9248	670-AC-30A	AC 0~30A 指针表头	面式	60*70mm	AC 0~30A
12261	670-AC-5A	AC 0~5A 指针表头	面式	60*70mm	AC 0~5A

cn.100y.com.tw
胜特力电子有限公司

电表+仪表头

YS-670 指针表头

详细产品规格－请点击cn.100y.com.tw

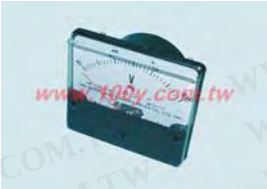

说明：长江的多用表有指标式和数位式多用表.指标式多用表示以表头为核心部件的多用能测量仪表.
测量值由表头指标指示读取.

100Y 编号	厂商编号	说明	安装方式	长(A)*宽(B)(mm)	测量范围
17445	670-AC-600V	AC 0~30A 指针表头	面式	60*70mm	AC 0~600V

说明：长江的多用表有指标式和数位式多用表.指标式多用表示以表头为核心部件的多用能测量仪表.
测量值由表头指标指示读取.

100Y 编号	厂商编号	说明	安装方式	长(A)*宽(B)(mm)	测量范围
7986	670-DC-100mA	DC 0~100mA 表头	面式	60*70mm	DC 0~100mA
12826	670-DC-100uA	DC 0~100uA 指针表头	面式	60*70mm	DC 0~100uA
7512	670-DC-10A	DC 0~10A 指针表头	面式	60*70mm	DC 0~10A
22463	670-DC-10V	DC 0~10V 指针表头	面式	60*70mm	DC 0~10V
40685	670-DC-15V	指针表头	面式	60*70mm	DC 0~15V
3294	670-DC-1A	DC 0~1A 指针表头	面式	60*70mm	DC 0~1A
2879	670-DC-1mA	DC 0~1mA 指针表头	面式	60*70mm	DC 0~1mA
16014	670-DC-20A	DC 0-20A 指针表头	面式	60*70mm	DC 0-20A
13238	670-DC-2A	DC 0~2A 指针表头	面式	60*70mm	DC 0~2A
9246	670-DC-300mA	指针表头	面式	60*70mm	DC 0~300mA
48010	670-DC-30A	指针表头	面式	60*70mm	DC 0-30A
3295	670-DC-30V	指针表头	面式	60*70mm	DC 0~30V
2878	670-DC-3A	指针表头	面式	60*70mm	DC 0~3A
7732	670-DC-500mA	指针表头	面式	60*70mm	DC 0~500mA
8157	670-DC-50V	指针表头	面式	60*70mm	DC 0~50V
3293	670-DC-50mA	指针表头	面式	60*70mm	DC 0~50mA
12880	670-DC-50uA	指针表头	面式	60*70mm	DC 0~50uA
9245	670-DC-5A	指针表头	面式	60*70mm	DC 0-5A
15062	670-DC-5V	表头	面式	60*70mm	DC 0~5V

说明：长江的多用表有指标式和数位式多用表.指标式多用表示以表头为核心部件的多用能测量仪表.
测量值由表头指标指示读取.

100Y 编号	厂商编号	说明	安装方式	长(A)*宽(B)(mm)	测量范围
14525	670-DC-±10V	DC +10~-10V 指针表头	面式	60*70mm	DC +10~-10V

特点：

- 型号：YS-120，YS-100，YS-786，YS-670，YS-520；
- YS-670，YS-100有两种安装形式：面式和窗式；
- 精度：1.5-2.5级；
- 材料：丙烯酸树脂的前兆，胶木底座.
- 测试电压：2.3KV 50-60C/S
- 刻度板均为电脑制版印刷，刻度为线性的；
- YS-520为聚碳酸酯的底与前罩；
- 仪表防震最大为2.5g，防冲击最大为15g.
- 可按客户提供的刻度板制作。

100Y 编号	厂商编号	说明	安装方式	长(A)*宽(B)(mm)	测量范围
16053	YS-670-1500W	指针表头 [面板式] (附三相功率变相器)	面板式	72*61.5	0~1.5kW
16052	YS-670-3000W	指针表头 [面板式] (附三相功率变相器)	面板式	72*61.5	0~3kW

特点：

- 型号：YS-120，YS-100，YS-786，YS-670，YS-520；
- YS-670，YS-100有两种安装形式：面式和窗式；
- 精度：1.5-2.5级；
- 材料：丙烯酸树脂的前兆，胶木底座.
- 测试电压：2.3KV 50-60C/S
- 刻度板均为电脑制版印刷，刻度为线性的；
- YS-520为聚碳酸酯的底与前罩；
- 仪表防震最大为2.5g，防冲击最大为15g.
- 可按客户提供的刻度板制作。

100Y 编号	厂商编号	说明	安装方式	长(A)*宽(B)(mm)	测量范围
16051	YS-670-65Hz	指针表头	面板式	72*61.5	55~65Hz/110V

电表+仪表头

YS-670 指针表头

详细产品规格－请点击cn.100y.com.tw

说明：长江的多用表有指标式和数位式多用表.指标式多用表示以表头为核心部件的多用能测量仪表.测量值由表头指标指示读取.

100Y 编号	厂商编号	说明	安装方式	长(A)*宽(B)(mm)	测量范围
16042	YS-670-AC-10A	指针表头	面板式	72*61.5	AC 0~10A
16038	YS-670-AC-150V	指针表头	面板式	72*61.5	AC 0~150V
16039	YS-670-AC-300V	指针表头	面板式	72*61.5	AC 0~300V
16040	YS-670-AC-30A	指针表头	面板式	72*61.5	AC 0~30A
16041	YS-670-AC-5A	指针表头	面板式	72*61.5	AC 0~5A
16046	YS-670-DC-100μA	指针表头	面板式	72*61.5	DC 0~100μA
45873	YS-670-DC-10V	指针表头	面板式	72*61.5	DC 0~10V
16048	YS-670-DC-1mA	指针表头	面板式	72*61.5	DC 0~1mA
16050	YS-670-DC-300V	指针表头	面板式	72*61.5	DC 0~300V
16044	YS-670-DC-30V	指针表头	面板式	72*61.5	DC 0~30V
17272	YS-670-DC-50A	指针表头	面板式	72*61.5	DC 0~50A
16045	YS-670-DC-50V	指针表头 [面板式]	面板式	72*61.5	DC 0~50V
16047	YS-670-DC-50μA	指针表头	面板式	72*61.5	DC 0~50μA

特点：

- 型号：YS-120，YS-100，YS-786，YS-670，YS-520；
- YS-670，YS-100有两种安装形式：面式和窗式；
- 精度：1.5-2.5级；
- 材料：丙烯酸树脂的前兆，胶木底座.
- 测试电压：2.3KV 50-60C/S
- 刻度板均为电脑制版印刷，刻度为线性的；
- YS-520为聚碳酸酯的底与前罩；
- 仪表防震最大为2.5g，防冲击最大为15g.
- 可按客户提供的刻度板制作。

100Y 编号	厂商编号	说明	安装方式	长(A)*宽(B)(mm)	测量范围
16043	YS-670-DC-3A	指针表头	面板式	72*61.5	DC 0~3A

特点：

- 型号：YS-120，YS-100，YS-786，YS-670，YS-520；
- YS-670，YS-100有两种安装形式：面式和窗式；
- 精度：1.5-2.5级；
- 材料：丙烯酸树脂的前兆，胶木底座.
- 测试电压：2.3KV 50-60C/S
- 刻度板均为电脑制版印刷，刻度为线性的；
- YS-520为聚碳酸酯的底与前罩；
- 仪表防震最大为2.5g，防冲击最大为15g.
- 可按客户提供的刻度板制作。

100Y 编号	厂商编号	说明	安装方式	长(A)*宽(B)(mm)	测量范围
23355	YS-670-DC-±15A	指针表头(指针在中间)	面板式	72*61.5	DC 0~±15A
23354	YS-670-DC-±15V	指针表头(指针在中间)	面板式	72*61.5	DC 0~±15V
23356	YS-670-DC-±30A	指针表头(指针在中间)	面板式	72*61.5	DC 0~±30A
16049	YS-670-DC-±30V	指针表头	面板式	72*61.5	DC 0~±30V

85L/C17 内装式表头

详细产品规格－请点击cn.100y.com.tw

100Y 编号	厂商编号	说明	安装方式	测量范围
42881	44L17	内装式 44L17 改制	内装式	DC-10~50um

μA	50,75,100,150,200,300,500,750
Ma	1,2,3,5,7,10,15,20,30,50,75,100,150,200,300,500,750
A	1,2,3,5,7.5,10,15,20,30,50,75,100,150,200,300,500,750 A60 or 75mv 分流器，如果超出 10A (10A 以上附60或75MV分流器
mv	60, 75
V	1.5,3,5,7.5,1,15,20,30,50,75,100,150,200,250,300,450,600
V	3,5,6,7.5,10,15,20,30,50,75,100,150,200,250,300,450,600
A	0.5,1,2,3,5,10,15,20A,30-3KA配用电流互感器

100Y 编号	厂商编号	说明	安装方式	长(A)*宽(B)(mm)	测量范围
34019	69L17	指针式表头	嵌入式	73.5*58.5	DC-10-50μm

电表+仪表头

85L/C17 内装式表头

详细产品规格－请点击cn.100y.com.tw

85C17-DC-300V

85C17-DC-3A
85C17-DC-5A
85L17-AC-500V

μA	50,75,100,150,200,300,500,750
Ma	1,2,3,5,7,10,15,20,30,50,75,100,150,200,300,500,750
A	1,2,3,5,7.5,10,15,20,30,50,75,100,150,200,300,500,750 A60 or 75mv 分流器, 如果超出 10A (10A 以上附60或75MV分流器
mv	60, 75
V	1.5,3,5,7.5,1,15,20,30,50,75,100,150,200,250,300,450,600
V	3,5,6,7.5,10,15,20,30,50,75,100,150,200,250,300,450,600
A	0.5,1,2,3,5,10,15,20A,30-3KA配用电流互感器

100Y 编号	厂商编号	说明	安装方式	长(A)*宽(B)(mm)	测量范围
16056	85C17-DC-300V	指针表头	嵌入式	73.5*58.5	DC0~300V
16055	85C17-DC-3A	指针表头	嵌入式	73.5*58.5	DC0~3A
16057	85C17-DC-5A	指针表头	嵌入式	73.5*58.5	DC0~5A
16054	85L17-AC-500V	指针表头	嵌入式	73.5*58.5	AC0~500V

YS-45 指针表头

详细产品规格－请点击cn.100y.com.tw

特点:

- 型号:YS-100, YS-80, YS-60, YS-65, YS-45;
- 精度:1.5-2.5级;
- 材料: 丙烯酸树脂的前兆,胶木底座.
- 测试电压:2.3KV 50-60C/S
- 刻度板均为电脑制版印刷,刻度为线性的;
- YS-50有两种安装形式:面式和窗式;
- 仪表防震最大为2.5g,防冲击最大为15g.

100Y 编号	厂商编号	说明	长(A)*宽(B)(mm)	测量范围	安装方式
23359	YS-45-DC-±15A	指针表头	45*45	DC 0~±15A	面板式
23357	YS-45-DC-±15V	指针表头	45*45	DC 0~±30A	面板式
23360	YS-45-DC-±30A	指针表头	45*45	DC 0~±30A	面板式
23358	YS-45-DC-±30V	指针表头(指针在中间)	45*45	DC 0~±30V	面板式

欧州型_电表(头)

详细产品规格－请点击cn.100y.com.tw

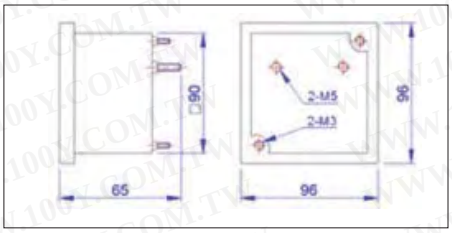

100Y 编号	厂商编号	说明	长(A)*宽(B)(mm)	测量范围	安装方式	型号
23911	SR-96	指针表头	96*96	AC 1A~60A, DC 50μA ~ 60A	面板式	SR-96
39755	SR-96	指针表头	96*96		面板式	SR-96
29026	SR-96-1.0COS	指针表头	96*96	1.0COS	面板式	SR-96
29025	SR-96-1.2KV	指针表头	96*96	1.2KV	面板式	SR-96
29027	SR-96-100V	指针表头	96*96	100V	面板式	SR-96
29028	SR-96-150KA	指针表头	96*96	150KA	面板式	SR-96

数位式表头
3位半数字电压、电流表头

详细产品规格－请点击cn.100y.com.tw

一般规格:

取样时间	3次/秒
时基电路	石英振荡电路
精确度	0.025% ± 1 Digit
超档显示	A113系列文件超时时, 显示器之D4 显示"1"或"-1"
显示器	0.56"红色高亮度LED 显示器.
输入电袁	AC110/220V ±15% 50/60HZ.
消耗功率	2.0W
操作温度	0-50°C
操作湿度	0-85%,

100Y 编号	厂商编号	说明	长*宽*深(mm)	测量范围	Resolution (max)	输入电压	最大输入
39981	A113AM0D	3 1/2 直流电压表头	48*96*90mm	4 Range	4 Range	AC 110V/220V 50/60Hz	4 Range
13239	A113B20D	3 1/2 直流电压表头	48*96*90mm	±0.01~19.99mV/DC	0.01V/DC	110V/220V	2V/DC

电表+仪表头

3位半数字电压、电流表头

详细产品规格－请点击cn.100y.com.tw

- 附小数点选择.标准模组,经济价格.
- X' tal 时基电路,每秒取样3次.
- 精确度:0.1%±1 Digit.
- 通用型具四档(2V/20V/200V/1200V)输入选择.
- 使用弹性大,无库存困扰.
- 外形尺寸:DIN48*96*90mm.开孔尺寸:44*92mm
- 消耗功率：2W，操作温度：0-50°C.
- 输入电源：AC 110V/220V，60/50HZ两用。

100Y 编号	厂商编号	说明	长*宽*深(mm)	测量范围	Resolution (max)	输入电压	最大输入
26219	A123A30D	3 1/2 直流电流数字表头	48*96*90	±0.001~1.999A/DC	0.001mA/DC	AC110/220V±15% 50/60Hz	50mA/DC
20496	A123B20D	3 1/2 直流电流数字表头	48*96*90	±0.01~10.00A/DC	0.01A/DC	AC110/220V±15% 50/60Hz	12A/DC

一般规格:

取样时间	3次/秒
时基电路	石英振荡电路
精确度	0.025% ± 1 Digit
超档显示	A123系列文件超时时，显示器之D4 显示“1”或”-1”
显示器	0.56”红色高亮度LED 显示器.
输入电袁	AC110/220V ±15% 50/60HZ.
消耗功率	2.0W
操作温度	0-50°C
操作湿度	0-85%,

100Y 编号	厂商编号	说明	长*宽*深(mm)	测量范围	Resolution (max)	输入电压	最大输入
14872	A123C20D	3 1/2 直流电流数字表头	48*96*90	±0.01~1.999A/DC	0.01mA/DC	AC110/220V±15% 50/60Hz	50mA/DC

一般规格:

取样时间	3次/秒
时基电路	石英振荡电路
精确度	0.025% ± 1 Digit
超档显示	A113系列文件超时时，显示器之D4 显示“1”或”-1”
显示器	0.56”红色高亮度LED 显示器.
输入电袁	AC110/220V ±15% 50/60HZ.
消耗功率	2.0W
操作温度	0-50°C
操作湿度	0-85%,

应用范围:

- 电压表
- 电阻计
- 流量表
- 温度表
- 频率表
- 压力表
- 各式比例表
- 各式电子仪表

100Y 编号	厂商编号	说明	长*宽*深(mm)	测量范围	输入电压
39923	C113BM0E	3-1/2 直流电压数字表头	40*72*35mm	DC0.001~1.999V	DC5V/150mA

CHY-700X

CHY-701X

- 表头尺寸:36*24*16.25mm
- 开孔尺寸:33*22.2mm
- 电源：DC 5V/±5V/9V 选一
- 量程：选一档
- AC/DCV：200m/2/20/200V
- AC/DCA：200u/2m/20m/200mA
- 频率:200Hz/2KHz,温度°C/°F
- 精确度:±(0.1%+2dgt)

100Y 编号	厂商编号	制造厂商	说明	长*宽*深(mm)
48205	CHY-700X	Chy	3 1/2 LCD 直流电压用表头	36*24*25.4
48206	CHY-701X	Chy	3 1/2 LED 直流电压用表头	36*24*25.4

规格:

- 显示：3 ½ 位LED与最大读值的液晶显示
- 量测范围：2.5次/秒,一般.
- 最大电流消耗50mA.
- 量测型号：为正弦输入RMS校准的半波平均。
- 操作环境：0°C-60°C.(32°F-140°F)
- 储存温度：-20°C-75°C.(-4°F-167°F)
- 湿度:少于75% RH.

100Y 编号	厂商编号	制造厂商	说明	长*宽*深(mm)
48183	CHY-710ACV	Chy	3 1/2 LCD 交流电压用表头	36*24*25.4
48184	CHY-710DCV	Chy	3 1/2 LCD 直流电压用表头	36*24*25.4

cn.100y.com.tw

电表+仪表头

3位半数字电压、电流表头

详细产品规格－请点击cn.100y.com.tw

规格:

- 显示: 3 ½ 位LED与最大读值的液晶显示
- 量测范围: 2. 5次/秒, 一般.
- 最大电流消耗50mA.
- 量测型号: 为正弦输入RMS校准的半波平均。
- 操作环境: 0°C-60°C. (32°F-140°F)
- 储存温度: -20°C-75°C. (-4°F-167°F)
- 湿度:少于75% RH.

100Y 编号	厂商编号	制造厂商	说明	长*宽*深(mm)
48203	CHY-711ACV	Chy	3 1/2 LED 交流电压用表头	36*24*25.4
48204	CHY-711DCV	Chy	3 1/2 LED 直流电压用表头	36*24*25.4

规格:

- 显示: 3 ½ 位LED与最大读值的液晶显示
- 量测范围: 2. 5次/秒, 一般.
- 最大电流消耗50mA.
- 量测型号: 为正弦输入RMS校准的半波平均。
- 操作环境: 0°C-60°C. (32°F-140°F)
- 储存温度: -20°C-75°C. (-4°F-167°F)
- 湿度:少于75% RH.
- 12LED(LCD由后照消极)

100Y 编号	厂商编号	制造厂商	说明	长*宽*深(mm)
48182	CHY-740X-A	Chy	3 1/2 LCD 电流用表头	72*36*16.25
42894	CHY-740X-V	Chy	3 1/2 LCD 电压用表头	72*36*16.25
48192	CHY-741X-A	Chy	3 1/2 LED 电流用表头	72*36*16.25
48191	CHY-741X-V	Chy	3 1/2 LED 电压用表头	72*36*16.25

量测精度 :	直流:±0. 1%F. S. ±1 digit ±0. 5%F. S. ±1 digit(最高值保持) 交流:±0. 2%F. S. ±1 digit ±0. 75%F. S. ±1 digit(最高值保持) 特别功能:电流最大量测:20A, 电压最大量测:1000V
满刻度调整:	不大于10% of R. O.
零点调整:	不大于2% of R. O.
取样时间:	约3次/秒
正负显示:	当输入为负时显示"-"
输入超载显示:	显示"1"
输入超载承受能力:	电压:1. 2*额定连续输入 1. 5*额定输入 10秒 电流:1. 5*额定输入 10秒
小数点位置:	可设定在每一个位数
操作温度:	0-60°C
操作相对湿度:	20-95% R. H.
温度系数:	不大于100PPM/°C(0-50°C)
	不大于50PPM/°C(23±3°C)
储存温度:	-10--70°C
工作电源:	AC 115/230±10%, 50/60HZ 特别功能:DC 12V, 24V, 48V±10%
耗电量:	DC 3W, AC 4. 5VA
绝缘强度:	AC 2. 0 KV for 1 min. (电源及讯号间) AC 3. 0 KV for 1 min. (端子及外壳间)
重量:	350g

100Y 编号	厂商编号	说明	长*宽*深(mm)	测量范围	Resolution (max)	输入电压	最大输入
48585	CSM-321AN-5-A	交流电流数位表头		0~300Vac		AC115/230V	
18093	CSM-321AN-6-A	3 1/2 直流电压数位表头	96*48*117	0~600Vac	1V	AC115/230V	1.5*rated for 10 second
48986	CSM-321AN-F-A	交流电流数位表头				220V	5A
48145	CSM-321AN-G-A	交流电流数位表头		0~10A		AC115/230V	
42436	CSM-321DN-3-A	3 1/2 直流电压数位表头	96*48*117	0~19.99mA		AC115/230V	
15303	CSM-321DN-6-A	3 1/2 直流电压数位表头	96*48*117	0~600Vdc	1V	AC115/230V	1.5*rated for 10 seconds
42433	CSM-321DN-B-A	3 1/2 直流电压数位表头	96*48*117	0~1.999mA		AC115/230V	
16149	CSM-321DN-C-A	3 1/2 直流电流数位表头	96*48*117	0~19.99mA/DC	0.01mA/DC	AC115/230V	10*rated for 10 seconds

在任何地方都能得到帮助。请与我们联络。将能帮助您寻找所需产品

cn. 100y. com. tw

胜特力电子有限公司

服务专线:台湾:886-3-5753170 深圳:86-755-83298787 上海:86-21-34970699
传 真:台湾:886-3-5753172 深圳:86-755-83640655 上海:86-21-64605107
E-mail:台湾:sale@100y.com.tw 深圳:100y@163.com 上海:100y-1@163.com

电表+仪表头

3位半数字电压、电流表头

详细产品规格－请点击cn.100y.com.tw

量测精度：	±0.1%F.S.±1 digit
满刻度调整：	不大于10% of R.O.
零点调整：	不大于2% of R.O.
取样时间：	约3次/秒
正负显示：	当输入为负时显示"-"
输入超载显示：	显示"1"
输入超载承受能力：	电压：1.2*额定连续输入 1.5*额定输入 10秒 电流：1.5*额定输入 10秒
小数点位置：	可设定在每一个位数
操作温度：	0-60°C
操作相对湿度：	20-95% R.H.
温度系数：	不大于100PPM/°C(0-50°C) 不大于50PPM/°C(23±3°C)
储存温度：	-10--70°C
工作电源：	AC 115/230±10%, 50/60HZ
励磁供应：	特别功能：DC 12V, 24V, 48V±10% 特别功能：DC 12V, 24V, 30mA
耗电量：	DC 3W, AC 4.5VA
绝缘强度：	AC 2.0 KV for 1 min.（电源及讯号间） AC 3.0 KV for 1 min.（端子及外壳间）
重量：	350g

100Y 编号	厂商编号	说明	长*宽*深(mm)	测量范围	Resolution (max)	输入电压	最大输入
42083	CSR-321-A4-N -D24	3 1/2 直流电流数位表头	96*48*118	4~19.99mVdc	0.1mA	24V	20mA
16373	CSR-321-A4-N-A	3 1/2 直流电流数位表头	96*48*118	4~19.99mVdc	0.1mA	AC115/230V	10*rated for 10 seconds

- 标准模组，经济价格.
- X' tal 时基电路，每秒取样3次.
- 精确度：0.1%±1 Digit.
- 外形尺寸：60*70*57mm. 开孔尺寸：48mm
- 消耗功率：2W，操作温度：0-50°C.
- 输入电源：AC 110V or 220V

100Y 编号	厂商编号	说明	长*宽*深(mm)	测量范围	Resolution (max)	输入电压	最大输入
14358	F113D20A	3 1/2 直流电压表头	60*70*57mm	±0.01~19.99V/DC	0.01V/DC	AC 110V±15% 50/60Hz	50V/DC
12132	F113D20B	3 1/2 直流电压表头	60*70*57mm	±0.01~19.99V/DC	0.01V/DC	AC220V±15%.50/60Hz	50V/DC
12879	F113E10A	3 位半直流电压数字表头	60*70*66mm	±0.1~199.9VDC	0.1VDC	AC110V±15%.50/60Hz	300VDC

- 标准模组，经济价格.
- X' tal 时基电路，每秒取样3次.
- 精确度：0.1%±1 Digit.
- 外形尺寸：60*70*57mm. 开孔尺寸：48mm
- 消耗功率：2W，操作温度：0-50°C.
- 输入电源：AC 110V or 220V

100Y 编号	厂商编号	说明	长*宽*深(mm)	测量范围	Resolution (max)	输入电压	最大输入
14550	F123A30A	3 位半直流电流数字表头	60*70*57mm	±0.001-1.999A/DC	0.001A/DC	AC110V±15% 50/60Hz	3A/DC
39316	F123D20A	3 位半直流电流数字	60*70*57mm	±0.001-1.999A/DC	0.001A/DC	AC110V±15% 50/60Hz	3A/DC

100Y 编号	厂商编号	制造厂商	说明	长*宽*深(mm)
19498	U00500050-00000	DEREE	Shunt 分流器 50A/50mV 有台	136*31*17
39199	U02000050-00003	DEREE	Shunt 分流器 200A/50mV 有台	136*31*43.3

4位半数字电压、电流表头

详细产品规格－请点击cn.100y.com.tw

4-1/2 直流电压数字表头

100Y 编号	厂商编号	说明	长*宽*深(mm)	测量范围	输入电压	最大输入
28951	A-114D2P3R	4-1/2 直流电压数字表头	48*96*90mm	-9.999~+9.999V DV	AC110/220V±15% 50/60Hz	±20V DC

cn.100y.com.tw
胜特力电子有限公司

电表+仪表头

4位半数字电压、电流表头

详细产品规格－请点击cn.100y.com.tw

产品规格:

- 0.56″ 4 ½ 位 LED 显示电压表
- 测量范围: DC 1200V(MAX)四档位
- 准确度:±(0.025% rdg + 1 digit)
- 解析度: 0.001--1V
- 取样速度: 一秒钟2.5次
- 附加功能:自动正负极性
- 使用电源:AC110V/220V 50HZ/60HZ

产品尺寸:

- 48(L)*96(W)*82(H)(mm)
- 操作温度: 0°C--+50°C

100Y 编号	厂商编号	说明	长*宽*深(mm)	测量范围	输入电压	Resolution (max)	最大输入
10802	A114AM0D	4-1/2 直流电压数字表头	48*96*90mm	A, B, C, D Type	AC110/220V±15% 50/60Hz	A, B, C, D Type	A, B, C, D Type

仪表特性:

- DIN 48*96n/n 标准尺寸短壳型,不占空间容易安装及维护.
- 自动显示输入讯号之正负极性.
- 使用红色高亮度LED 显示器,数值显示清晰易读.
- 使用石英电路,不易受温度影响.
- 使用大型集成I, C.精确度及稳定度高.
- 本系列各机型在输入讯号为零时,显示器显示″000″或"0000″.
- 本系列各机型线性调整均可在面板内直接调整.

100Y 编号	厂商编号	说明	长*宽*深(mm)	测量范围	输入电压	Resolution (max)	最大输入
14359	A124A40D	4 1/2 直流电流数字表头	48*96*90mm	±0.0001~1.9999 A/DC	AC110/220V±15% 50/60Hz	0.0001A/DC	3A/DC

仪表特性:

- DIN 48*96n/n 标准尺寸短壳型,不占空间容易安装及维护.
- 使用红色高亮度LED 显示器,数值显示清晰易读.
- 尾部接线端子区分高/低压设计,配线安全且不易于干扰讯号.
- 内建继电器开机延迟/动作延迟设计,可适用不同需求.
- 内建零点设定,可使用不同讯号量程.
- 内建正负极性峰值记录/显示功能,可随时检视蜂胡子数据.
- 直流机种自动显示输入讯号之正负极性,并可作负极性设定,使用弹性大.

100Y 编号	厂商编号	说明	长*宽*深(mm)	测量范围	输入电压	Resolution (max)	最大输入
39970	A124C30D-2P3R	4 1/2 直流电流数字表头	48*96*90mm	±10.000 A/DC	0.001A/DC	AC110/220V 50/60Hz	10.000A/DC

仪表特性:

- DIN 48*96n/n 标准尺寸短壳型,不占空间容易安装及维护.
- 使用红色高亮度LED 显示器,数值显示清晰易读.
- 使用大型集成I, C.精确度及稳定度高.
- 本系列各机型在输入讯号为零时,显示器显示″000″或"0000″.
- 本系列各机型线性调整均可在面板内直接调整.

100Y 编号	厂商编号	说明	长*宽*深(mm)	测量范围	输入电压	Resolution (max)	最大输入
18018	A144D20D	4 位半 数位式交流电流表头	48*96*82	0.01~100.00 A/AC	AC110/220V±15% 50/60Hz	100A:5A	8.0 A/AC

仪表特性:

- 40*72m/m 外型,体积小容易安全及维护.
- 本系列各机型在输入讯号为零时,显示器显示″000″或"0000″.
- 自动显示输入讯号之正负极性.
- 使用红色高亮度LED 显示器,数值显示清晰易读.
- 使用石英电路,不易受温度影响.
- 使用大型集成I, C.精确度及稳定度高.

100Y 编号	厂商编号	说明	长*宽*深(mm)	测量范围	输入电压
36350	C114CM0E	4-1/2 直流电压数字表头	72*40*68mm	DC0.0001-1.9999V	DC4.75~5.25V/120mA

特点:

- 量测 DCA, DCV, ACA, ACV, HZ
- 准确度:DC:±0.04%, AC: ±0.1%
- 4 1/2 数位显示:1999

100Y 编号	厂商编号	说明	长*宽*深(mm)	测量范围	输入电压	Resolution (max)	最大输入
16326	CSM-421D-4-A	4 1/2 直流电压数位表头	96*48*117	0~199.99Vdc	AC115/230V	0.01V	10*rated for 10 seconds
43515	CSM-421D-4-D12	铨盛 数位表头	96*48*117	0~19.99Vdc	0.01V	DC12V	10*rated for 10 seconds

电表+仪表头

4位半数字电压、电流表头

详细产品规格－请点击cn.100y.com.tw

特点:
- 量测 DCA, DCV, ACA, ACV, HZ
- 准确度:DC:±0.04%, AC: ±0.1%
- 4 1/2 数位显示:1999

100Y 编号	厂商编号	说明	长*宽*深(mm)	测量范围	输入电压	Resolution (max)	最大输入
21152	CSM-421D-7-A	4 1/2 数位表头					
16630	CSM-421D-D-A	4 1/2 直流电流数位表头	96*48*117	0~199.99mAdc	AC115/230V	0.01mA	10*rated for 10 seconds
16328	CSM-421D-E-A	4 1/2 直流电流数位表头	96*48*117	0~1.999Adc	AC115/230V	0.01V	10*rated for 10 seconds
16629	CSM-421D-V0-A	4 1/2 直流电压数位表头	96*48*117	0~50.00Vdc	AC115/230V		10*rated for 10 seconds

特点:
- 测量 直流电流 直流电压 交流电流 交流电压 频率
- 过程讯号: mA,直流电压, 电位计, Pt100Ω
- 高精确度,高分辨率
- 人性化参数设定界面,可选择指拨开关设定或软键开关设定,现场设定容易
- 模块设计,常规输入可调试范围
- 三个继电器输出(Hi/Low/Go)
- 称重功能可在参考位置运行归零
- 依据CE 国际标准规范设计

100Y 编号	厂商编号	说明	长*宽*深(mm)	测量范围	输入电压	Resolution (max)	最大输入
39934	CSS-40D-A4-HD-N-N-A	微电脑 控制表	120*93*45	0-1V	2.0mV	100mA	100mA/V

一般规格: 显示:0.4″高红色LED
0.3″高绿色LED
最大显示: 4位(9999)
过载显示: ″OL″

100Y 编号	厂商编号	制造厂商	说明	长*宽*深(mm)	输入电压	Resolution (max)	最大输入
28540	DE-S942A-A6		AC 电流表头_ 4 位	142*95*47mm	AC 115/230V 10%, 50/60Hz	最大显示值: 9999	AC 115/230V±10%
28408	DE-S942D-A6	DEREE	DC 电流表头_ 4 位	142*95*47mm	AC 115/230V 10%, 50/60Hz	最大显示值: 9999	AC 115/230V±10%

5位数字电压、电流表头

详细产品规格－请点击cn.100y.com.tw

仪表特性:
- DIN 24*48m/m标准尺寸, 容易安装及维护。
- 使用红色高亮度LED 显示器, 数值显示清晰易读。
- 计频/周期时间两用, 使用弹性大。
- 计频量测范围大, 自动换档设计, 操作简便容易。
- 内建小数点右移一位功能, 可扩大量程即使用范围。
- 使用石英电路, 不易受温度影响。
- 数位电路设计, 精确度高, 稳定性强。
- 超低频取样时间短, 计频精确。

100Y 编号	厂商编号	说明	长*宽*深(mm)	测量范围	输入电压
38714	G315BP0E	24*48 微型计频/周期时间表头	48*24*48mm	0.100Hz~9961.4KHz	5VDC

特点:
- 可设计显示 ±19999.
- 准确性:±0.05% to ±0.2%
- 自动归零和占据作用。
- 最大四个设置和接触点.
- 外部维度是DIN标准(96*48mm)

100Y 编号	厂商编号	说明	长*宽*深(mm)	测量范围	输入电压	最大输入
19382	S2-412PA-2	48*96 数字比例表/百分比工业表头	48*96*154	0.01~100.00A/AC	AC110V/AC220V	8.0A/AC

在任何地方都能得到帮助。请与我们联络。将能帮助您寻找所需产品
cn.100y.com.tw
胜特力电子有限公司